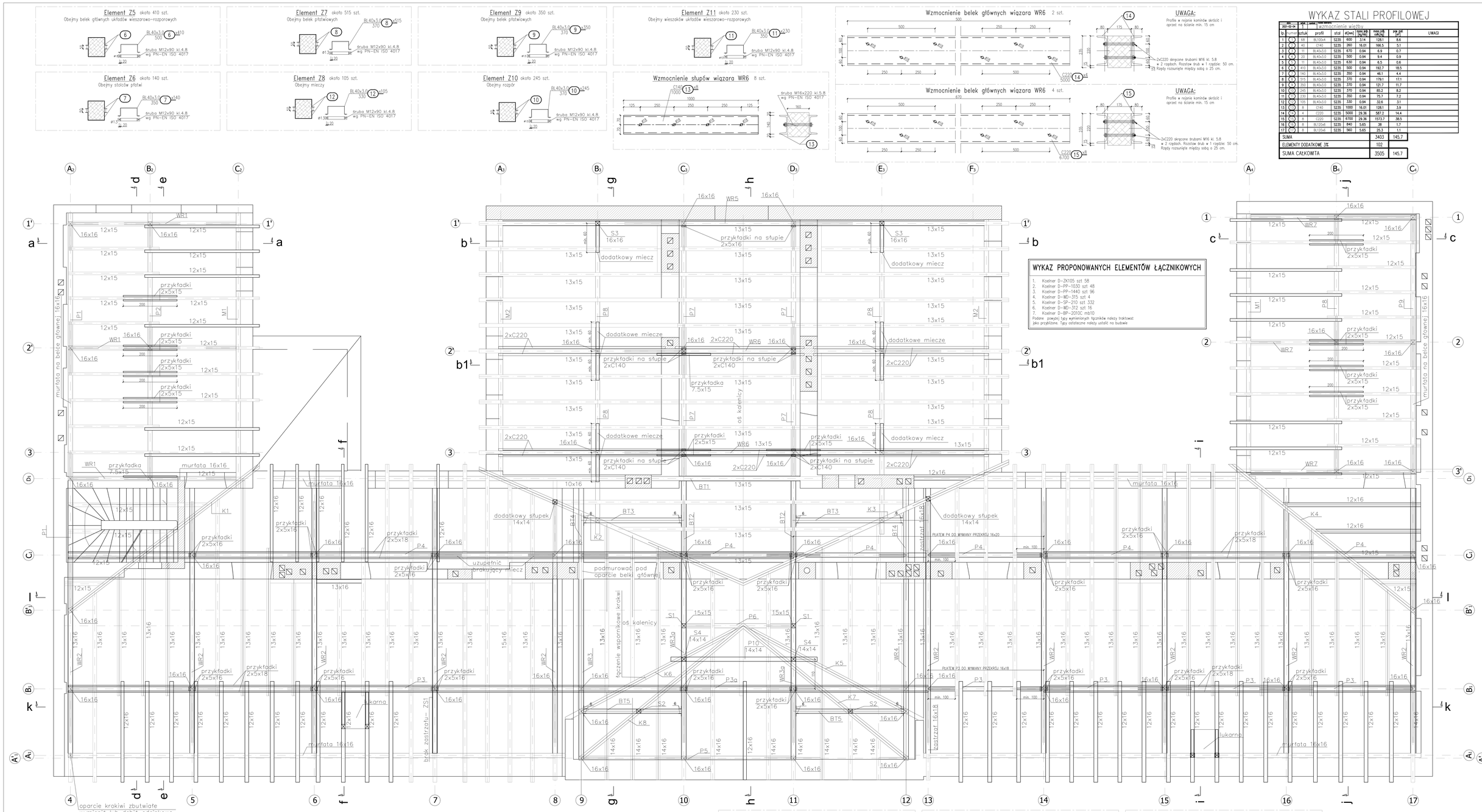

WYKAZ STALI PROFILOWEJ

data: 2021-02-04	arkusz: 1	nazwa: Wzmocnienie wiązara					
lp.	numer	gatunek	profil	długość [cm]	masa jedn. [kg/mb]	masa całk. [kg]	pow. jedn. [m²]	UWAGI
1	1	68	BL100x4	S235	600	3.14	128.1	8.6
2	2	40	C140	S235	260	16.01	166.5	5.1
3	3	11	BL40x3.0	S235	670	0.94	6.9	0.7
4	4	20	BL40x3.0	S235	500	0.94	9.4	0.9
5	5	11	BL40x3.0	S235	630	0.94	6.5	0.6
6	6	410	BL40x3.0	S235	500	0.94	192.7	18.5
7	7	140	BL40x3.0	S235	350	0.94	46.1	4.4
8	8	515	BL40x3.0	S235	370	0.94	179.1	17.1
9	9	350	BL40x3.0	S235	370	0.94	121.7	11.7
10	10	245	BL40x3.0	S235	370	0.94	85.2	8.2
11	11	230	BL40x3.0	S235	350	0.94	75.7	7.2
12	12	105	BL40x3.0	S235	330	0.94	32.6	3.1
13	13	8	C140	S235	1000	16.01	128.1	3.9
14	14	4	C220	S235	5000	29.36	587.2	14.4
15	15	8	C220	S235	6700	29.36	1573.7	38.5
16	16	8	BL120x6	S235	840	5.65	38	1.7
17	17	8	BL120x6	S235	560	5.65	25.3	1.1
SUMA							3403	145.7
ELEMENTY DODATKOWE 3%							102	
SUMA CAŁKOWITA							3505	145.7

WYKAZ PROPONOWANYCH ELEMENTÓW ŁĄCZNIKOWYCH

1. Koelner D-ZX105 szt 58
2. Koelner D-PP-1030 szt 48
3. Koelner D-PP-1440 szt 96
4. Koelner D-WD-315 szt 4
5. Koelner D-SP-210 szt 332
6. Koelner D-WD-312 szt 16
7. Koelner D-BP-2010C mb10

Podane powyżej typy wymienionych łączników należy traktować jako przykładowe. Typy ostateczne należy ustalić na budowie.

LEGENDA – ISTNIEJĄCE ELEMENTY WIĘŹBY DACHOWEJ (podane wymiary przekrojów elementów drewnianych uśredniono)

1. UKŁAD WIESZAROWO–ROZPOROWY SKRZYDŁO WSCHODNIE WR1:
   BELKA GŁÓWNA 18X22CM, ZASTRZAŁY 16X16CM, KLESZCZE 2X6X20CM, WIESZAK 16X16CM
2. PŁATEW GÓRNA (P1) I DOLNA (P2)SKRZYDŁO WSCHODNIE:
   BELKA 18X18CM, MIECZE 12X16CM STOLCE 16X16CM
3. UKŁAD WIESZAROWO–ROZPOROWY BUDYNEK FRONTOWY WR2:
   BELKA GŁÓWNA 18X24CM, ZASTRZAŁY 14X16CM, BELKA ROZPIERAJĄCA 16X16CM, WIESZAKI 16X16CM
4. PŁATEW POŚREDNIA (P3, P3A, P4) BUDYNEK FRONTOWY:
   BELKA 16X18CM, MIECZE 14X16CM, STOLCE 16X16CM
5. UKŁAD WIESZAROWO–ROZPOROWY BUDYNEK FRONTOWY WR3 I WR3A:
   BELKA GŁÓWNA 24X28CM, ZASTRZAŁY 14X16CM, BELKA ROZPIERAJĄCA 16X16CM, WIESZAKI 16X16CM
6. UKŁAD WIESZAROWO–ROZPOROWY BUDYNEK FRONTOWY WR4:
   BELKA GŁÓWNA 18X24CM, ZASTRZAŁY 14X16CM, BELKA ROZPIERAJĄCA 16X16CM, WIESZAKI 16X16CM
7. PŁATEW GÓRNA BUDYNEK FRONTOWY P5:
   BELKA PŁATWI 17X24CM, MIECZE 14X16CM, STOLCE 16X16CM
8. KROKIEW KOSZOWA (K1) 15X16CM, (K2)(K3) 14X16CM DREWNO KLASY C24
9. KROKIEW KOSZOWA (K4) 16X16CM
10. KROKIEW KOSZOWA (K5), (K6) 14X15CM
11. KROKIEW KOSZOWA (K7), (K8) 14X17CM
12. PŁATEW KALENICOWA P6:
    BELKA PŁATWI 15X15CM, MIECZE 14X16CM, STOLCE 15X15CM
13. UKŁAD WIESZAROWO–ROZPOROWY SKRZYDŁO POŁUDNIOWE WR5:
    BELKA GŁÓWNA 18X21CM, ZASTRZAŁY 16X18CM, BELKA ROZPIERAJĄCA 16X18CM, WIESZAKI 16X16CM
14. UKŁAD WIESZAROWO–ROZPOROWY SKRZYDŁO POŁUDNIOWE WR6:
    BELKA GŁÓWNA 17.5X23.5CM, ZASTRZAŁY 16X18CM, BELKA ROZPIERAJĄCA 16X18CM, WIESZAKI I STOLCE 16X16CM
15. BELKA–TRAM (BT1)18X21CM SKRZYDŁA POŁUDNIOWEGO OPARTA NA ŚCIANACH W OSI C3 D3
16. BELKA–TRAM (BT2)18X21CM SKRZYDŁA POŁUDNIOWEGO OPARTA NA ŚCIANIE W OSI C1 I TRAMIE BT1
17. BELKA–TRAM (BT3)17X21CM BUDYNKU FRONTOWEGO OPARTA NA TRAMIE BT2 I BT4
18. BELKA–TRAM (BT4)18X21CM BUDYNKU FRONTOWEGO OPARTA NA ŚCIANACH W OSI C1 I D1
19. PŁATEW GÓRNA SKRZYDŁO POŁUDNIOWE P7:
    BELKA PŁATWI 16X20CM, MIECZE 13X15CM, STOLCE 16X16CM
20. PŁATEW DOLNA (JSTYJDOWNA)ŚKOŚNE SKRZYDŁO POŁUDNIOWE P8:
    BELKA PŁATWI 17X20CM, STOLCE 16X16CM, BRAK PODPARCIA MIECZAMI
21. UKŁAD WIESZAROWO–ROZPOROWY SKRZYDŁO ZACHODNIE WR7:
    BELKA GŁÓWNA 18X22CM, ZASTRZAŁY 15X16CM, KLESZCZE 2X8X17CM, WIESZAK 16X16CM
22. PŁATEW GÓRNA (P9) I DOLNA (P8)SKRZYDŁO ZACHODNIE:
    BELKA 15X18CM, MIECZE 12X16CM STOLCE 16X16CM
23. MURŁATA (M1) SKRZYDŁO WSCHODNIE I ZACHODNIE: BELKA MURŁATY 16X16CM
24. MURŁATA (M2) SKRZYDŁO POŁUDNIOWE: BELKA MURŁATY 16X16CM

LEGENDA – ELEMENTY WYMIENIANE I DODATKOWE

1. KROKWIE DACHU JEDNOSPADOWEGO W SKRZYDLE WSCHODNIM I ZACHODNIM 12x15 KLASA C24.
2. PRZYKŁADKI KROKWI DWUPRZESŁOWYCH DACHU JEDNOSPADOWEGO W SKRZYDLE WSCHODNIM I ZACHODNIM 2x5x15 KLASA C24 (WZMOCNIENIE STREFY PODPOROWEJ).
3. KROKWIE DWUSPADOWEGO W BUDYNKU FRONTOWYM PRZEKRÓJ 12X16CM KLASA DREWNA C24
4. PŁATEW POŚREDNIA (P3) W BUDYNKU FRONTOWYM W OSIACH 13–14 NOWA BELKA 16X18CM, MIECZE 14X16CM, KLASA DREWNA C24.
5. OBUSTRONNE DOBICIE DO PŁATWI P3 PRZYKŁADEK 2x5x18CM.
6. PŁATEW POŚREDNIA (P4) W BUDYNKU FRONTOWYM W OSIACH 11–14 NOWA BELKA 16X18CM, MIECZE 14X16CM, KLASA DREWNA C24.
7. OBUSTRONNE DOBICIE DO PŁATWI P4 PRZYKŁADEK 2x5x18CM.
8. ISTNIEJĄCA KROKIEW KOSZOWA (K2), (K3) PODPARTA DODATKOWO SŁUPKIEM 14X14CM.
9. STOLCE PŁATWI KALENICOWEJ (S1) BUDYNEK FRONTOWY: PRZEKRÓJ 16X18CM KLASA DREWNA C24.
10. BELKA (BT5) DO PODPARCIA KROKWI KOSZOWEJ K7 I K8 BUDYNEK FRONTOWY: PRZEKRÓJ 14X14CM KLASA DREWNA C24.
11. DODATKOWA PŁATEW P10 14x14cm PODPIERAJĄCA KROKWIE KOSZOWE K–5, K–6, K–7, K–8.
12. DODATKOWE SŁUPY P4 14x14 PODPIERAJĄCE PŁATEW P10 OPARTE NA ROZPORZE WIĄZARA GŁÓWNEGO.
13. STOLCE (S2) KROKWI K8 I K7 BUDYNEK FRONTOWY: PRZEKRÓJ 14X14CM KLASA DREWNA C24.
14. ZASTRZAŁ (ZS1) W UKŁADZIE WIESZAROWO–ROZPOROWYM BUDYNEK FRONTOWY: PRZEKRÓJ 14X16CM KLASA DREWNA C24.
15. PRZEMIĄŻKI (PW1) W UKŁADZIE WIESZAROWO ROZPOROWYM SKRZYDŁA WSCHODNIEGO WR1 I ZACHODNIEGO WR7 (DOTYCZY UKŁADÓW W OSI 1' I 1) WYMAGANA DŁUGOŚĆ PRZEMIĄŻEK 20CM POZOSTAŁE WYMIARY DOPASOWAĆ DO ISTN. PRZEKROJÓW KLASA DREWNA C24.
16. ELEMENTY ŁUKARN: KROKWIE 8X12CM, STOLCE 12X12CM, NADPROŻE OKIENNE 12X12CM, KLASA DREWNA C24.
17. WIESZAKI W WIĄZARACH WR2, WR3, WR3A WZMOCNIONE OBUSTRONNYMI PRZYKŁADKAMI 2x5x16 W CZĘŚCI NAD MIECZAMI.
18. WIĄZAR WR6 : WZMOCNIENIE STREFY PODPOROWEJ KROKWI NA GÓRNEJ PŁATWI POŚREDNIEJ ZA POMOCĄ PRZYKŁADEK 2x5x150CM, WZMOCNIENIE SŁUPÓW PRZEZ ZASTOSOWANIE OBUSTRONNYCH CEOWNIKÓW C140.
19. WIĄZAR WR6 : BELKA GŁÓWNA WZMOCNIONA PRZEZ SKRĘCENIE JEJ Z 2xC220.
17. WIĄZAR WR5 : WIESZAK WZMOCNIONY PRZEZ SKRĘCENIE GO Z 2xC140.
17. WIĄZAR WR5 :WZMOCNIENIE SŁUPÓW PRZEZ ZASTOSOWANIE JEDNOSTRONNEJ PRZYKŁADKI 5x16.
18. DODATKOWE MIECZE PODPIERAJĄCE PŁATWIE P8 O WYMIARACH 12X16CM.
19. DODATKOWE SŁUPKI S3 W WIĄZARZE WR5.

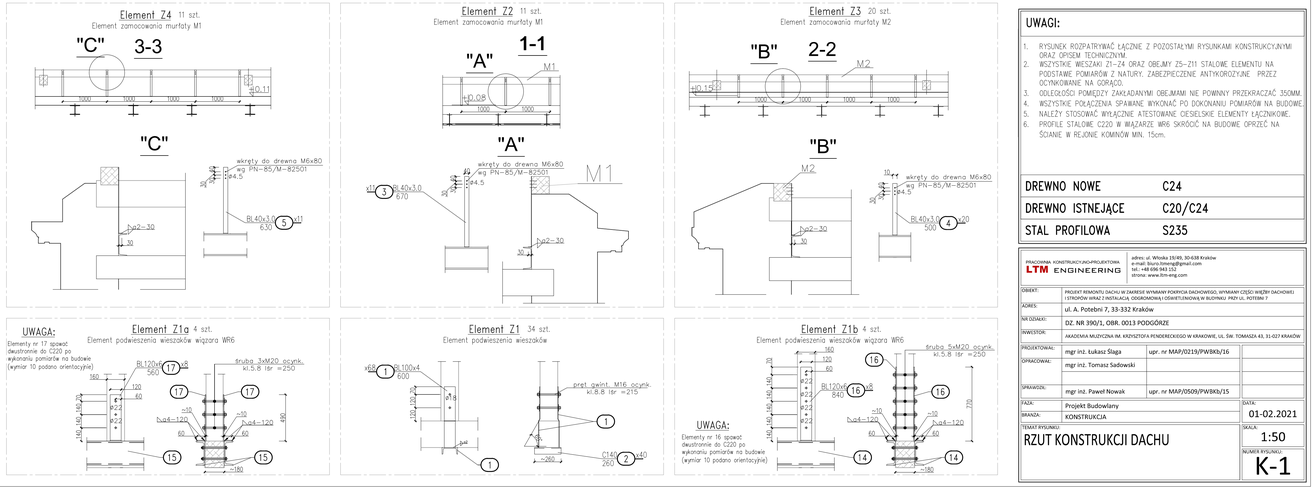

UWAGI:

1. RYSUNEK ROZPATRYWAĆ ŁĄCZNIE Z POZOSTAŁYMI RYSUNKAMI KONSTRUKCYJNYMI ORAZ OPISEM TECHNICZNYM .
2. WSZYSTKIE WIESZAKI 21–24 ORAZ OBEJMY 25–211 STALOWE ELEMENTU NA PODSTAWIE POMIARÓW Z NATURY. ZABEZPIECZENIE ANTYKOROZYJNE PRZED OCYNKOWANIE NA GORĄCO.
3. ODEGŁOŚCI POMIĘDZY ZAKŁADANYMI OBEJMAMI NIE POWINNY PRZEKRACZAĆ 350MM.
4. WSZYSTKIE POŁĄCZENIA SPAWANE WYKONAĆ PO DOKONANIU POMIARÓW NA BUDOWIE.
5. NALEŻY STOSOWAĆ WYŁĄCZNIE ATESTOWANE CIESELSKIE ELEMENTY ŁĄCZNIKOWE.
6. PROFILE STALOWE C220 W WIĄZARZE WR6 SKRÓCIĆ NA BUDOWIE OPRZEĆ NA ŚCIANIE W REJONIE KOMINÓW MIN. 15cm.

DREWNO NOWE	C24
DREWNO ISTNIEJĄCE	C20/C24
STAL PROFILOWA	S235

PRACOWNIA KONSTRUKCYJNO-PROJEKTOWA LTM ENGINEERING
adres: ul. Wiślna 19/85, 30-638 Kraków
e-mail: biuro.ltmeng@gmail.com
tel.: +48 606 965 152
strona: www.ltm-eng.com

OBIEKT:	PROJEKT REMONTU DACHU W ZAKRESIE WYMIANY FOKRYCIA DACHOWEGO, WYMIANY CZĘŚCI WIĘŹBY DACHOWEJ I STROPÓW WRAZ Z INSTALACJĄ ODGROMOWĄ I OŚWIETLENIOWĄ W BUDYNKU PAŁ UL. POTEISKI 7		
ADRES:	ul. A. Poteiski 7, 33-332 Kraków		
NR DZIAŁKI:	DZ. NR 390/1, OBR. 0013 PODGÓRZE		
INWESTOR:	AKADEMIA MUZYCZNA IM. KRZYSZTOFA PENDERECKIEGO W KRAKOWIE, UL. SW. TOMASZA 43, 31-027 KRAKÓW		
PROJEKTOWAŁ:	mgr inż. Łukasz Ślęga	upr. nr MAP/0219/PWBKb/16	
OPRACOWAŁ:	mgr inż. Tomasz Sadowski		
SPRAWDZIŁ:	mgr inż. Paweł Nowak	upr. nr MAP/0509/PWBKb/15	
FAZA:	Projekt Budowlany		DATA: 01-02.2021
BRANŻA:	KONSTRUKCJA		
TYTUŁ RYSUNKU:	RZUT KONSTRUKCJI DACHU		SKALA: 1:50
			NUMER RYSUNKU: K-1