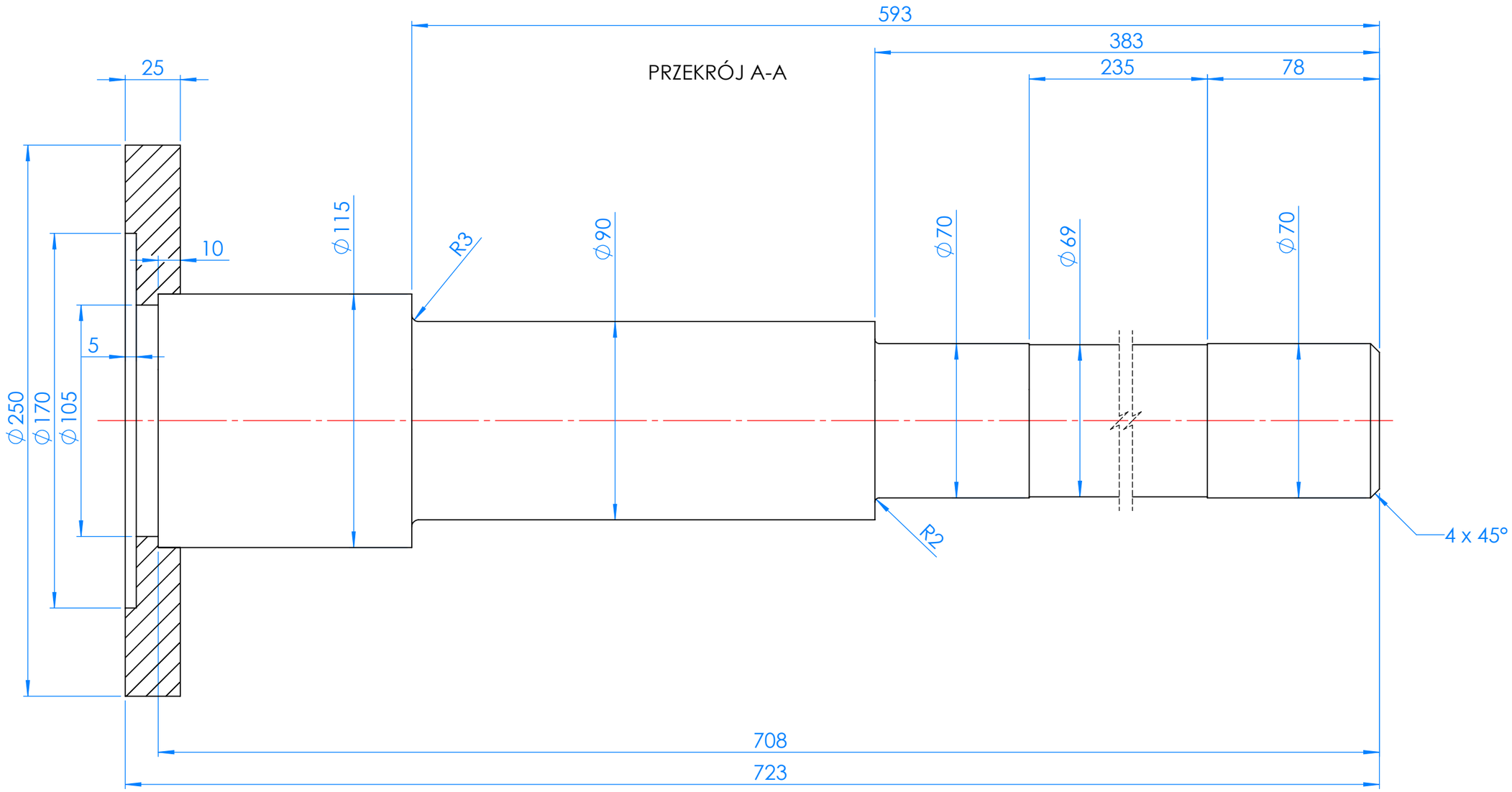

SKALA 1 : 5

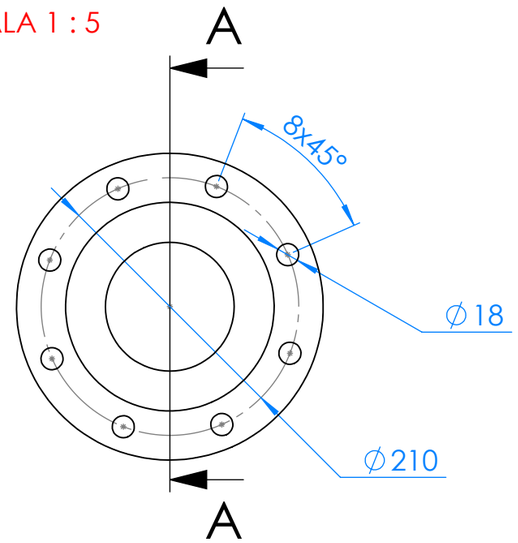

Tolerancje ogólne: PN-EN ISO 13920 klasa B/F ; PN-EN ISO 22768-1/2 klasa m/K | Wymagania ogólne dla złączy spawanych: PN-EN 25817 klasa D

Odpowiedzialny wydział	Konstruował	Sprawdził	Zatwierdził		Masa
KBKC	Mariusz Małysz	Ireneusz Pękała			32kg

Rodzaj rysunku	Podziałka	Materiał
	1:2	Materiał <nieokreślony>

Tytuł: **Czop z kołnierzem**

Numer rysunku: Czop z kołnierzem

Zmiana	Data wydania	Format	Arkusz
	26 marca 2024	A3	1/1

KAROL KANIA I SYNOWIE

Niniejsza dokumentacja stanowi własność firmy **Karol Kania i Synowie sp. z o.o.** i jest utworem w rozumieniu ustawy z dnia 4 lutego 1994r. o prawie autorskim i prawach pokrewnych (Dz.U.Nr 90, poz. 631)
Żadna jej część nie może być rozpowszechniana lub kopiowana w jakikolwiek sposób (elektroniczny, mechaniczny lub inny) bez pisemnej zgody **Karol Kania i Synowie sp. z o.o.**