WODOCIĄG WOD2 – STUDNIA ODWODNIENIOWA Sodw1

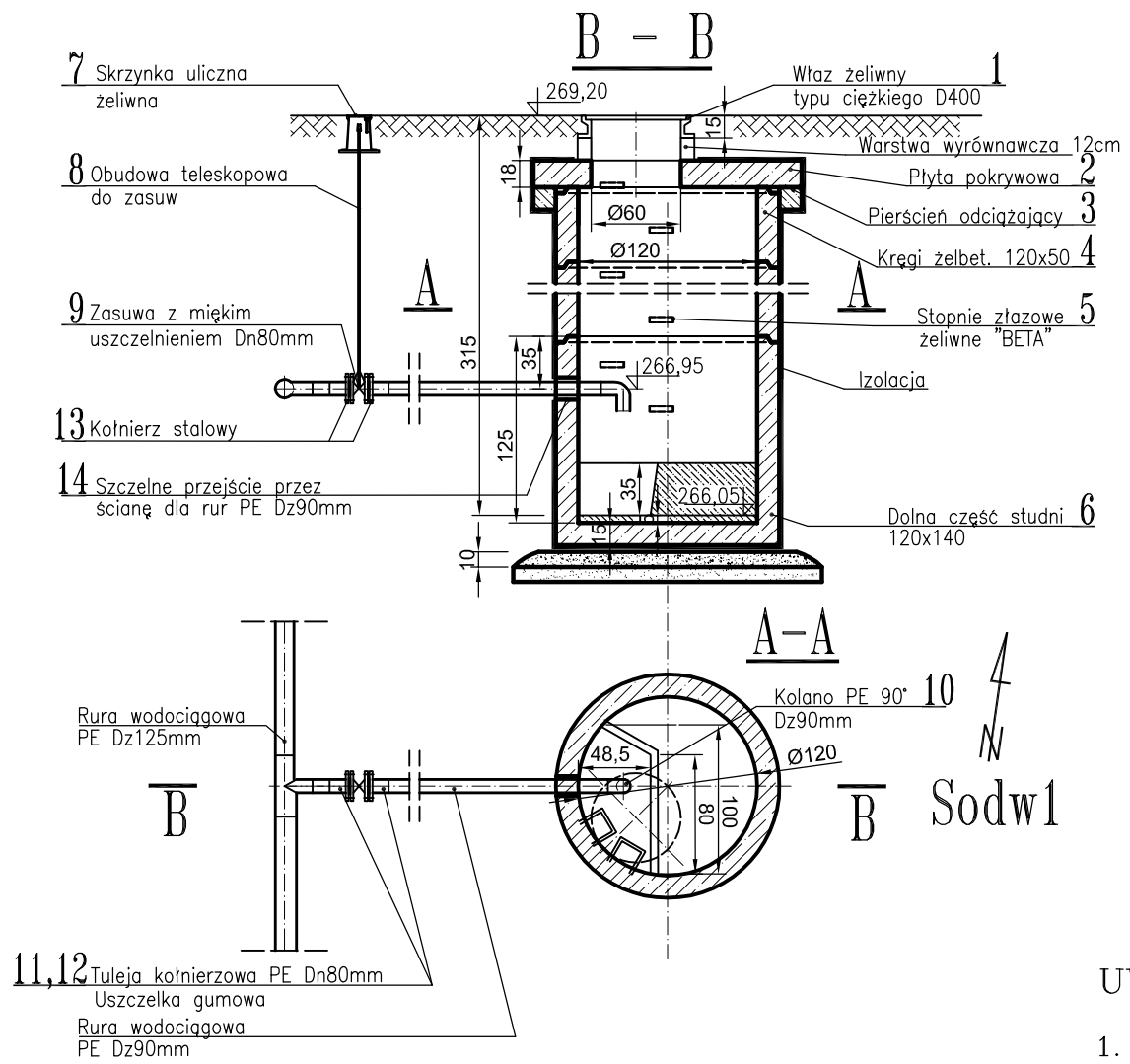

WODOCIĄG WOD2 – STUDNIA ODWODNIENIOWA Sodw1

Poz.	Ilość szt.	Wyszczególnienie	Materiał
1	1	Właz żeliwny typu ciężkiego D400	żeliwo
2	1	Płyta pokrywowa	żelbet
3	1	Pierścień odciążający	żelbet
4	3	Krąg 120x50 cm	żelbet
5	8	Stopnie złazowe	żeliwo
6	1	Dolna część studni 120x140 cm	żelbet
7	1	Skrzynka uliczna żeliwna + podkładka	żeliwo
8	1	Obudowa teleskopowa do zasuw	RD=2,00–2,50m
9	1	Zasuwa kołnierzowa krótka z miękim uszczelnieniem Dn80mm PN16	żeliwo sferoidalne
10	1	Kolano Dz90mm 90°	PE 100 SDR 11
11	2	Tuleja kołnierzowa Dn80mm	PE 100 SDR 11
12	2	Uszczelka gumowa do połączeń kołnierzowych Dn80mm	SDR 11
13	2	Kołnierz stalowy Dn80mm	stal SDR 17
14	1	Szczelne przejście przez ścianę dla rur z PE Dz90mm	

UWAGI:

1. Rysunek rozpatrywać łącznie z częścią konstrukcyjną projektu.
2. Wymiary podano w [cm]

BPBK KATOWICE

BIURO PROJEKTÓW BUDOWNICTWA KOMUNALNEGO
SPÓŁKA Z O.O.
40-082 KATOWICE, ul. SOBIESKIEGO 2
tel.: 32 2589021-26 fax: 32 2597869 www.bpbk-katowice.com bpbk@bpbk-katowice.com

PRACOWNIA: G2

ZAMAWIAJĄCY: Przedsiębiorstwo Wodociągów i Kanalizacji Sp. z o.o. w Piekarach Śląskich ul. Rożdzieńskiego 38 41–946 Piekary Śląskie

KIEROWNIK PRACOWNI: mgr inż. Paweł MARZEC

INWESTYCJA: "Budowa sieci wodociągowej w rejonie ul. Bpa Nankera i Wyspiańskiego od ul. Partyzantów do Brzechwy"

DATA: 15.07.2014r.

OBIEKT: Sieć wodociągowa

SKALA: b.s.

STADIUM: PROJEKT WYKONAWCZY – CZĘŚĆ TECHNOLOGICZNA

TYTUŁ RYSUNKU: Studnia odwodnieniowa Sodw1 o średnicy ø1,2m – schemat

NR RYS. W/009

PROJEKTANT	UPRAWNIENIA	PODPIS	SPRAWDZAJĄCY	UPRAWNIENIA	PODPIS	OPRACOWAŁ	PODPIS
inż. Bożenna JAROSZ	Nr upr. 724/82		inż. Stanisław KORLA	Nr upr. 135/87		mgr inż. Małgorzata MACIASZCZYK	

ZNAK OPRACOWANIA	STADIUM PROJEKTU	NR OBIEKTU	SYMBOL DOK.	BRANŻA	NR IDENTYFIKACYJNY	NR REWIZJI
5621	PW	00	R	W	009	00

WSZELKIE PRAWA ZASTRZEŻONE. KOPIOWANIE W JAKIKOLWIEK SPOSÓB BEZ ZGODY BPBK SP. Z O.O. KATOWICE ZABRONIONE