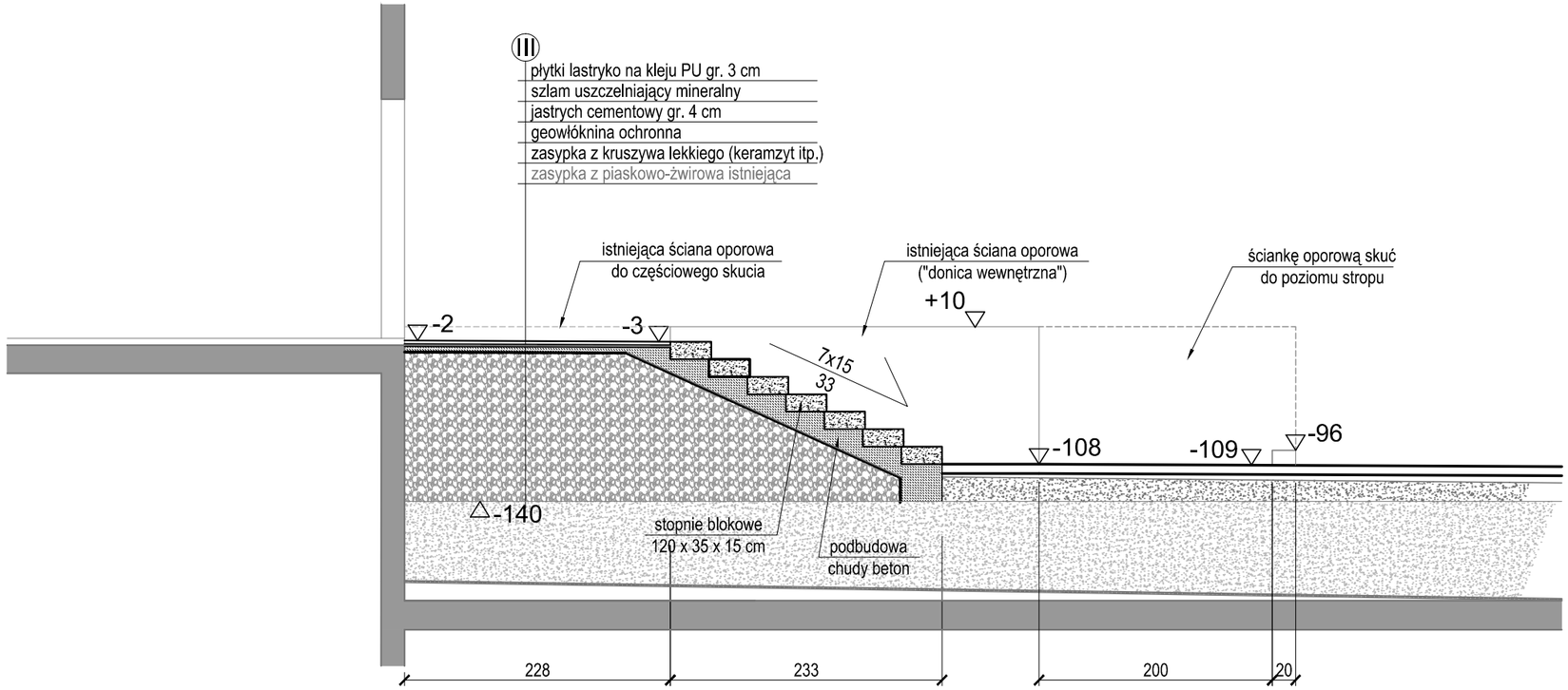

PRZEKRÓJ B-B

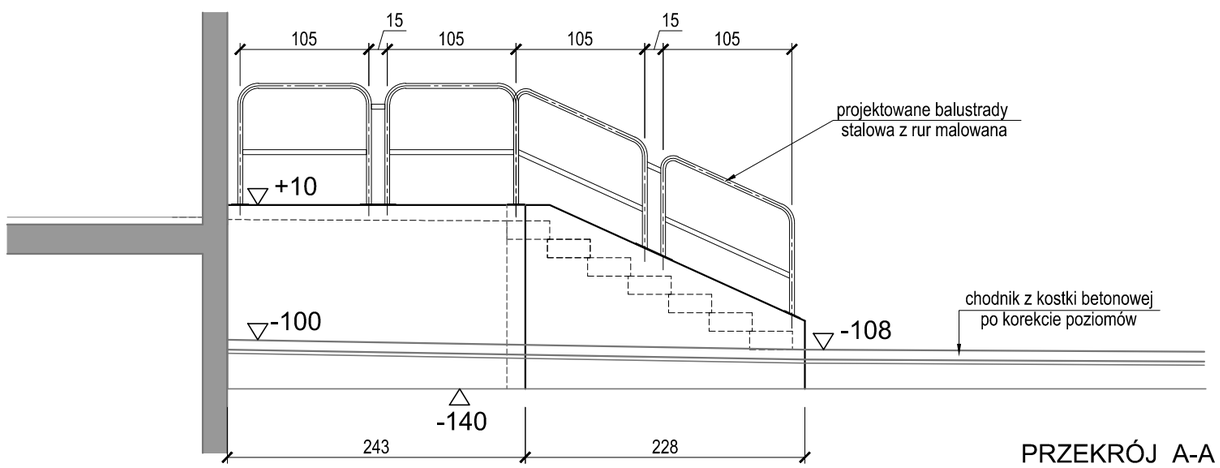

PRZEKRÓJ A-A

PROJEKTOWAŁ: arch J.Słociński
uprawnienia 867/Gd/82, specjalność
architektoniczna bez ograniczeń

PROJEKTOWAŁ: inż H.Olszewski
uprawnienia nr 2420/Gd/86
spec. konstrukcyjno–budowlana

tel/fax:
(58)3049500
jotha@jotha.pl
80–204 Gdańsk
Śniadeckich 26/5

SKALA:	DATA:	NR RYSUNKU:	REW:
1:50	09.2023	SP24-BA-04	

Wojewódzki Szpital Psychiatryczny w Gdańsku
POCHYLNIA PRZY TUNELU KOMUNIKACYJNYM

PROJEKT BUDOWLANY

PRZEKROJE A-A i B-B

Niniejszy projekt stanowi autorskie opracowanie firmy JOTHA i jest chroniony prawem autorskim zgodnie z ustawą z 01.08.2000 r (Dz. Ustaw Nr 80 poz. 904)