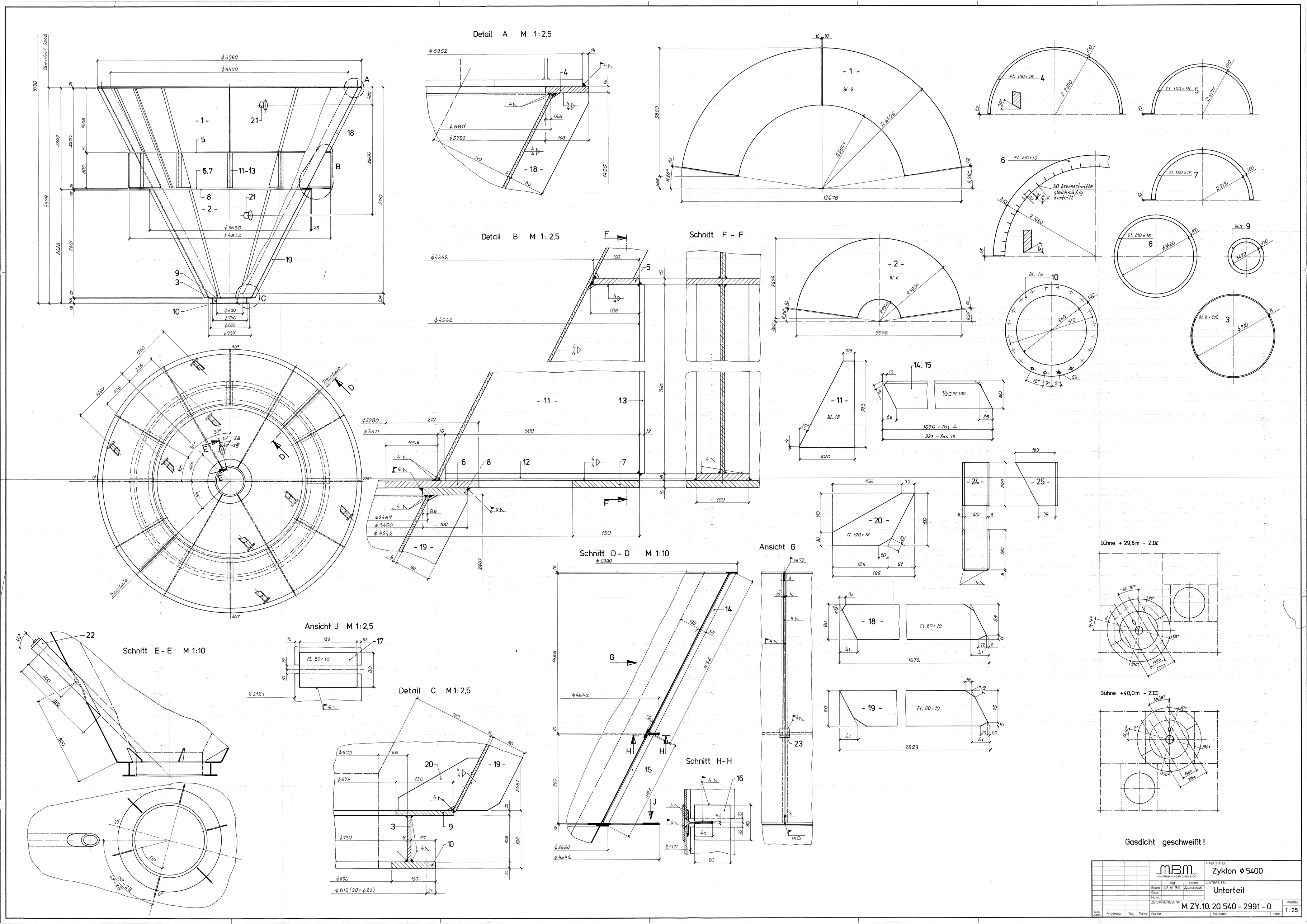
Detail A M 1:2,5
Detail B M 1:2,5
Schnitt F - F
Schnitt D - D M 1:10
Ansicht G
Ansicht J M 1:2,5
Schnitt E - E M 1:10
Detail C M 1:2,5
Schnitt H-H
Bühne + 29,6m - ZIV
Bühne + 40,0m - ZIII
30 Brennschnitte gleichmäßig verteilt
Trennlinie
Gasdicht geschweißt!
MBM
INDUSTRIEANLAGEN GMBH & CO.
HAUPTTITEL
Zyklon ϕ 5400
UNTERTITEL
Unterteil
ZEICHNUNGS-NR.
M. ZY.10.20.540 - 2991 - 0
Maßstab
1:25