Elementy		Nr pręta	Średnica	Długość (cm)	Ilość prętów		Długość całkowita pręta (m)		
Nazwa	Ilość				w elemencie	ogółem	A-I(St0S)		
							# 8	# 12	# 16
S-B.3	1	62	16	250	6	6			15,00
		63	16	401	6	6			24,06
		64	12	441	4	4		17,64	
		65	8	140	40	40	56,00		
		66	8	138	28	28	38,64		
		76	12	110	4	4		4,40	
S-B.4	1	67	16	401	6	6			24,06
		68	12	441	4	4		17,64	
		69	12	441	4	4		17,64	
		70	8	140	27	27	37,80		
		71	8	218	27	27	58,86		
		76	12	110	8	8		8,80	
S-B.5	1	70	8	140	27	27	37,80		
		71	8	218	27	27	58,86		
		72	16	250	2	2			5,00
		73	8	48	8	8	3,84		
		74	12	441	4	4		17,64	
		75	12	441	4	4		17,64	
		76	12	110	8	8		8,80	
		77	16	401	6	6			24,06
Długość wg średnic (m)							251,80	110,20	92,18
Masa 1 m pręta (kg/m)							0,40	0,89	1,58
Masa łączna wg średnic (kg)							115,26	97,86	145,64
Masa łączna wg gatunku stali (kg)							358,76		
Ogółem (kg)							358,76		

SŁUP Poz. S-B.3
SZT.1

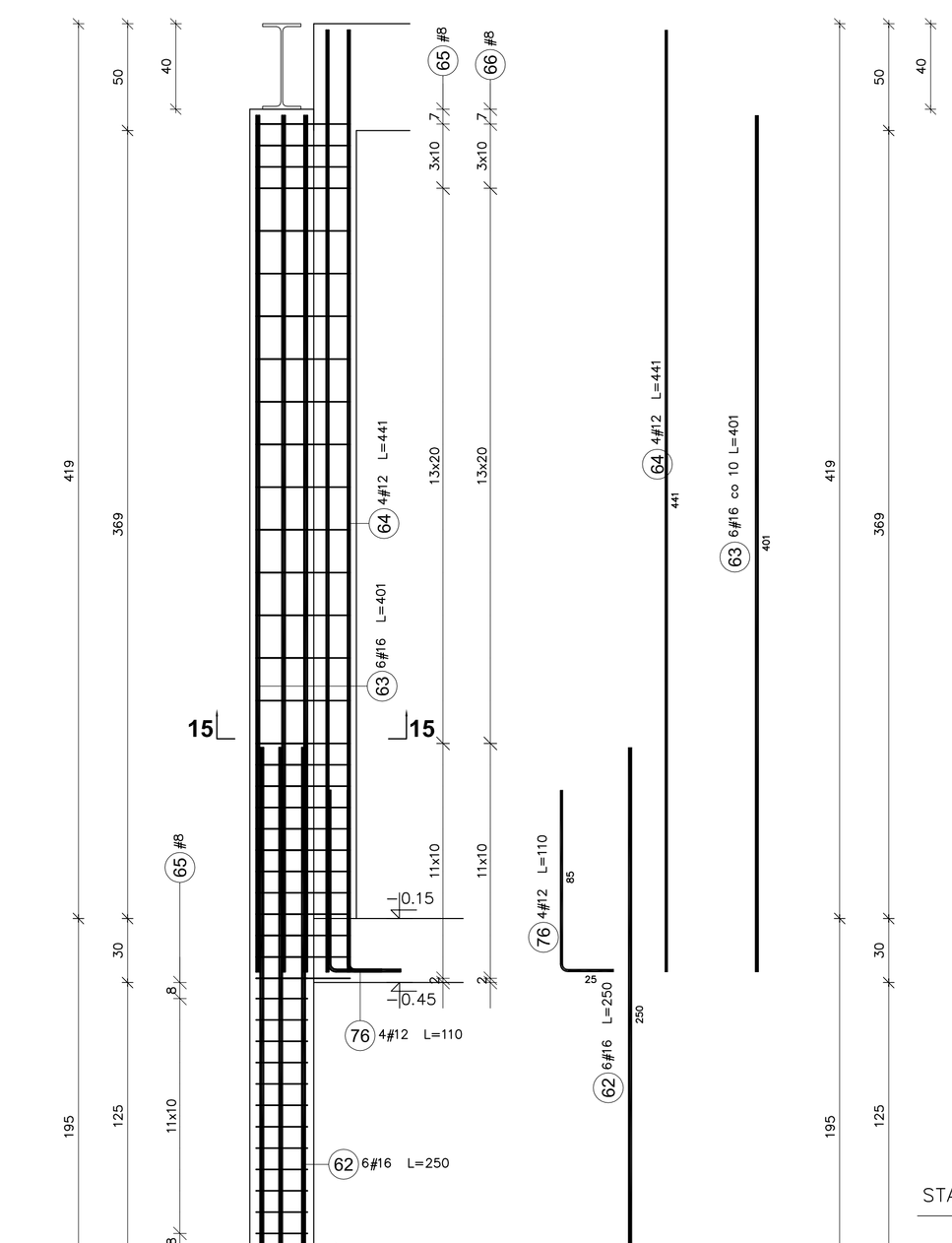

SŁUP Poz. S-B.4
SZT.1

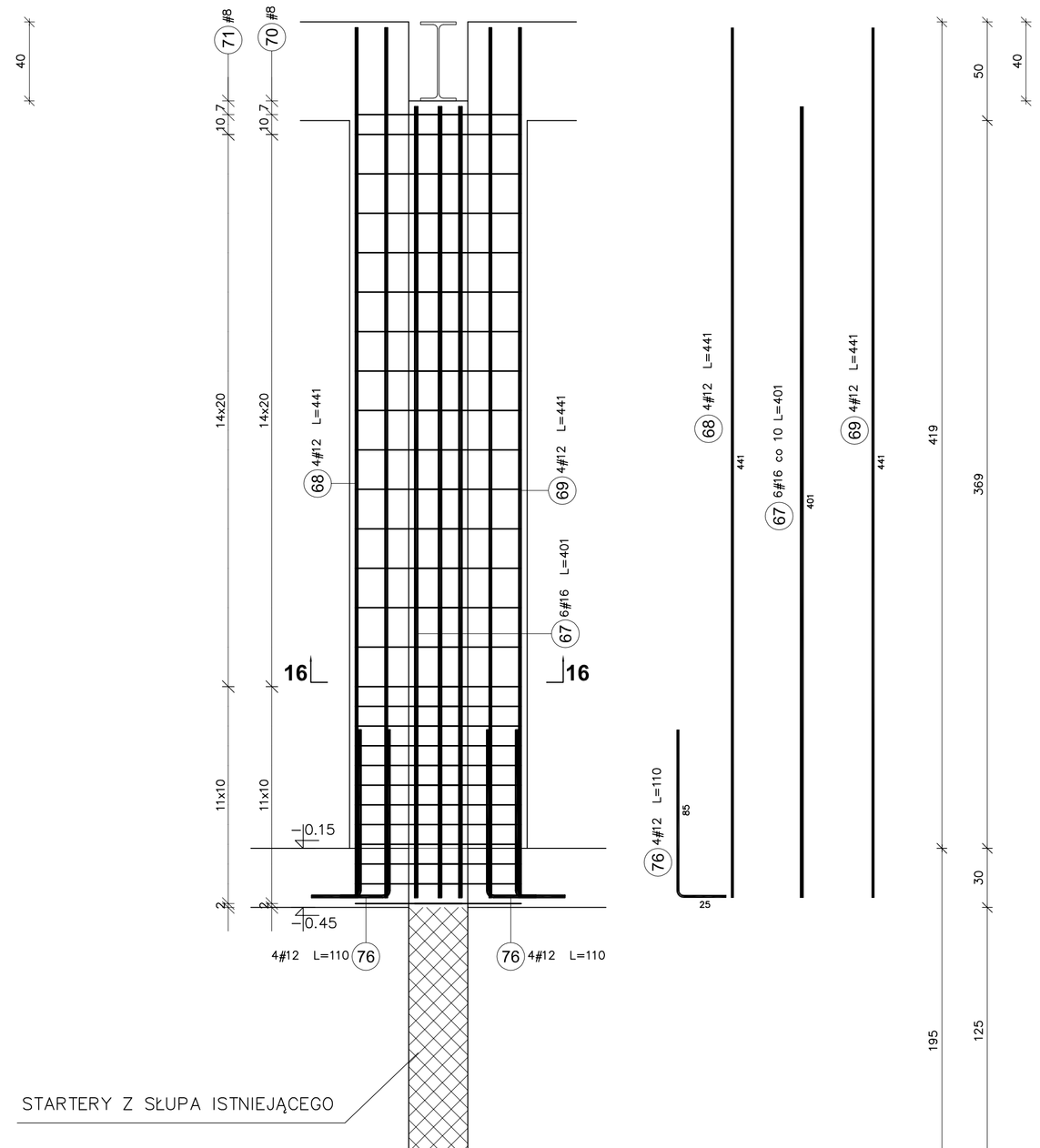

SŁUP Poz. S-B.5
SZT.1

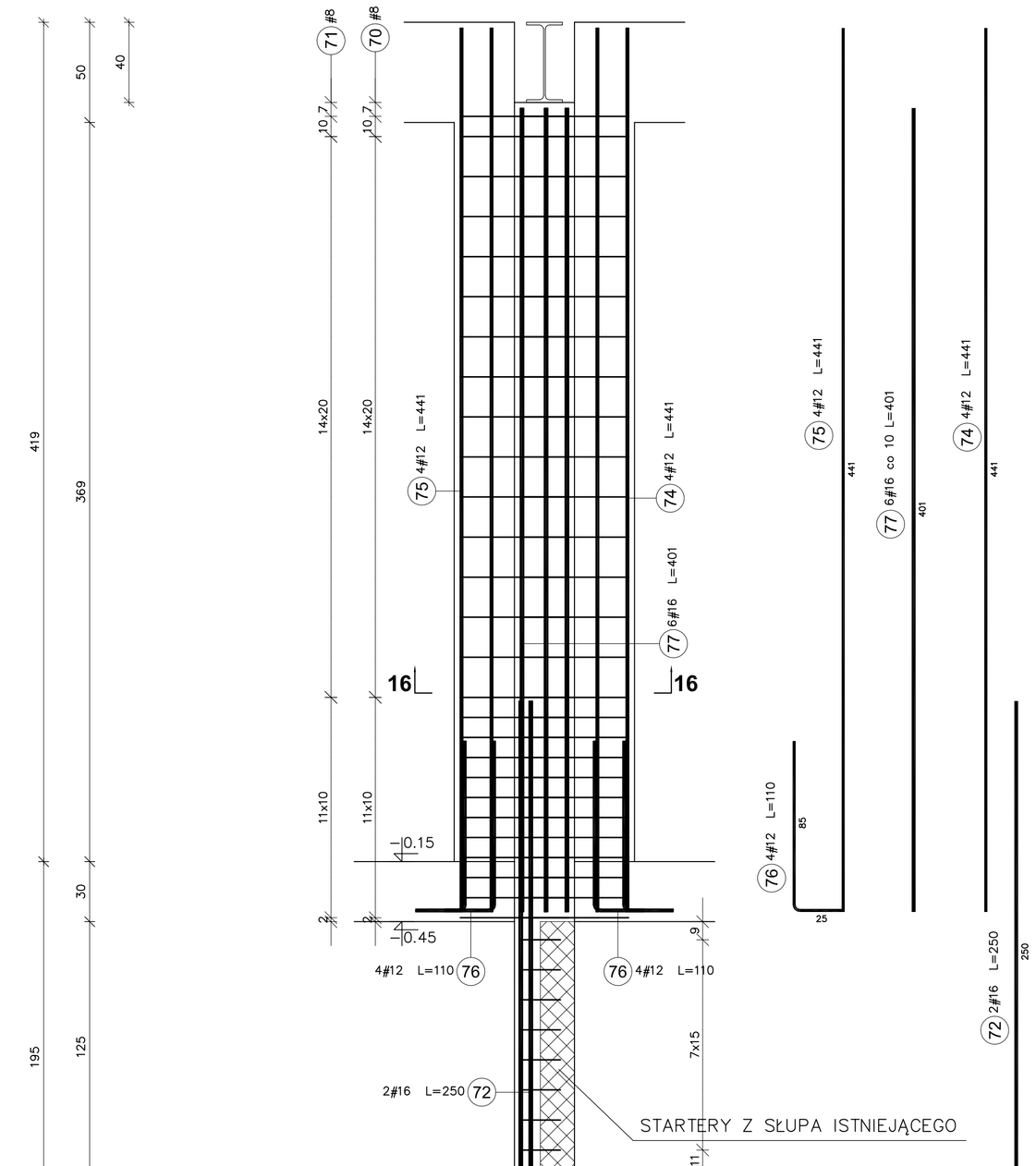

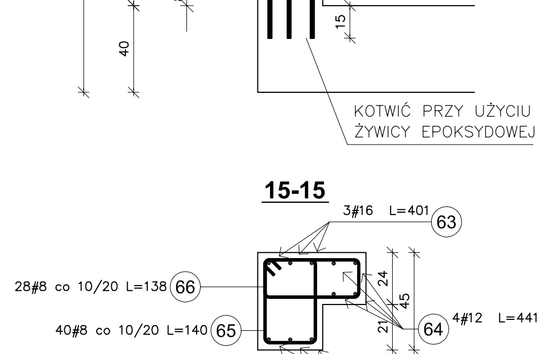

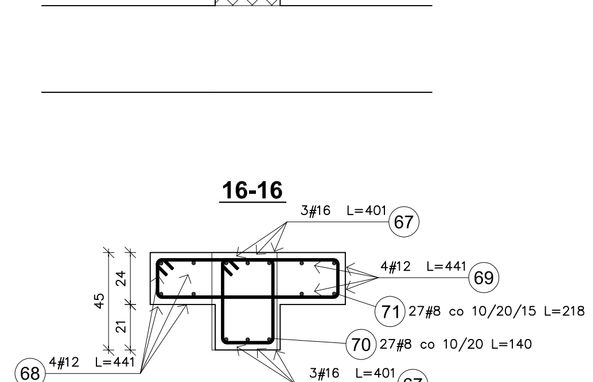

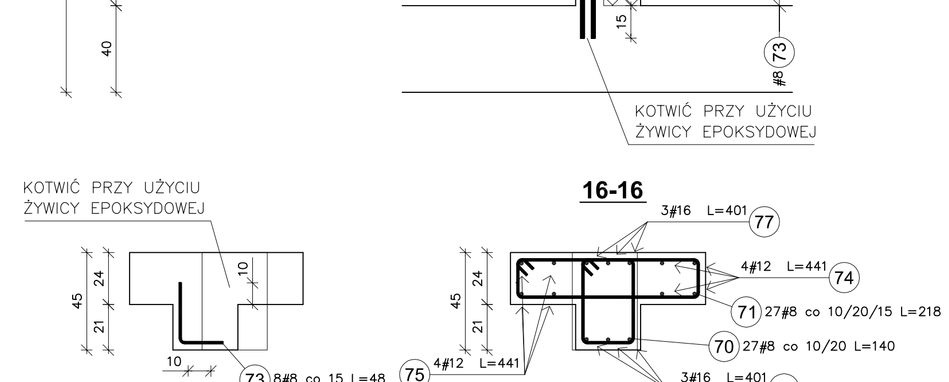

INDEKS	DATA	TEMAT ZMIANY / REVISION	PODPIS/SIGN.

PROBADEX - KRAKÓW
Spółka z o.o. Sp.k
ul. Makra 20
32-005 Niepołomice
probadex@probadex.pl
tel: +48 12 284-80-70
fax: 284-80-70 wewn. 24
www.probadex.pl

Probadex – Kraków jest akredytowanym wykonawcą usług w ramach programu Unii Europejskiej Phare "Program Rozwoju Przedsiębiorstw" realizowanego przez Polską Agencję Przedsiębiorczości w dziedzinie "Planowanie Inwestycyjne – Dokumentacja Techniczna Inwestycji"

BRANŻA/DISCIPLINE: konstrukcja	FAZA PROJ./STAGE: projekt budowlany ZAMIENNY

ZMIANA/REVISION: Zmiana decyzji pozwolenia na budowę nr 1669.2020

PROJEKTOWAŁ/DESIGNED: mgr inż. Waldemar Potoniec	UPR. NR: UPR.B.NR 35/2003	DATA: 01.2022	PODPIS:
OPRACOWAŁ/DRAWN BY:			
SPRAWDZIŁ/CHECKED BY: mgr inż. Grzegorz Bryła	PDK/0076/POOK/20	01.2022	

INWESTOR/INVESTOR: Krakowskie Pogotowie Ratunkowe, ul. Łazarza 14, 31-530 Kraków

OBIEKT/OBJECT: Budynek Krakowskiego Pogotowia Ratunkowego – miejsce stacjonowania zespołów ratownictwa medycznego na dz. 724/44, 724/46, 724/47 w Wieliczce przy ul. Powstania Styczniowego, jedn. ewidencyjna: 121905_4, Wieliczka 1, obręb nr 0001, Wieliczka 1"

TEMAT/SUBJECT: "Budowa Powiatowego Centrum Administracyjnego Obsługi Mieszkańców w Wieliczce przy ul. Powstania Styczniowego". Inwestycja planowana jest w etapach. Etap III: Budowa budynku Krakowskiego Pogotowia Ratunkowego – miejsca stacjonowania zespołów ratownictwa medycznego wraz z zagospodarowaniem terenu: budowę dróg, chodników, miejsc postojowych, murem oporowym na dz. 724/44, 724/46, 724/47 w Wieliczce przy ul. Powstania Styczniowego, jedn. ewidencyjna: 121905_4, Wieliczka 1, obręb nr 0001, Wieliczka 1"

TYTUŁ/TITLE: ZBROJENIE SŁUPÓW W OSI B

DATA/DATE: 01.2022	PLIK/FILE: 907.12-15-19.dwg
FORMAT/SIZE: 594x870	NR RYS. REWIZJA/DRWG. NO. REVISION: 907.12-17
SKALA/SCALE: 1:20	

© COPYRIGHT "PROBADEX" - KRAKÓW