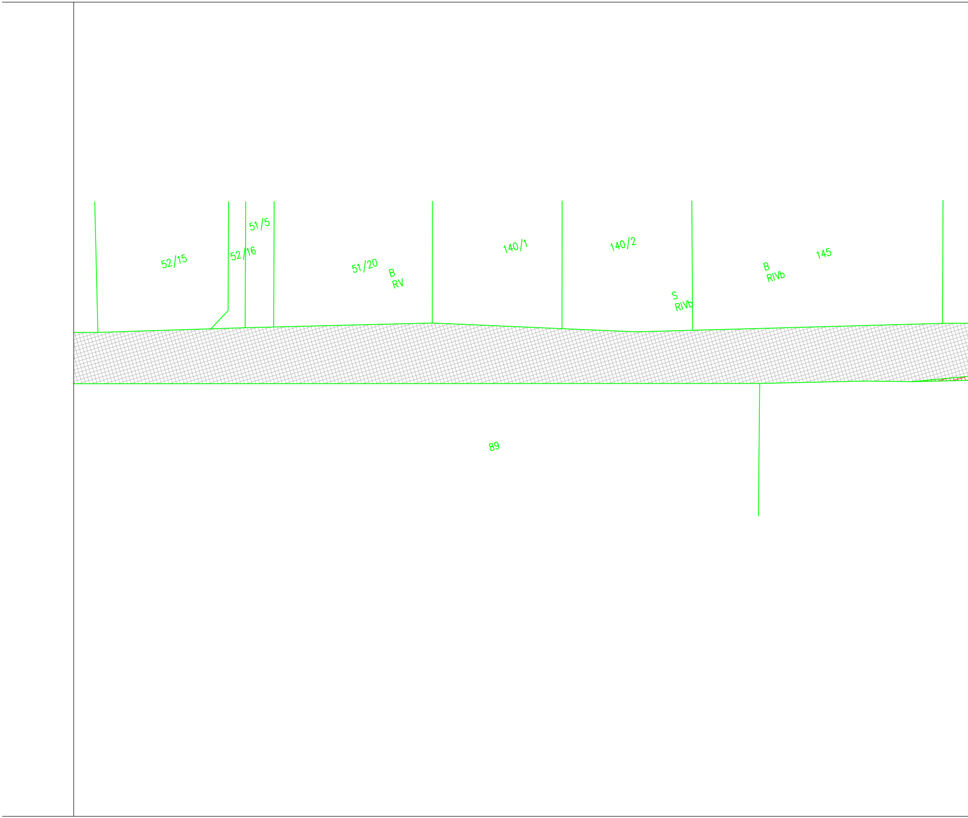
51/5
52/15
52/16
51/20
B
RV
140/1
140/2
S
RIVb
B
RIVb
145
89

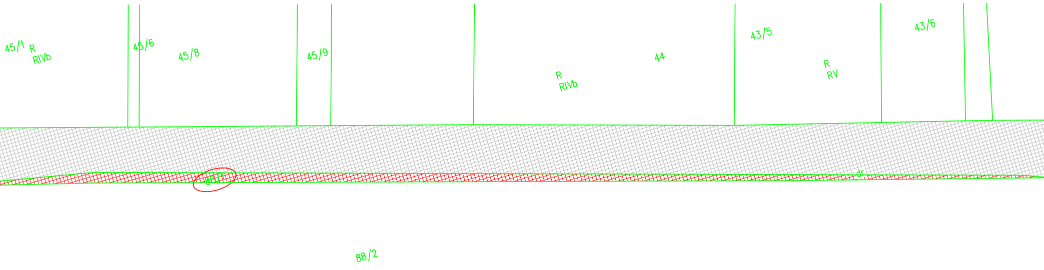
45/1
R
RIVb
45/6
45/8
45/9
R
RIVb
44
43/5
R
RV
43/6
88/1
dr
88/2

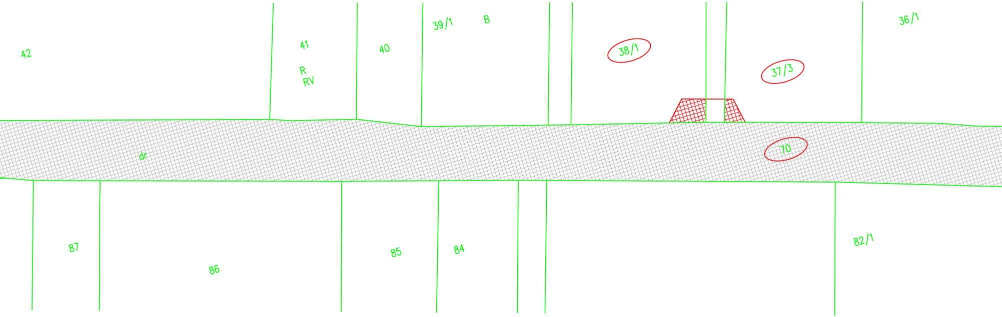
42
41
R
RV
40
39/1
B
38/1
37/3
36/1
dr
70
87
86
85
84
82/1

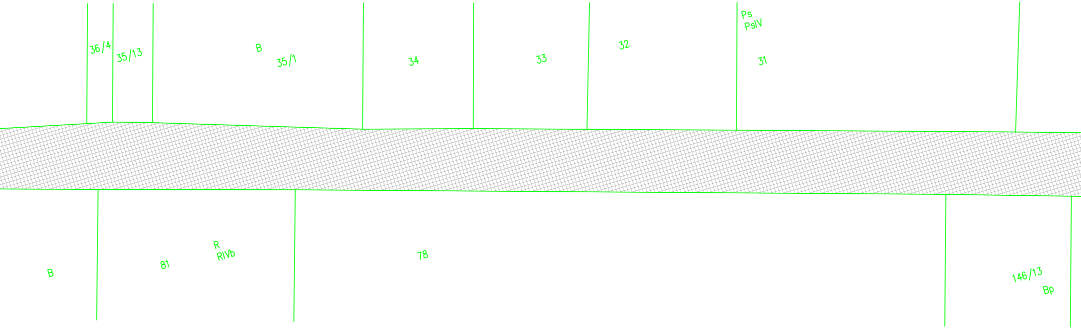
36/4
35/13
B
35/1
34
33
32
Ps
PsIV
31
B
81
R
RIVb
78
146/13
Bp

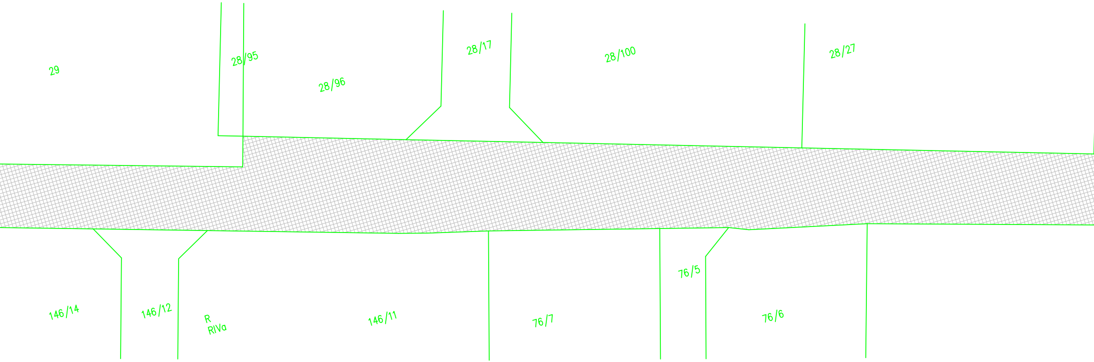
29
28/95
28/96
28/17
28/100
28/27
76/5
146/14
146/12
R
RIVa
146/11
76/7
76/6

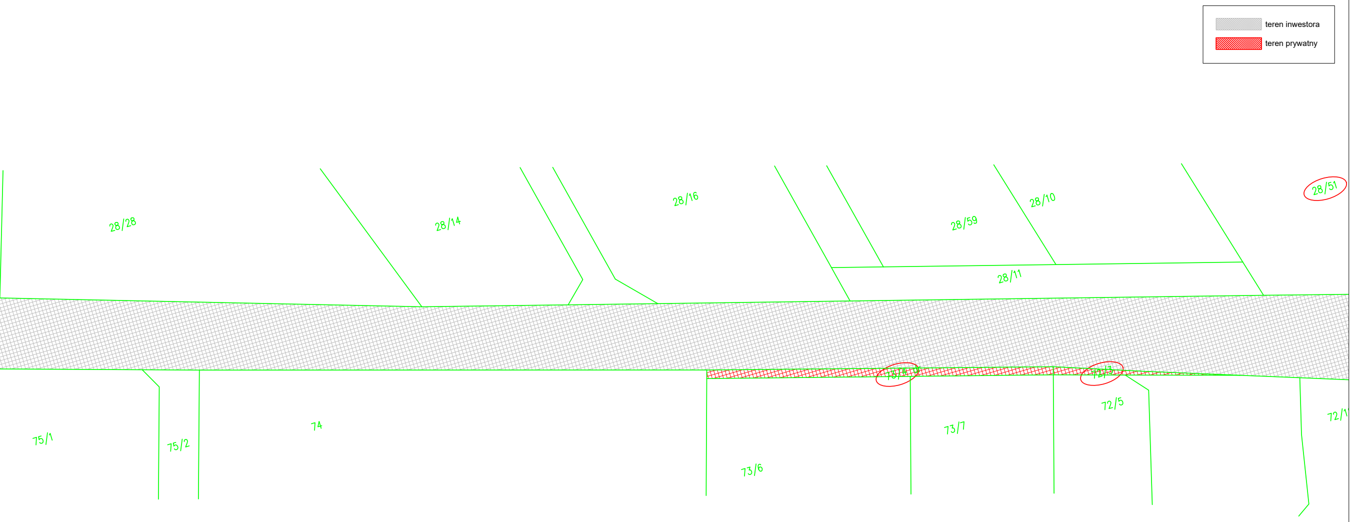
▨ teren inwestora
🟥 teren prywatny
28/28
28/14
28/16
28/59
28/10
28/51
28/11
73/4
dr
72/3
75/1
75/2
74
73/6
73/7
72/5
72/1

Obręb	Działka	Pow. zajęcia [m2]
0135	110/1	39,54
0135	110/2	32,10
0135	110/3	29,51
0135	110/4	8,62
0135	110/5	11,00
0135	110/6	56,21
0135	127/1	69,68
0135	127/3	29,09
0135	127/9	54,21
0135	127/14	31,31
0135	127/12	2,65
0135	111	2497,97

Obręb	Działka	Pow. zajęcia [m2]
0134	69/2	52,42
0134	98/1	70,11
0134	98/2	52,74
0134	68/2	4,60
0134	96/1	23,32
0134	96/2	74,08
0134	88/1	236,37
0134	38/1	24,10
0134	37/3	10,41
0134	73/4	88,88
0134	72/3	22,16
0134	28/51	98,85
0134	28/50	5,5
0134	100	50,03
0134	70	20997,34

Obręb	Działka	Pow. zajęcia [m2]
0119	129/1	27,16
0119	130/1	26,31
0119	131/1	37,10
0119	12/1	236,31
0119	13/1	58,13
0119	14	164,20
0119	10/4	77,70
0119	19/1	34,58
0119	20/1	12,55
0119	335/15	23,98
0119	21/1	46,02
0119	22/9	62,99
0119	17/35	343,44
0119	11	2259,31
0119	18	1865,70
0119	54/2	533,93

JEDNOSTKA PROJEKTOWA:
REJPROJEKT Sp. z o.o.
ul. Wielicka 42/B3, 30-552 Kraków
KRS: 0000801372
NIP: 6793188992

INWESTOR:
ZARZĄD POWIATU ZGIERSKIEGO
ul. Sadowa 6a
95-100 Zgierz

ZAMIERZENIE BUDOWLANE:
PRZEBUDOWA DROGI POWIATOWEJ NR 5136E - ETAP I - UL. WIOSNY LUDÓW
W ZGIERZU NA ODCINKU OD S14 DO UL. KONTREWERS (GRANICA MIASTA)

STADIUM: PROJEKT KONCEPCYJNY

BRANŻA: DROGOWA

OBIEKT BUDOWLANY:
DROGA, KANALIZACJA DESZCZOWA, OŚWIETLENIE

DATA: 16.06.2023

SKALA: 1:500

NAZWA RYS.: Zajętość terenu (etap 1 wariant 1)

NR RYS.: E1W1-3.2

FUNKCJA branża	IMIĘ I NAZWISKO	NR UPRAWNIEŃ specjalność	PODPIS
OPRACOWUJĄCY drogowa	mgr inż. Paweł Żbik	MAP/0075/PWBD/20 drogowa	

Prawa autorskie zastrzeżone, łącznie z prawem reprodukcji lub udostępniania osobom trzecim niniejszego opracowania lub jego części bez upoważnienia Inwestora