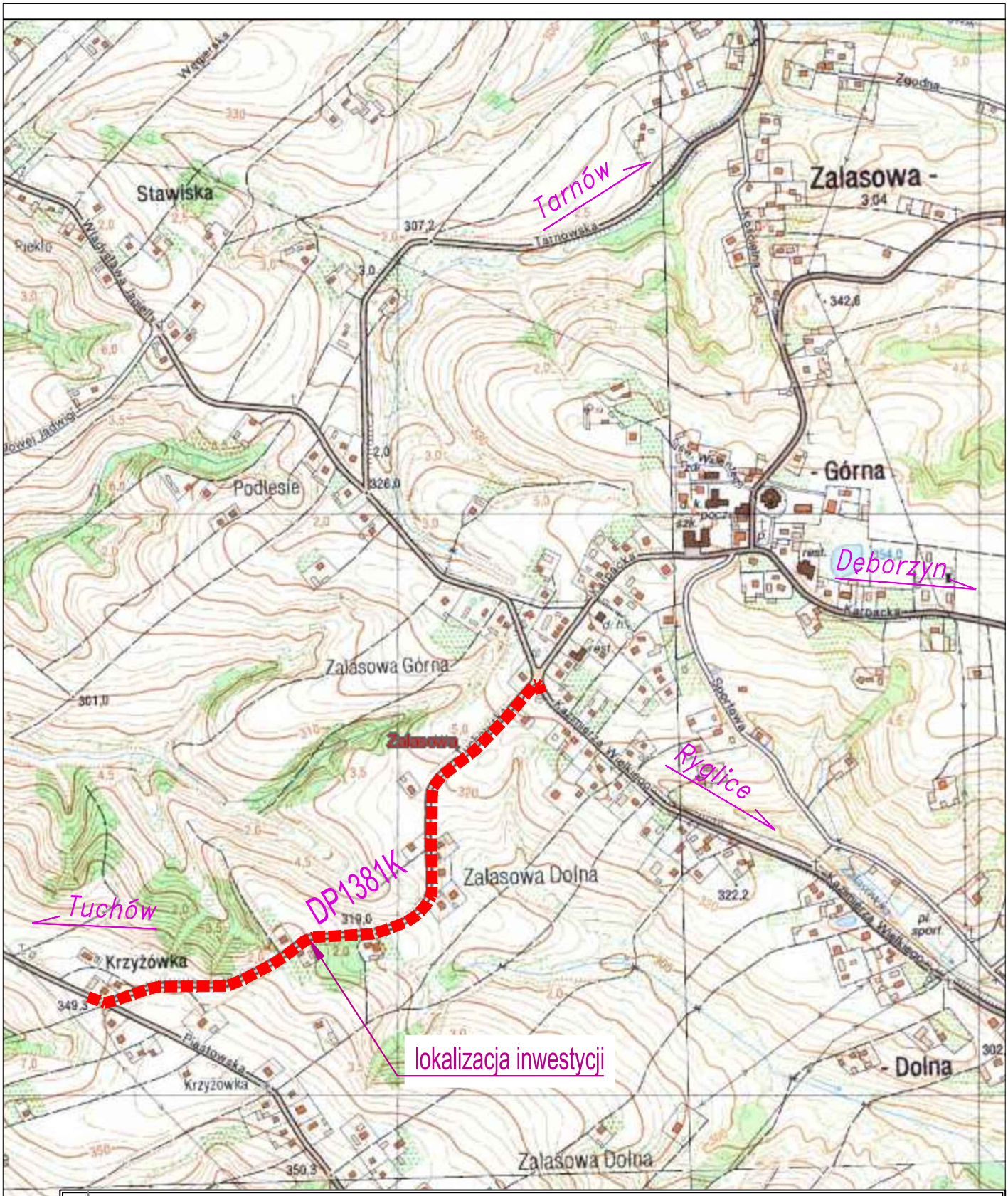

PRZEDSIĘBIORSTWO USŁUG GEODEZYJNO–PROJEKTOWYCH
"AZYMUT" ul. Kościuszki 14, 33–200 Dąbrowa Tarnowska

Inwestor	Gmina Ryglice, ul. Rynek 9, 33–160 Ryglice			Stadium	Projekt wykonawczy
Inwestycja	*Budowa chodnika i ścieżki rowerowej przy DP1381K Tuchów – Zalasowa – Lubcza – Deborzyn w miejscowości Zalasowa.*			Rys. Nr:	1
				Temat	*Projekt chodnika i ścieżki rowerowej*
Treść	*Orientacja*			Godło mapy	
Funkcja	Imię i nazwisko	Uprawnienia	Data	Podpis	Skala: *1: 10000*
Projektował:	mgr inż. Mirosław Dojka	MAP/0010/PBD/17 uprawniony do projektowania bez ograniczeń w specjalności inżynieryjnej drogowej	12. 2019		

Wszystkie prawa zastrzeżone. Udostępnianie, kopiowanie, rozpowszechnianie oraz wykorzystywanie do innych opracowań bez zgody Projektanta zabronione.

PRZEDSIĘBIORSTWO USŁUG GEODEZYJNO–PROJEKTOWYCH
"AZYMUT" ul. Kościuszki 14, 33–200 Dąbrowa Tarnowska

Inwestor	Gmina Ryglice, ul. Rynek 9, 33–160 Ryglice			Stadium	Projekt wykonawczy
Inwestycja	*Budowa chodnika i ścieżki rowerowej przy DP1381K Tuchów – Zalasowa – Lubcza – Dęborzyn w miejscowości Zalasowa.*			Rys. Nr:	2.1
				Temat	*Projekt chodnika i ścieżki rowerowej*
Treść	*Plan sytuacyjny*			Godło mapy	
Funkcja	Imię i nazwisko	Uprawnienia	Data	Podpis	Skala: *1:500*
Projektował:	mgr inż. Mirosław Dojka	MAP/0010/PBD/17 uprawniony do projektowania bez ograniczeń w specjalności inżynieryjnej drogowej	12. 2019		

Wszystkie prawa zastrzeżone. Udostępnianie, kopiowanie, rozpowszechnianie oraz wykorzystywanie do innych opracowań bez zgody Projektanta zabronione.

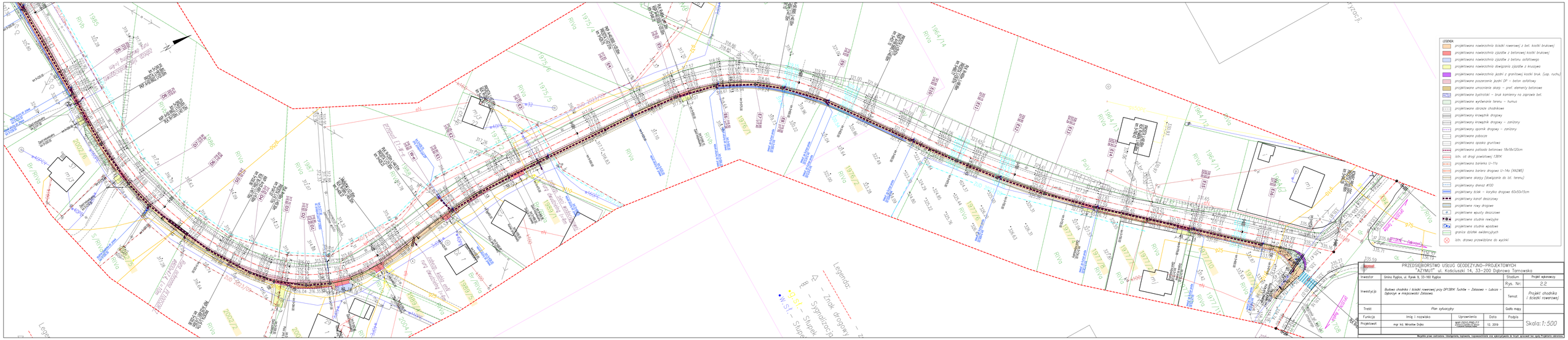

PRZEDSIĘBIORSTWO USŁUG GEODEZYJNO–PROJEKTOWYCH
"AZYMUT" ul. Kościuszki 14, 33–200 Dąbrowa Tarnowska

Inwestor	Gmina Ryglice, ul. Rynek 9, 33-160 Ryglice			Stadium	Projekt wykonawczy
Inwestycja	Budowa chodnika i ścieżki rowerowej przy DP1381K Tuchów – Zalasowa – Łubcza – Dębiorym w miejscowości Zalasowa.			Rys. Nr.	2.2
				Temat	Projekt chodnika i ścieżki rowerowej
Treść	Plan sytuacyjny			Godła mapy	
Funkcja	Imię i nazwisko	Uprawnienia	Data	Podpis	Skala: 1:500
Projektował	mgr inż. Mirosław Dojka	MAŁOPOLSKIE/1127/POOK/11	12. 2019		

Wszelkie prawa autorskie, intelektualne, majątkowe, nieprzestrzenne oraz zabezpieczenie do tych spółowań tak zwany Projektanta zabronione

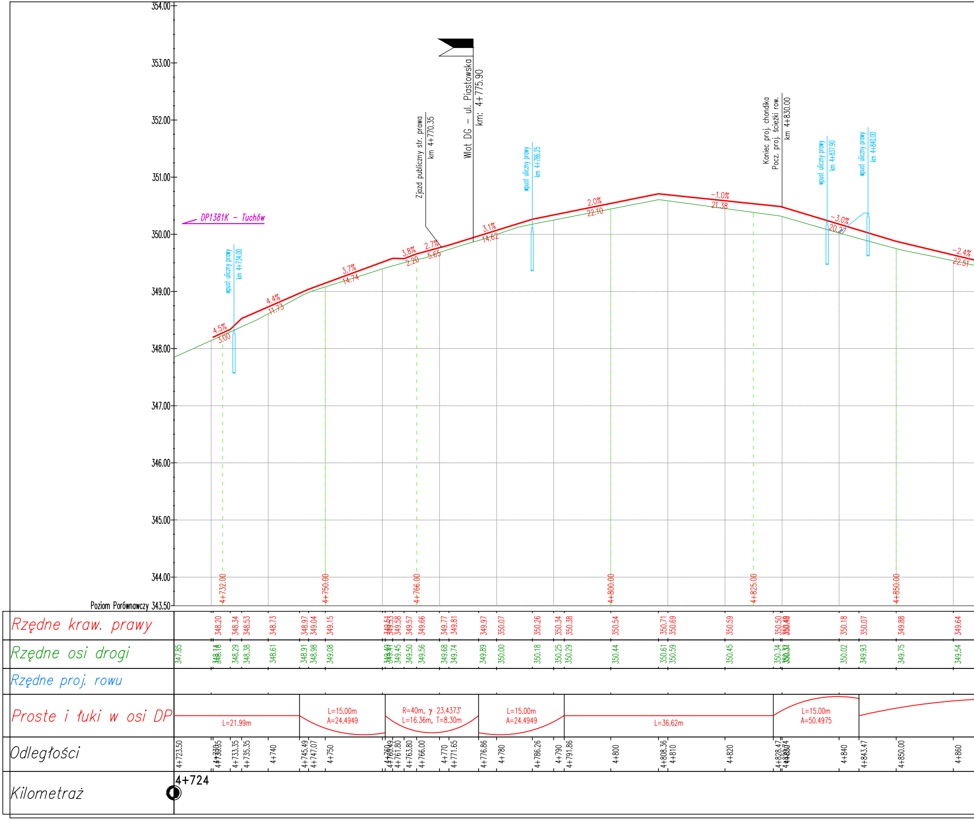

354.00
353.00
352.00
351.00
350.00
349.00
348.00
347.00
346.00
345.00
344.00
Poziom Porównawczy 343.50
DP1381K - Tuchów
wpust uliczny prawy
km 4+734.00
Zjazd publiczny str. prawa
km 4+770.35
Wlot DG - ul. Piastowska
km: 4+775.90
wpust uliczny prawy
km 4+786.25
Koniec proj. chondika
Pocz. proj. ścieżki row.
km 4+830.00
wpust uliczny prawy
km 4+837.90
wpust uliczny prawy
km 4+840.00
4.5%
3.00
4.4%
11.73
3.7%
14.74
3.8%
2.20
2.7%
5.65
3.1%
14.62
2.0%
22.10
-1.0%
21.38
-3.0%
20.27
-2.4%
22.51
4+732.00
4+750.00
4+766.00
4+800.00
4+825.00
4+850.00
Rzędne kraw. prawy
348.20
348.34
348.53
348.73
348.97
349.04
349.15
349.51
349.53
349.58
349.57
349.66
349.77
349.81
349.97
350.07
350.26
350.34
350.38
350.54
350.71
350.69
350.59
350.50
350.48
350.49
350.18
350.07
349.88
349.64
Rzędne osi drogi
347.85
348.14
348.16
348.29
348.38
348.61
348.91
348.98
349.08
349.40
349.41
349.45
349.50
349.56
349.68
349.74
349.89
350.00
350.18
350.25
350.29
350.44
350.61
350.59
350.45
350.34
350.32
350.34
350.02
349.93
349.75
349.54
Rzędne proj. rowu
Proste i łuki w osi DP
L=21.99m
L=15.00m
A=24.4949
R=40m, γ=23.4373°
L=16.36m, T=8.30m
L=15.00m
A=24.4949
L=36.62m
L=15.00m
A=50.4975
Odległości
4+723.50
4+730
4+730.35
4+733.35
4+735.35
4+740
4+745.49
4+747.07
4+750
4+760
4+760.49
4+761.80
4+763.80
4+766.00
4+770
4+771.65
4+776.86
4+780
4+786.26
4+790
4+791.86
4+800
4+808.36
4+810
4+820
4+828.47
4+829.74
4+830
4+840
4+843.47
4+850.00
4+860
Kilometraż
4+724

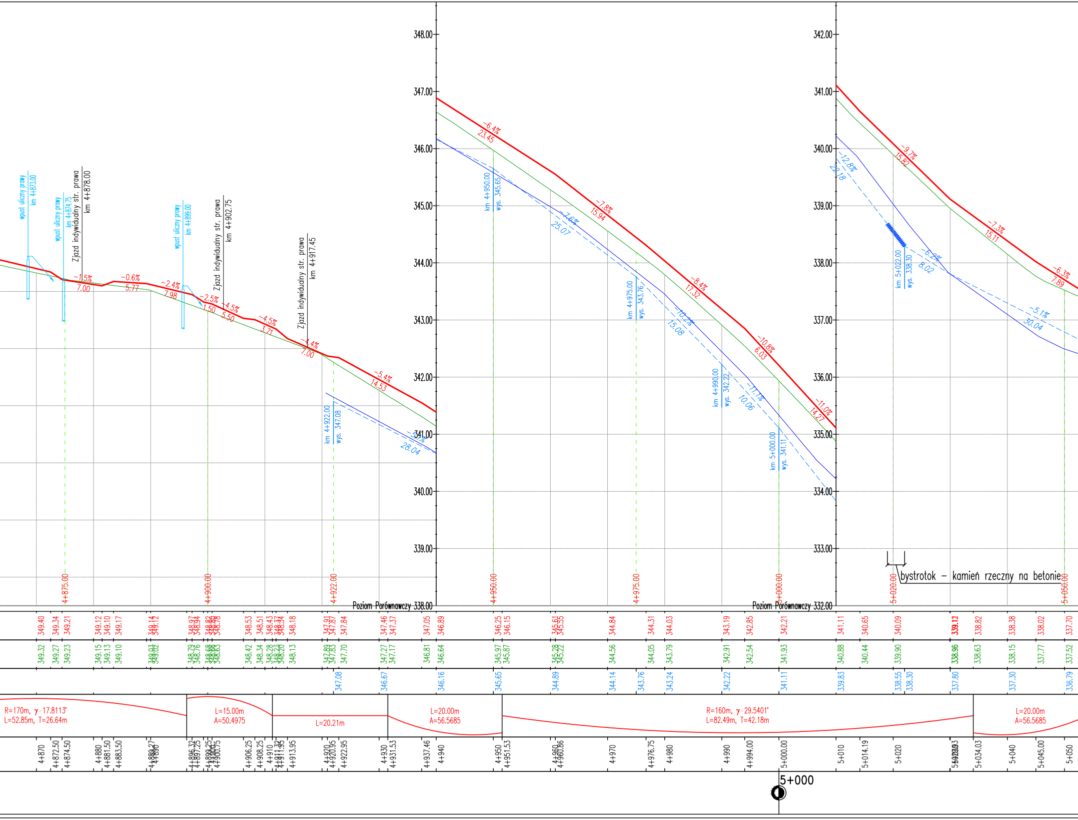

wpust uliczny prawy km 4+873.00
wpust uliczny prawy km 4+874.75
Zjazd indywidualny str. prawa km 4+878.00
wpust uliczny prawy km 4+899.00
Zjazd indywidualny str. prawa km 4+902.75
Zjazd indywidualny str. prawa km 4+917.45
km 4+922.00 wys. 347.08
km 4+950.00 wys. 345.65
km 4+975.00 wys. 343.76
km 4+990.00 wys. 342.22
km 5+000.00 wys. 341.11
km 5+022.00 wys. 338.30
-1.5% 7.00
-0.6% 5.77
-2.4% 7.98
-2.5% 1.50
-4.5% 5.50
-4.5% 3.71
-4.4% 7.00
-5.4% 14.53
-5.1% 28.04
-6.4% 23.45
-7.8% 15.94
-7.6% 25.07
-8.4% 17.32
-10.2% 15.08
-10.8% 6.03
-11.1% 10.06
-11.0% 14.27
-9.7% 15.82
-12.8% 22.18
-6.2% 8.02
-7.3% 15.11
-6.3% 7.89
-5.1% 30.04
348.00
347.00
346.00
345.00
344.00
343.00
342.00
341.00
340.00
339.00
Poziom Porównawczy 338.00
342.00
341.00
340.00
339.00
338.00
337.00
336.00
335.00
334.00
333.00
Poziom Porównawczy 332.00
4+875.00
4+900.00
4+922.00
4+950.00
4+975.00
5+000.00
5+020.00
5+050.00
bystrotok – kamień rzeczny na betonie
349.40 349.34 349.21 349.12 349.10 349.17 349.14 349.12 348.97 348.94 348.82 348.80 348.78 348.53 348.51 348.43 348.37 348.34 348.18 347.91 347.87 347.84 347.46 347.37 347.05 346.89 346.25 346.15 345.61 345.55 344.84 344.31 344.03 343.19 342.85 342.21 341.11 340.65 340.09 339.12 338.82 338.38 338.02 337.70
349.32 349.27 349.23 349.15 349.13 349.10 349.03 349.02 348.79 348.76 348.68 348.66 348.63 348.42 348.34 348.28 348.20 348.13 347.89 347.83 347.70 347.27 347.17 346.81 346.64 345.97 345.87 345.28 345.22 344.56 344.05 343.79 342.91 342.54 341.93 340.88 340.44 339.90 338.96 338.63 338.15 337.77 337.52
347.08 346.67 346.16 345.65 344.89 344.14 343.76 343.24 342.22 341.11 339.83 338.55 338.30 337.80 337.30 336.79
R=170m, γ=17.8113° L=52.85m, T=26.64m
L=15.00m A=50.4975
L=20.21m
L=20.00m A=56.5685
R=160m, γ=29.5401° L=82.49m, T=42.18m
L=20.00m A=56.5685
4+870 4+872.50 4+874.50 4+880 4+881.50 4+883.50 4+889.27 4+890 4+896.32 4+897.25 4+899.25 4+900 4+900.75 4+906.25 4+908.25 4+910 4+911.32 4+911.95 4+913.95 4+920 4+920.95 4+922.95 4+930 4+931.53 4+937.46 4+940 4+950 4+951.53 4+960 4+960.86 4+970 4+976.75 4+980 4+990 4+994.00 5+000.00 5+010 5+014.19 5+020 5+029.03 5+034.03 5+040 5+045.00 5+050
5+000

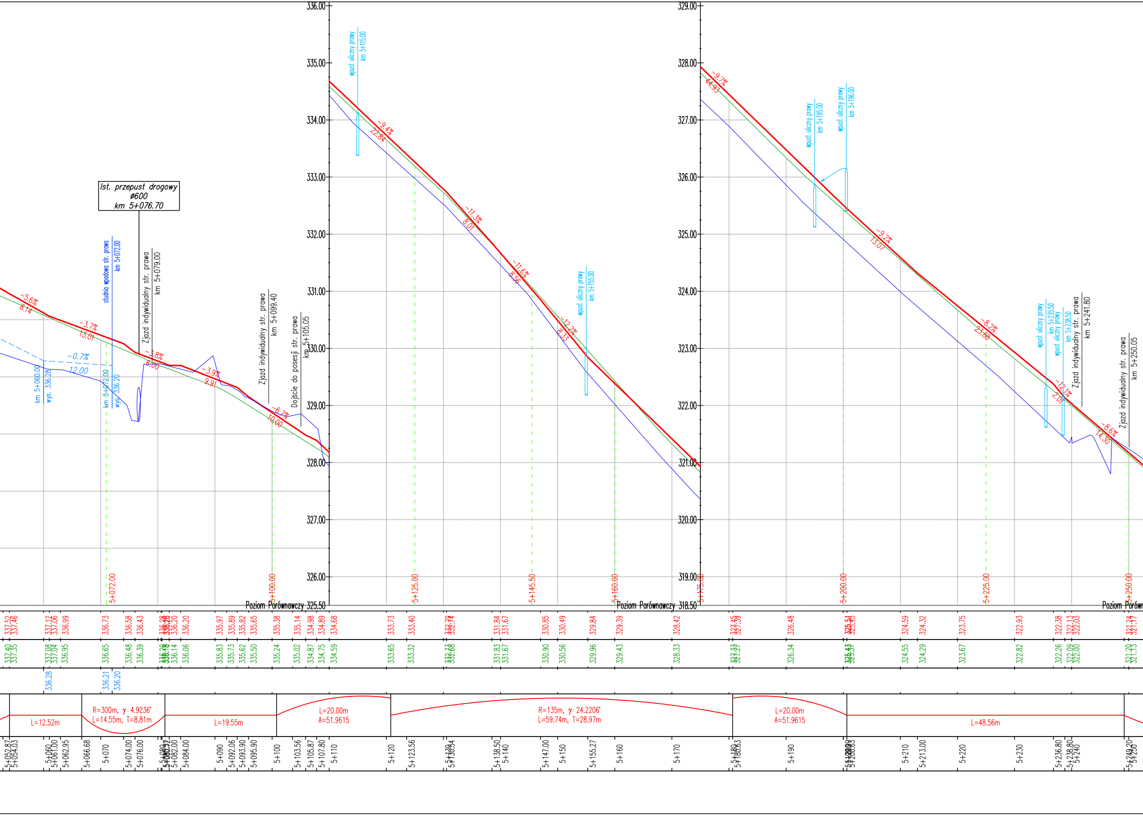
Ist. przepust drogowy
ø600
km 5+076.70
studnia wpadowa str. prawa
km 5+072.00
Zjazd indywidualny str. prawa
km 5+079.00
Zjazd indywidualny str. prawa
km 5+099.40
Dojście do posesji str. prawa
km 5+105.05
km 5+060.00
wys. 336.28
km 5+072.00
wys. 336.20
-0.7%
12.00
-5.6%
8.14
-3.7%
13.01
-3.8%
6.00
-3.9%
9.91
-6.7%
10.00
wpust uliczny prawy
km 5+115.00
-9.4%
22.84
-11.3%
8.01
-11.6%
8.56
-12.2%
8.33
wpust uliczny prawy
km 5+155.00
-9.7%
44.93
wpust uliczny prawy
km 5+195.00
wpust uliczny prawy
km 5+196.00
-9.2%
13.07
-8.2%
23.88
wpust uliczny prawy
km 5+235.50
wpust uliczny prawy
km 5+238.50
-12.1%
2.01
Zjazd indywidualny str. prawa
km 5+241.80
-8.6%
14.30
Zjazd indywidualny str. prawa
km 5+250.05
336.00
335.00
334.00
333.00
332.00
331.00
330.00
329.00
328.00
327.00
326.00
325.50
329.00
328.00
327.00
326.00
325.00
324.00
323.00
322.00
321.00
320.00
319.00
318.50
5+072.00
5+100.00
5+125.00
5+145.50
5+160.00
5+175.00
5+200.00
5+225.00
5+250.00
Poziom Porównawczy 325.50
Poziom Porównawczy 318.50
Poziom Porówn
337.52
337.46
337.12
337.06
336.99
336.73
336.58
336.43
336.28
336.26
336.20
336.20
335.97
335.89
335.82
335.65
335.38
335.14
334.98
334.89
334.68
333.73
333.40
332.79
332.74
331.84
331.67
330.85
330.49
329.84
329.39
328.42
327.45
327.39
326.48
325.51
325.45
324.59
324.32
323.75
322.93
322.38
322.13
322.03
321.24
321.17
337.40
337.35
337.08
337.04
336.95
336.65
336.48
336.39
336.19
336.18
336.14
336.06
335.83
335.73
335.62
335.50
335.24
335.02
334.87
334.75
334.59
333.65
333.32
332.73
332.68
331.83
331.67
330.90
330.56
329.96
329.43
328.33
327.37
327.29
326.34
325.43
325.39
324.55
324.29
323.67
322.82
322.26
322.09
322.08
321.20
321.13
336.28
336.21
336.20
L=12.52m
R=300m, γ=4.9236°
L=14.55m, T=8.81m
L=19.55m
L=20.00m
A=51.9615
R=135m, γ=24.2206°
L=59.74m, T=28.97m
L=20.00m
A=51.9615
L=48.56m
5+052.87
5+054.03
5+060
5+061.00
5+062.95
5+066.68
5+070
5+074.00
5+076.00
5+080
5+081.00
5+082.00
5+084.00
5+090
5+092.06
5+093.90
5+095.90
5+100
5+103.56
5+105.87
5+107.80
5+110
5+120
5+123.56
5+130
5+130.54
5+138.50
5+140
5+147.00
5+150
5+155.27
5+160
5+170
5+180
5+180.63
5+190
5+200
5+200.63
5+210
5+213.00
5+220
5+230
5+236.80
5+238.80
5+240
5+249.20
5+250

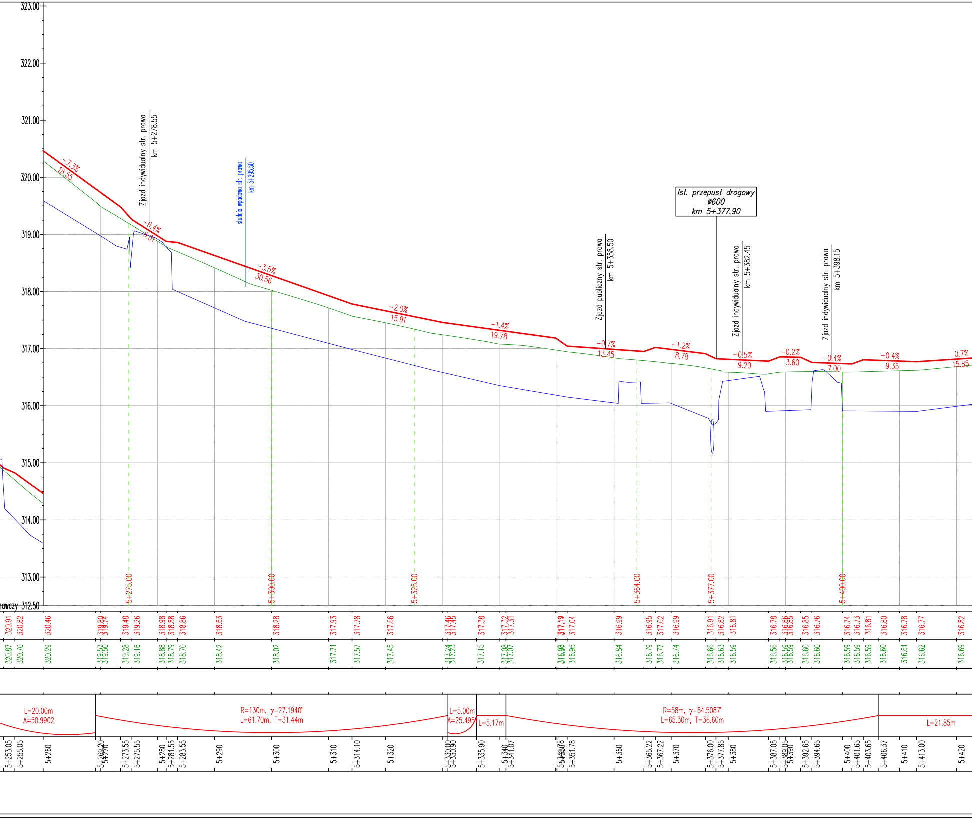
323.00
322.00
321.00
320.00
319.00
318.00
317.00
316.00
315.00
314.00
313.00
312.50
nawczy
-7.3%
18.55
Zjazd indywidualny str. prawa
km 5+278.55
-6.4%
6.07
studnia wpadowa str. prawa
km 5+295.50
-3.5%
30.56
-2.0%
15.91
-1.4%
19.78
Zjazd publiczny str. prawa
km 5+358.50
-0.7%
13.45
-1.2%
8.78
Ist. przepust drogowy
ø600
km 5+377.90
Zjazd indywidualny str. prawa
km 5+382.45
-0.5%
9.20
-0.2%
3.60
Zjazd indywidualny str. prawa
km 5+398.15
-0.4%
7.00
-0.4%
9.35
0.7%
15.85
5+275.00
5+300.00
5+325.00
5+364.00
5+377.00
5+400.00
320.91
320.82
320.46
319.80
319.74
319.48
319.26
318.98
318.88
318.86
318.63
318.28
317.93
317.78
317.66
317.46
317.45
317.38
317.32
317.31
317.19
317.19
317.04
316.99
316.95
317.02
316.99
316.91
316.82
316.81
316.78
316.86
316.85
316.85
316.76
316.74
316.73
316.81
316.80
316.78
316.77
316.82
320.87
320.70
320.29
319.57
319.50
319.28
319.16
318.88
318.79
318.70
318.42
318.02
317.71
317.57
317.45
317.24
317.23
317.15
317.08
317.07
316.98
316.98
316.95
316.84
316.79
316.77
316.74
316.66
316.63
316.59
316.56
316.59
316.59
316.60
316.60
316.59
316.59
316.59
316.60
316.61
316.62
316.69
L=20.00m
A=50.9902
R=130m, γ=27.1940°
L=61.70m, T=31.44m
L=5.00m
A=25.495
L=5.17m
R=58m, γ=64.5087°
L=65.30m, T=36.60m
L=21.85m
5+253.05
5+255.05
5+260
5+269.20
5+270
5+273.55
5+275.55
5+280
5+281.55
5+283.55
5+290
5+300
5+310
5+314.10
5+320
5+330.00
5+330.90
5+335.90
5+340
5+341.07
5+349.78
5+350
5+351.78
5+360
5+365.22
5+367.22
5+370
5+376.00
5+377.85
5+380
5+387.05
5+389.05
5+390
5+392.65
5+394.65
5+400
5+401.65
5+403.65
5+406.37
5+410
5+413.00
5+420

Przekrój Podłużny
Widok profilu w osi DP

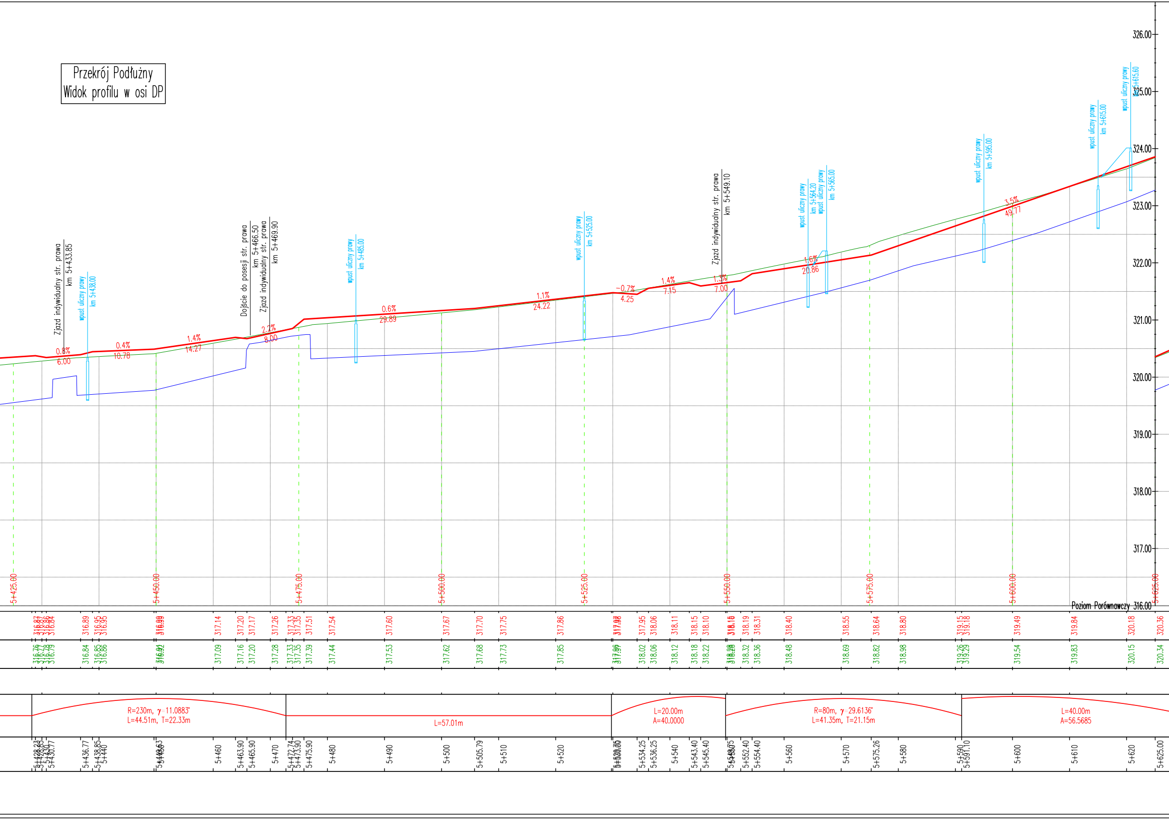

Zjazd indywidualny str. prawa
km 5+433.85
wpust uliczny prawy
km 5+438.00
Dojście do posesji str. prawa
km 5+466.50
Zjazd indywidualny str. prawa
km 5+469.90
wpust uliczny prawy
km 5+485.00
wpust uliczny prawy
km 5+525.00
Zjazd indywidualny str. prawa
km 5+549.10
wpust uliczny prawy
km 5+564.20
wpust uliczny prawy
km 5+565.00
wpust uliczny prawy
km 5+595.00
wpust uliczny prawy
km 5+615.00
wpust uliczny prawy
km 5+615.60
0.8%
6.00
0.4%
10.78
1.4%
14.27
2.2%
8.00
0.6%
29.89
1.1%
24.22
-0.7%
4.25
1.4%
7.15
1.3%
7.00
1.6%
20.86
3.5%
49.77
326.00
325.00
324.00
323.00
322.00
321.00
320.00
319.00
318.00
317.00
Poziom Porównawczy 316.00
5+425.00
5+450.00
5+475.00
5+500.00
5+525.00
5+550.00
5+575.00
5+600.00
5+625.00
316.87 316.87 316.86 316.84 316.89 316.95 316.95 316.99 316.99 317.14 317.20 317.17 317.26 317.33 317.35 317.51 317.54 317.60 317.67 317.70 317.75 317.86 317.98 317.98 317.95 318.06 318.11 318.15 318.10 318.16 318.16 318.19 318.31 318.40 318.55 318.64 318.80 319.15 319.18 319.49 319.84 320.18 320.36
316.76 316.77 316.78 316.79 316.84 316.85 316.86 316.91 316.92 317.09 317.16 317.20 317.28 317.33 317.35 317.39 317.44 317.53 317.62 317.68 317.73 317.85 317.96 317.97 318.02 318.06 318.12 318.18 318.22 318.28 318.29 318.32 318.36 318.48 318.69 318.82 318.98 319.26 319.29 319.54 319.83 320.15 320.34
R=230m, γ=11.0883°
L=44.51m, T=22.33m
L=57.01m
L=20.00m
A=40.0000
R=80m, γ=29.6136°
L=41.35m, T=21.15m
L=40.00m
A=56.5685
5+428.23 5+428.65 5+430 5+430.77 5+436.77 5+438.85 5+440 5+449.63 5+450 5+460 5+463.90 5+465.90 5+470 5+472.74 5+473.90 5+475.90 5+480 5+490 5+500 5+505.79 5+510 5+520 5+529.70 5+530 5+534.25 5+536.25 5+540 5+543.40 5+545.40 5+549.75 5+550 5+552.40 5+554.40 5+560 5+570 5+575.26 5+580 5+590 5+591.10 5+600 5+610 5+620 5+625.00

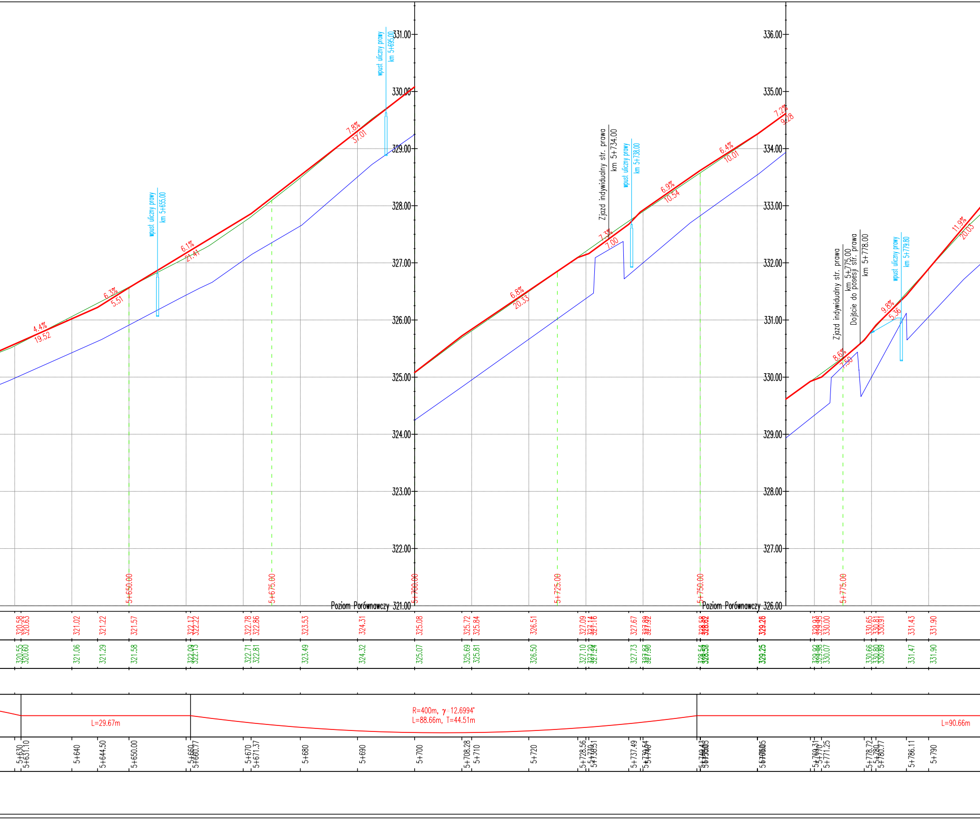
331.00
330.00
329.00
328.00
327.00
326.00
325.00
324.00
323.00
322.00
Poziom Porównawczy 321.00
336.00
335.00
334.00
333.00
332.00
331.00
330.00
329.00
328.00
327.00
Poziom Porównawczy 326.00
wpust uliczny prawy
km 5+655.00
wpust uliczny prawy
km 5+695.00
Zjazd indywidualny str. prawa
km 5+734.00
wpust uliczny prawy
km 5+738.00
Zjazd indywidualny str. prawa
km 5+775.00
Dojście do posesji str. prawa
km 5+778.00
wpust uliczny prawy
km 5+779.80
4.4%
19.52
6.3%
5.51
6.1%
21.41
7.8%
37.01
6.8%
20.33
7.3%
7.00
6.9%
10.54
6.4%
10.01
7.2%
9.28
8.6%
7.50
9.8%
5.36
11.9%
20.03
5+650.00
5+675.00
5+700.00
5+725.00
5+750.00
5+775.00
320.58
320.63
321.02
321.22
321.57
322.17
322.22
322.78
322.86
323.53
324.31
325.08
325.72
325.84
326.51
327.09
327.14
327.16
327.67
327.89
327.92
328.58
329.26
329.93
329.95
330.00
330.65
330.81
330.91
331.43
331.90
320.55
320.60
321.06
321.29
321.58
322.09
322.13
322.71
322.81
323.49
324.32
325.07
325.69
325.81
326.50
327.10
327.20
327.24
327.73
327.87
327.90
328.54
329.25
329.92
329.98
330.07
330.66
330.80
330.89
331.47
331.90
L=29.67m
R=400m, γ=12.6994°
L=88.66m, T=44.51m
L=90.66m
5+630
5+631.10
5+640
5+644.50
5+650.00
5+660
5+660.77
5+670
5+671.37
5+680
5+690
5+700
5+708.28
5+710
5+720
5+728.56
5+730
5+730.51
5+737.49
5+739.54
5+740
5+749.43
5+760.05
5+769.31
5+770
5+771.25
5+778.72
5+780
5+780.77
5+786.11
5+790

Przekrój Podłużny
proj. chodnika przy skrzyżowaniu z DP1357K

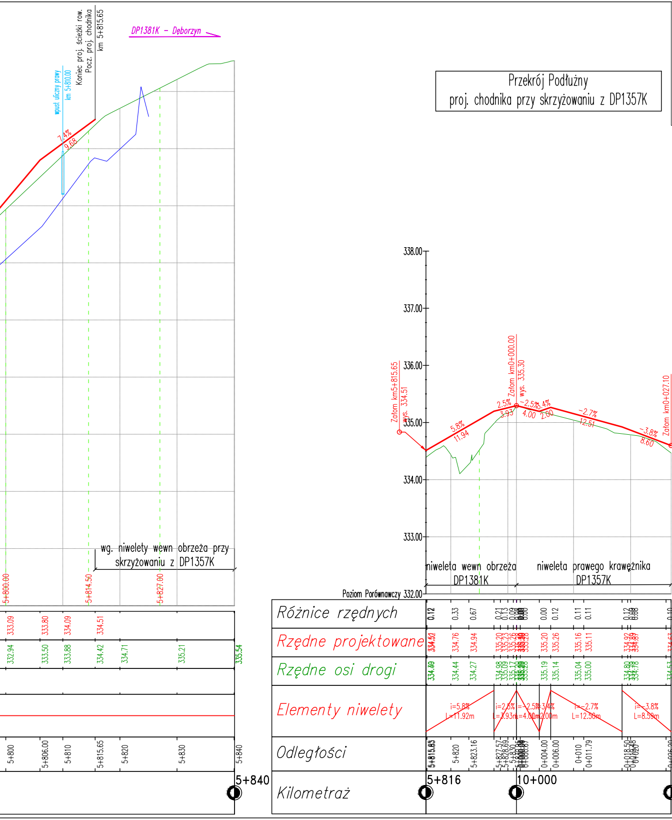
DP1381K – Dęborzyn
Koniec proj. ścieżki row.
Pocz. proj. chodnika
km 5+815.65
wpust uliczny prawy
km 5+810.00
7.4%
9.68
wg. niwelety wewn obrzeża przy skrzyżowaniu z DP1357K
5+800.00
5+814.50
5+827.00
333.09
333.80
334.09
334.51
332.94
333.50
333.88
334.42
334.71
335.21
335.54
5+800
5+806.00
5+810
5+815.65
5+820
5+830
5+840
338.00
337.00
336.00
335.00
334.00
333.00
Poziom Porównawczy 332.00
Załom km5+815.65
wys. 334.51
Załom km0+000.00
wys. 335.30
Załom km0+027.10
wys. 334.60
5.8%
11.94
2.5%
3.93
-2.5%
4.00
3.4%
2.00
-2.7%
12.51
-3.8%
8.60
niweleta wewn obrzeża DP1381K
niweleta prawego krawężnika DP1357K
Różnice rzędnych
Rzędne projektowane
Rzędne osi drogi
Elementy niwelety
Odległości
Kilometraż
0.12
0.33
0.67
0.21
0.13
0.09
0.00
0.12
0.11
0.11
0.12
0.08
0.10
0.13
334.51
334.76
334.94
335.20
335.23
335.26
335.30
335.28
335.20
335.26
335.16
335.11
334.92
334.89
334.63
334.60
334.39
334.44
334.27
334.98
335.09
335.17
335.30
335.19
335.14
335.04
335.00
334.80
334.78
334.53
334.47
i=5.8%
L=11.92m
i=2.5%
L=3.93m
i=-2.5%
L=4.00m
i=3.4%
L=2.00m
i=-2.7%
L=12.50m
i=-3.8%
L=8.59m
5+815.65
5+820
5+823.16
5+827.57
5+828.69
5+830
0+000.00
0+004.00
0+006.00
0+010
0+011.79
0+018.50
0+020
0+025.20
0+027.10
5+816
10+000
10+027
5+840

LEGENDA:

🟥	projektowana niweleta lewego krawężnika
- - -	projektowana niweleta rowu prawego
☐	istniejąca niweleta rowu prawego
🟩	istniejący teren w osi DP1381K
☐	projektowane wpusty deszczowe – str. prawa

PRZEDSIĘBIORSTWO USŁUG GEODEZYJNO-PROJEKTOWYCH
"AZYMUT" ul. Kościuszki 14, 33-200 Dąbrowa Tarnowska

Inwestor	Gmina Ryglice, ul. Rynek 9, 33-160 Ryglice	Stadium	Projekt wykonawczy
Inwestycja	Budowa chodnika i ścieżki rowerowej przy DP1381K Tuchów – Zalasowa – Lubcza – Dęborzyn w miejscowości Zalasowa.	Rys. Nr:	3.1
Treść	Profile podłużne	Temat	Projekt chodnika i ścieżki rowerowej
		Godło mapy	

Funkcja	Imię i nazwisko	Uprawnienia	Data	Podpis	Skala: 1:50/500
Projektował:	mgr inż. Mirosław Dojka	MAP/0010/PBD/17	12. 2019		

Wszystkie prawa zastrzeżone. Udostępnianie, kopiowanie, rozpowszechnianie oraz wykorzystywanie do innych opracowań bez zgody Projektanta zabronione.

PRZEKRÓJ TYPOWY
jednokierunkowa ścieżka rowerowa w ciągu DP1381K
strona prawa
(podłoże o nośności G4, KR3)
skala 1:50

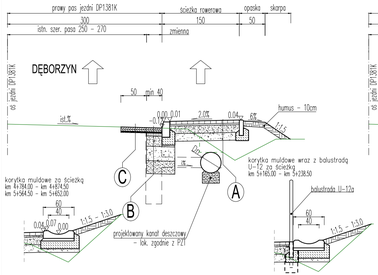

PRZEKRÓJ TYPOWY
jednokierunkowa ścieżka rowerowa w ciągu DP1381K
strona prawa wraz z otwartym rowem
(podłoże o nośności G4, KR3)
skala 1:50

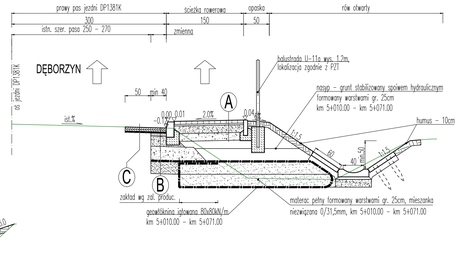

PRZEKRÓJ TYPOWY
jednokierunkowa ścieżka rowerowa w ciągu DP1381K
strona prawa wraz z umocnioną skarpą do terenu
(podłoże o nośności G4, KR3)
skala 1:50

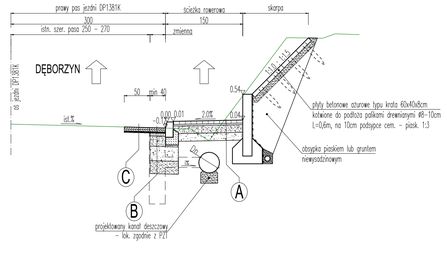

PRZEKRÓJ TYPOWY
jednokierunkowa ścieżka rowerowa w ciągu DP1381K
strona prawa
(podłoże o nośności G4, KR3)
skala 1:50

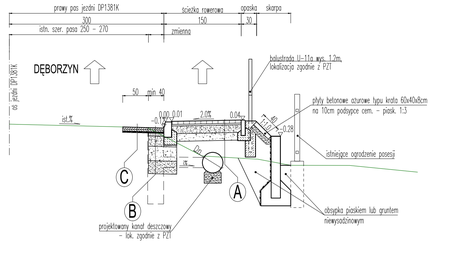

PRZEKRÓJ TYPOWY
chodnik dla pieszych w ciągu DP1357K
strona prawa, przy ist. zatoce autobusowej
(podłoże o nośności G4, KR3)
skala 1:50

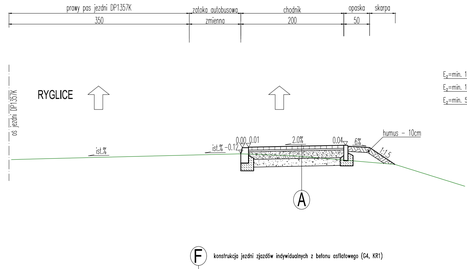

PRZEKRÓJ TYPOWY
chodnik dla pieszych w ciągu DP1381K
strona prawa
(podłoże o nośności G4, KR3)
skala 1:50

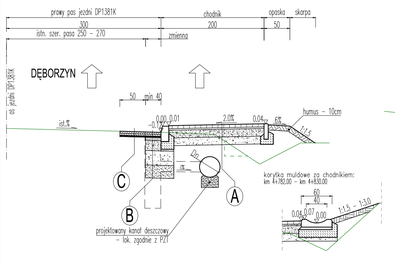

PRZEKRÓJ TYPOWY
na wlocie ul. Piastowskiej
(podłoże o nośności G4, KR2)
skala 1:50

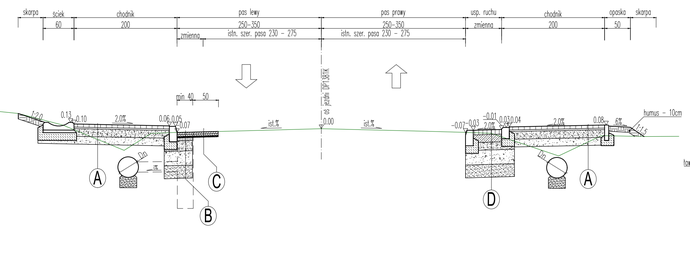

PRZEKRÓJ TYPOWY
bystrotok na rowie za chodnikiem
z bruku kamiennego na zaprawie betonowej
km 5+019.00 – km 5+022.00

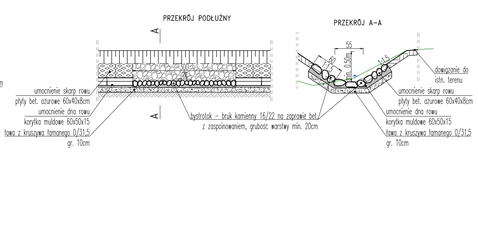

H konstrukcja dowiązania do proj. zjazdu

15cm	nawierzchnia z mieszanki niezwięzanej z kruszywem 0/31,5mm, $C_{w/o}$
15cm	nawierzchnia z mieszanki niezwięzanej z kruszywem 0/63mm, $C_{w/o}$
Σ 30cm	

F konstrukcja jezdni zjazdów indywidualnych z betonu asfaltowego (G4, KR1)

E_2=min. 120MPa 4cm	warstwa ścieralna – AC 11S wg WT–2
4cm	warstwa wiążąca – AC 16W wg WT–2
25cm	podbudowa zasadnicza z mieszanki niezwięzanej z kruszywem 0/31,5mm, $C_{w/o}$
25cm	podbudowa pomocnicza z mieszanki niezwięzanej z kruszywem 0/63mm, $C_{w/o}$
Σ 58cm	

G konstrukcja jezdni zjazdów publicznych z betonowej kostki brukowej (G4, KR1)

E_2=min. 120MPa 8cm	betonowa bezfazowa kostka brukowa typu holland (kolor czerwony)
3cm	podsypka cementowo – piaskowa 1:4
25cm	podbudowa zasadnicza z mieszanki niezwięzanej z kruszywem 0/31,5mm, $C_{w/o}$
30cm	podbudowa pomocnicza z mieszanki niezwięzanej z kruszywem 0/63mm, $C_{w/o}$
Σ 66cm	

A konstrukcja chodnika i ścieżki rowerowej

E_2=min. 80MPa 6cm	betonowa bezfazowa kostka brukowa typu holland (kolor szary)
3cm	podsypka gran. płukany 2/8mm
15cm	podbudowa zasadnicza z mieszanki niezwięzanej z kruszywem 0/31,5mm, $C_{w/o}$
15cm	podbudowa pomocnicza z mieszanki niezwięzanej z kruszywem 0/63mm, $C_{w/o}$
Σ 39cm	

B konstrukcja poszerzenia ist. jezdni DP1381K (G4, KR3)

4cm	warstwa ścieralna – AC 11S wg WT–2
5cm	warstwa wiążąca – AC 16W wg WT–2
---	geosiatka wzmacniająca o sztywnych węzłach o wył. min. 100x100kN/m (wg PN–EN 15381)
E_2=min. 160MPa 7cm	warstwa podbudowy zasadniczej – AC 22P wg WT–2
E_2=min. 100MPa 20cm	warstwa podbudowy zasadniczej z mieszanki niezwięzanej z kruszywem 0/31,5mm, $C_{w/z}$
E_2=min. 50MPa 28cm	warstwa mrozoochronna z mieszanki niezwięzanej z kruszywem 0/63mm, $C_{w/z}$
25cm	ulepszone podłoże z gruntu lub mieszanki, związanych spoiwem hydraulicznym lub wapnem $I_{1,5/5}$ ≤ 4,0MPa
Σ 88cm	

C konstrukcja połączenia nawierzchni poszerzenia z nawierzchnią istniejącą

4cm	warstwa ścieralna – AC 11S wg WT–2
5cm	warstwa wiążąca – AC 16W wg WT–2
---	geosiatka wzmacniająca o sztywnych węzłach o wył. min. 100x100kN/m (wg PN–EN 15381)
---	frezowanie istn. nawierzchni – do 9cm
---	istniejąca konstrukcja
Σ śr. 9cm + istniejąca konstrukcja	

D konstrukcja elementów uspokojenia ruchu z granitowej kostki brukowej (G4, KR5)

9/11cm	granitowa kostka brukowa, łupana – kolor szary
E_2=min. 160MPa 15cm	zaprawa betonowa M25
E_2=min. 100MPa 20cm	warstwa podbudowy zasadniczej z mieszanki niezwięzanej z kruszywem 0/31,5mm, $C_{w/z}$
E_2=min. 50MPa 28cm	warstwa mrozoochronna z mieszanki niezwięzanej z kruszywem 0/63mm, $C_{w/z}$
25cm	ulepszone podłoże z gruntu lub mieszanki, związanych spoiwem hydraulicznym lub wapnem $I_{1,5/5}$ ≤ 4,0MPa
Σ 94cm	

E konstrukcja jezdni zjazdów indywidualnych z betonowej kostki brukowej (G4, KR1)

8cm	betonowa bezfazowa kostka brukowa typu holland (kolor czerwony)
E_2=min. 120MPa 3cm	podsypka cementowo – piaskowa T–4
25cm	podbudowa zasadnicza z mieszanki niezwięzanej z kruszywem 0/31,5mm, $C_{w/o}$
25cm	podbudowa pomocnicza z mieszanki niezwięzanej z kruszywem 0/63mm, $C_{w/o}$
Σ 61cm	

UWAGA:
- Lokalizacja ścieku przykrawężnikowego zgodnie z PZT. Podstawowe zarzutanie – 2cm względem krawędzi jezdni. Dla lepszego spływu wody opadowej dopuszcza się zarzucenie od 1 – 3cm. Spadek podłużny min. 0,3%.
- Krawężniki posadzić na urzutowym, niewięzanym betonie. Betonowanie- tzw. nalaty wykonywać zgodnie z wymogami PN–B–06251, przy czym nalaty stosować: ca. 50m szczelny dylatacyjne wypełnione bitumiczną masą zalewową. Zarzucenie krawężnika na zjazdach wykonać na długości 2,0m.
- Roboty ziemne prowadzić z dużą starannością, zgodnie z wymogami norm PN–S–02205 oraz PN–B–06050. Wykopy i nasypy nalezy wykonywać w porze suchej i chronić przed napływem wód gruntowych i opadowych. Przewidzieć stopniowanie powierzchni terenu pod podstawę nasypu. Skarpy wykopów zabezpieczyć w sposób gwarantujący ich stateczność.
- Zastosować studnie/materiały wymienione lub równoważne.
- Poszerzenie jezdni wykonać na szerokości min. 0,30m w sposób umożliwiający ułożenie i zagęszczenie wszystkich warstw konstrukcyjnych.

	PRZEDSIĘBIORSTWO USŁUG GEODEZYJNO–PROJEKTOWYCH "AZYMUT" ul. Kościuszki 14, 33–200 Dąbrowa Tarnowska			Stadium	Projekt wykonawczy
Inwestor	Gmina Ryglice, ul. Rynek 9, 33–160 Ryglice			Rys. Nr:	4.1
Inwestycja	*Budowa chodnika i ścieżki rowerowej przy DP1381K Tuchów – Zalasowa – Lubcza – Dęborzyn w miejscowości Zalasowa.*			Temat	*Projekt chodnika i ścieżki rowerowej*
Treść	*Przekroje typowe*			Godło mapy	
Funkcja	Imię i nazwisko	Uprawnienia	Data	Podpis	Skala: *1:50*
Projektował:	mgr inż. Mirosław Dojka	MAP/0010/PBD/17 z zakresu budownictwa	12. 2019		

Wszystkie prawa zastrzeżone. Udostępnianie, kopiowanie, rozpowszechnianie oraz wykorzystywanie do innych opracowań bez zgody Projektanta zabronione.

ZJAZD INDYWIDUALNY W CIĄGU CHODNIKA O NAWIERZCHNI Z KOSTKI BRUKOWEJ WRAZ Z DOWIĄZANIEM Z KRUSZYWA

WIDOK Z GÓRY

SKALA 1:50

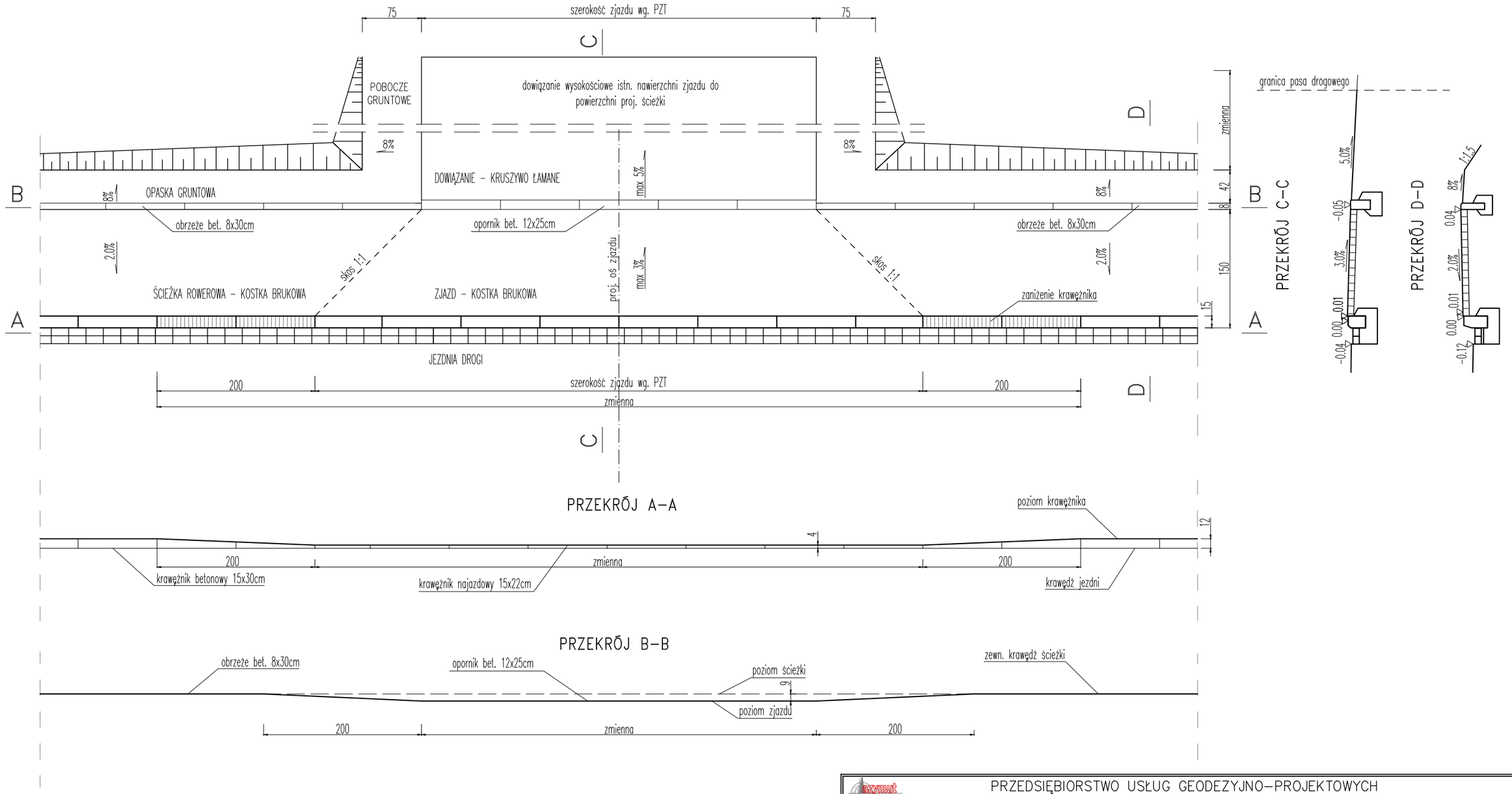

PRZEKRÓJ A–A

PRZEKRÓJ B–B

E konstrukcja jezdni zjazdu z betonowej kostki brukowej (G4, KR1)

E_2=min. 120MPa	8cm	betonowa bezfazowa kostka brukowa typu holland (kolor czerwony)
	3cm	podsypka cementowo – piaskowa 1:4
	25cm	podbudowa zasadnicza z mieszanki niezwiązanej z kruszywem 0/31.5mm, $C_{90/3}$
	25cm	podbudowa pomocnicza z mieszanki niezwiązanej z kruszywem 0/63mm, $C_{90/3}$
	Σ 61cm	

H konstrukcja dowiązania do proj. zjazdu

15cm	nawierzchnia z mieszanki niezwiązanej z kruszywem 0/31.5mm, $C_{90/3}$
15cm	nawierzchnia z mieszanki niezwiązanej z kruszywem 0/63mm, $C_{90/3}$
Σ 30cm	

UWAGA:

- Lokalizacja ścieku przykrawężnikowego zgodnie z PZT,
- Podstawowe odkrycie krawężnika najazdowego: 4cm, krawężnika drogowego: 12cm. Zaniżenie krawężnika na zjazdach wykonać na długości 2.0m,
- Krawężniki posadowić na urabialnym, niezwiązanym betonie. Betonowanie ław należy wykonywać zgodnie z wymaganiami PN-B-06251.
- Roboty ziemne prowadzić z dużą starannością, zgodnie z wymogami norm PN-S-02205 oraz PN-B-06050.

PRZEDSIĘBIORSTWO USŁUG GEODEZYJNO–PROJEKTOWYCH
"AZYMUT" ul. Kościuszki 14, 33–200 Dąbrowa Tarnowska

Inwestor	Gmina Ryglice, ul. Rynek 9, 33–160 Ryglice			Stadium	Projekt wykonawczy
Inwestycja	*Budowa chodnika i ścieżki rowerowej przy DP1381K Tuchów – Zalasowa – Lubcza – Dęborzyn w miejscowości Zalasowa.*			Rys. Nr:	4.2
				Temat	*Projekt chodnika i ścieżki rowerowej*
Treść	*Przekroje typowe*			Godło mapy	
Funkcja	Imię i nazwisko	Uprawnienia	Data	Podpis	Skala: *1:50*
Projektował:	mgr inż. Mirosław Dojka	MAP/0010/PBD/17 uprawniony do projektowania bez ograniczeń w specjalności inżynieryjnej drogowej	12. 2019		

Wszystkie prawa zastrzeżone. Udostępnianie, kopiowanie, rozpowszechnianie oraz wykorzystywanie do innych opracowań bez zgody Projektanta zabronione.

ZJAZD INDYWIDUALNY W CIĄGU ŚCIEŻKI ROWEROWEJ O NAWIERZCHNI Z KOSTKI BRUKOWEJ WRAZ Z DOWIĄZANIEM

WIDOK Z GÓRY
SKALA 1:50

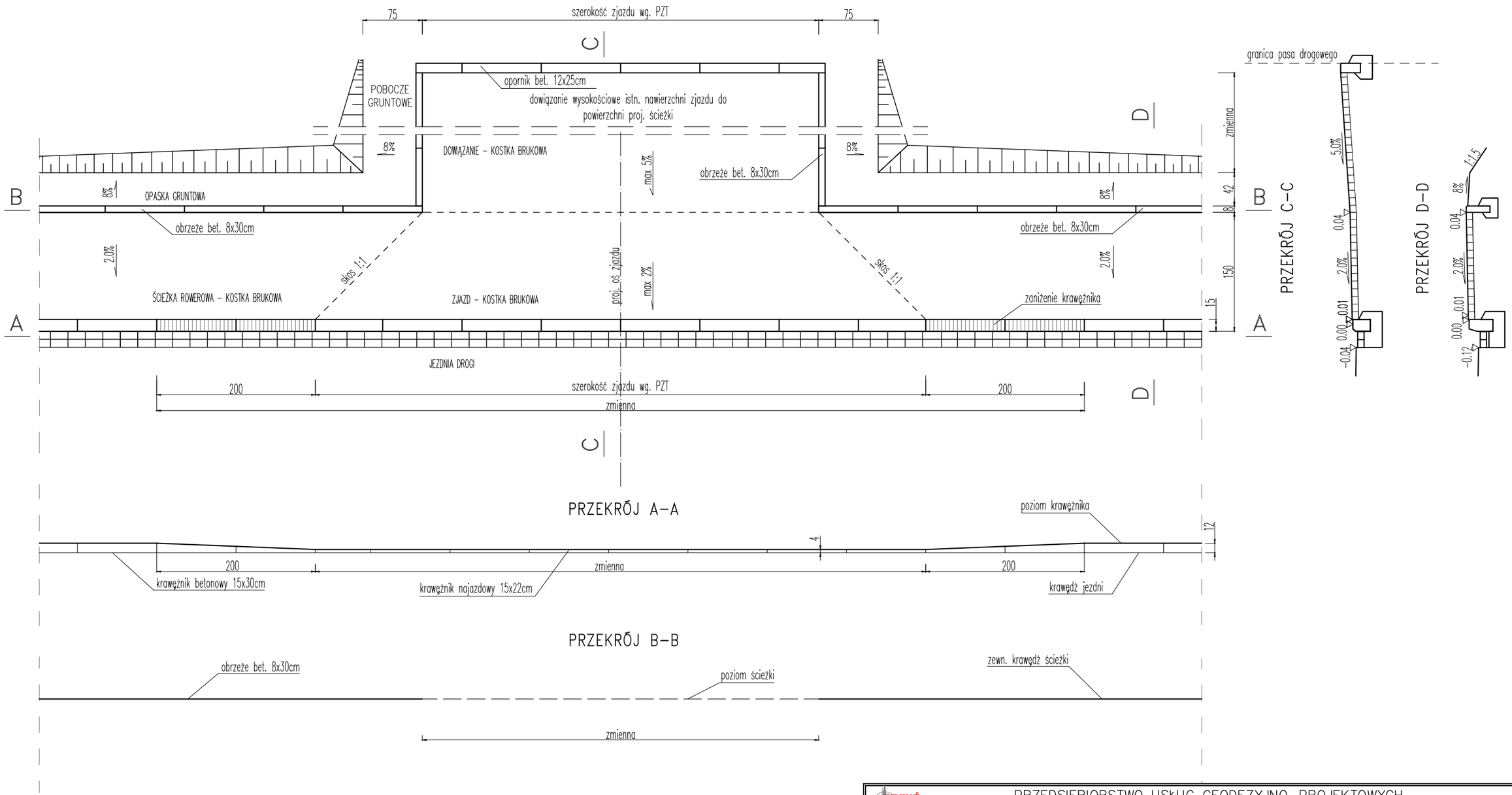

PRZEKRÓJ A-A

PRZEKRÓJ B-B

E konstrukcja jezdni zjazdu z betonowej kostki brukowej (G4, KR1)

E_3=min. 120MPa

8cm	betonowa bezfazowa kostka brukowa typu holland (kolor czerwony)
3cm	podsypka cementowo - piaskowa 1:4
25cm	podbudowa zasadnicza z mieszanki niezwiązanej z kruszywem 0/31.5mm, $C_{90/3}$
25cm	podbudowa pomocnicza z mieszanki niezwiązanej z kruszywem 0/63mm, $C_{90/3}$
Σ 61cm	

H konstrukcja dowiązania do proj. zjazdu

15cm	nawierzchnia z mieszanki niezwiązanej z kruszywem 0/31.5mm, $C_{90/3}$
15cm	nawierzchnia z mieszanki niezwiązanej z kruszywem 0/63mm, $C_{90/3}$
Σ 30cm	

UWAGA:
- Lokalizacja ścieku przykrawężnikowego zgodnie z PZT,
- Podstawowe odkrycie krawężnika najazdowego: 4cm, krawężnika drogowego: 12cm. Zaniżenie krawężnika na zjazdach wykonać na długości 2.0m,
- Krawężniki posadowić na urabialnym, niezwiązanym betonie. Betonowanie ław należy wykonywać zgodnie z wymaganiami PN-B-06251.
- Roboty ziemne prowadzić z dużą starannością, zgodnie z wymogami norm PN-S-02205 oraz PN-B-06050.

PRZEDSIĘBIORSTWO USŁUG GEODEZYJNO-PROJEKTOWYCH
"AZYMUT" ul. Kościuszki 14, 33-200 Dąbrowa Tarnowska

Inwestor	Gmina Ryglice, ul. Rynek 9, 33-160 Ryglice			Stadium	Projekt wykonawczy
Inwestycja	*Budowa chodnika i ścieżki rowerowej przy DP1381K Tuchów - Zalasowa - Lubcza - Dęborzyn w miejscowości Zalasowa.*			Rys. Nr:	4.3
				Temat	*Projekt chodnika i ścieżki rowerowej*
Treść	*Przekroje typowe*			Godło mapy	
Funkcja	Imię i nazwisko	Uprawnienia	Data	Podpis	Skala: *1:50*
Projektował:	mgr inż. Mirosław Dojka	MAP/0010/PBD/17 uprawniony do projektowania bez ograniczeń w specjalności inżynieryjnej drogowej	12. 2019		

Wszystkie prawa zastrzeżone. Udostępnianie, kopiowanie, rozpowszechnianie oraz wykorzystywanie do innych opracowań bez zgody Projektanta zabronione.

ZJAZD PUBLICZNY W CIĄGU CHODNIKA / ŚCIEŻKI ROWEROWEJ O NAWIERZCHNI Z KOSTKI BRUKOWEJ WRAZ Z DOWIĄZANIEM Z KRUSZYWA

WIDOK Z GÓRY

SKALA 1:50

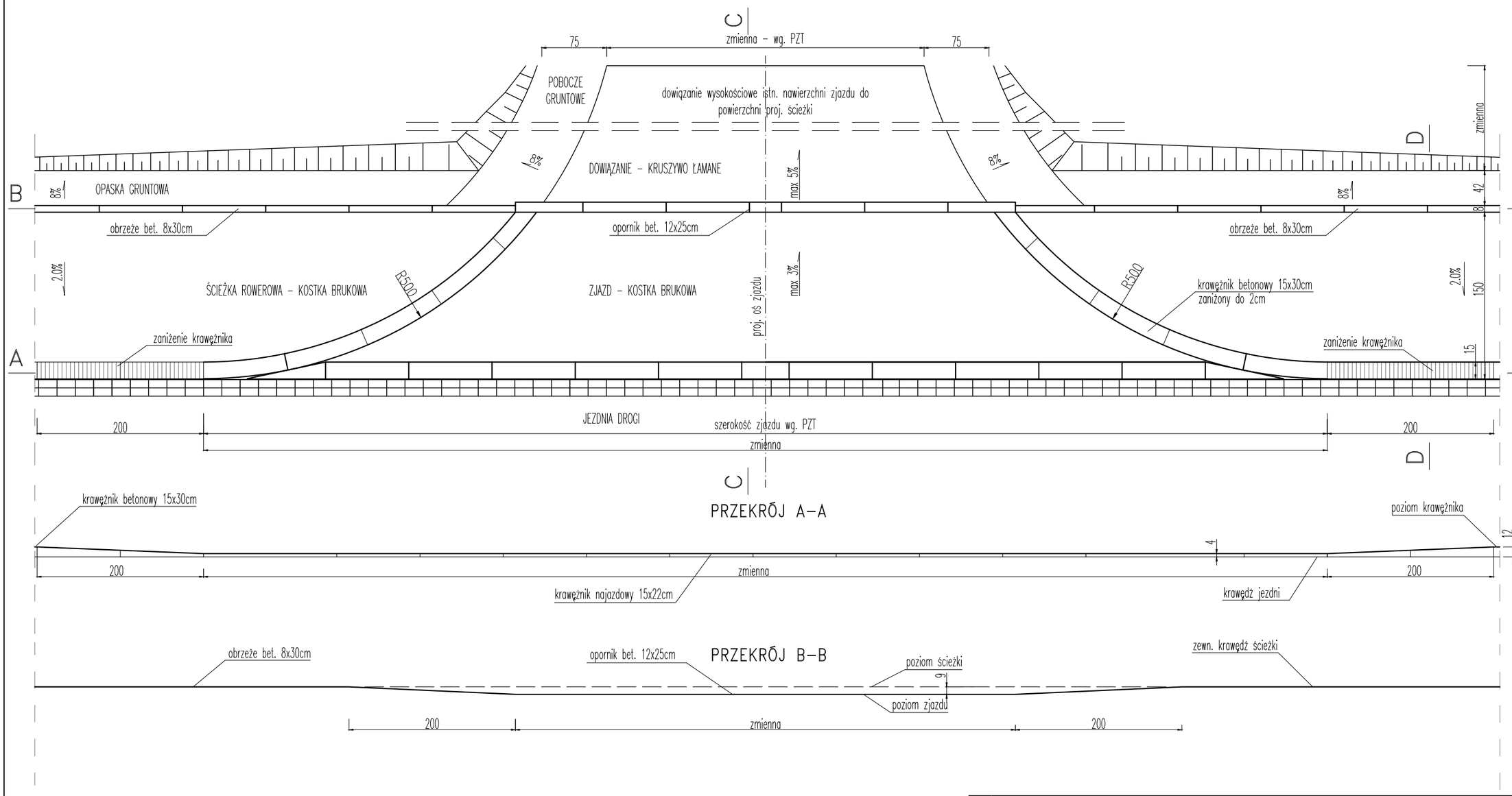

C

PRZEKRÓJ A–A

PRZEKRÓJ B–B

G konstrukcja jezdni zjazdów publicznych z betonowej kostki brukowej (G4, KR1)

E_2=min. 120MPa

8cm	betonowa bezfazowa kostka brukowa typu holland (kolor czerwony)
3cm	podsypka cementowo – piaskowa 1:4
25cm	podbudowa zasadnicza z mieszanki niezwiązanej z kruszywem 0/31.5mm, $C_{90/3}$
30cm	podbudowa pomocnicza z mieszanki niezwiązanej z kruszywem 0/63mm, $C_{90/3}$
Σ 66cm	

H konstrukcja dowiązania do proj. zjazdu

15cm	nawierzchnia z mieszanki niezwiązanej z kruszywem 0/31.5mm, $C_{90/3}$
15cm	nawierzchnia z mieszanki niezwiązanej z kruszywem 0/63mm, $C_{90/3}$
Σ 30cm	

UWAGA:

- Lokalizacja ścieku przykrawężnikowego zgodnie z PZT,
- Podstawowe odkrycie krawężnika najazdowego: 4cm, krawężnika drogowego: 12cm. Zaniżenie krawężnika na zjazdach wykonać na długości 2.0m,
- Krawężniki posadowić na urabialnym, niezwiązanym betonie. Betonowanie ław należy wykonywać zgodnie z wymaganiami PN-B-06251.
- Roboty ziemne prowadzić z dużą starannością, zgodnie z wymogami norm PN-S-02205 oraz PN-B-06050.

PRZEDSIĘBIORSTWO USŁUG GEODEZYJNO–PROJEKTOWYCH
"AZYMUT" ul. Kościuszki 14, 33–200 Dąbrowa Tarnowska

Inwestor	Gmina Ryglice, ul. Rynek 9, 33–160 Ryglice			Stadium	Projekt wykonawczy
Inwestycja	*Budowa chodnika i ścieżki rowerowej przy DP1381K Tuchów – Zalasowa – Lubcza – Dęborzyn w miejscowości Zalasowa.*			Rys. Nr:	4.4
				Temat	*Projekt chodnika i ścieżki rowerowej*
Treść	*Przekroje typowe*			Godło mapy	
Funkcja	Imię i nazwisko	Uprawnienia	Data	Podpis	Skala: *1:50*
Projektował:	mgr inż. Mirosław Dojka	MAP/0010/PBD/17 uprawniony do projektowania bez ograniczeń w specjalności inżynieryjnej drogowej	12. 2019		

Wszystkie prawa zastrzeżone. Udostępnianie, kopiowanie, rozpowszechnianie oraz wykorzystywanie do innych opracowań bez zgody Projektanta zabronione.

SCHEMAT TYPOWY

Typowa studnia betonowa dn 1000

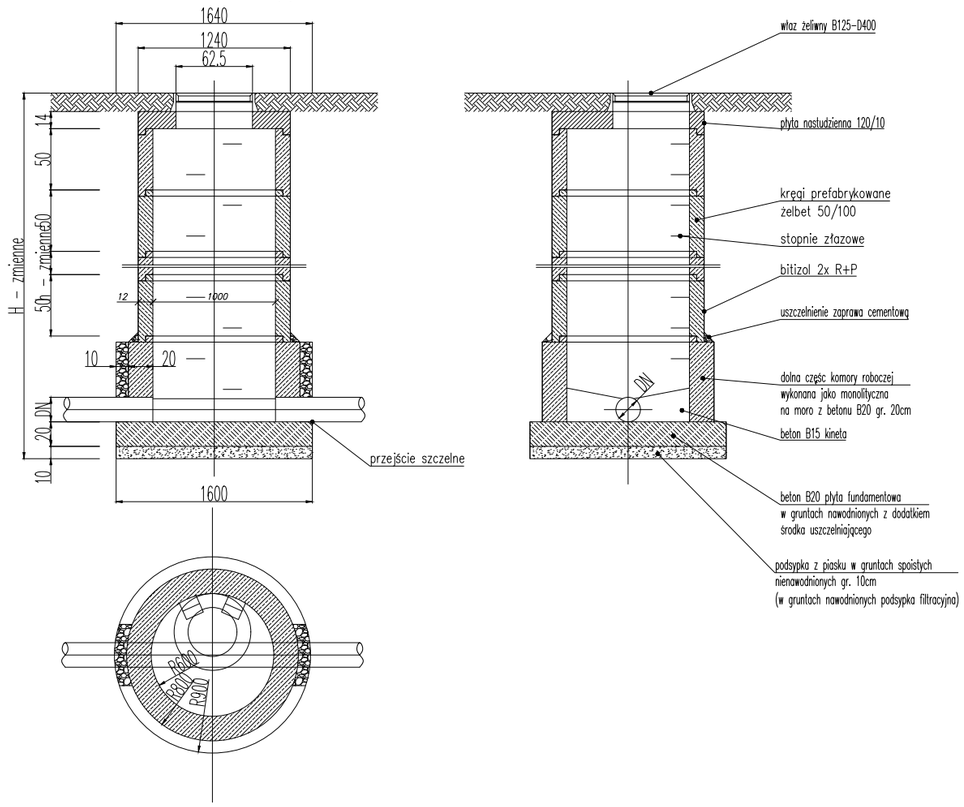

SCHEMAT TYPOWY

studzienka ściekowa z klasycznym wpustem jezdniowym

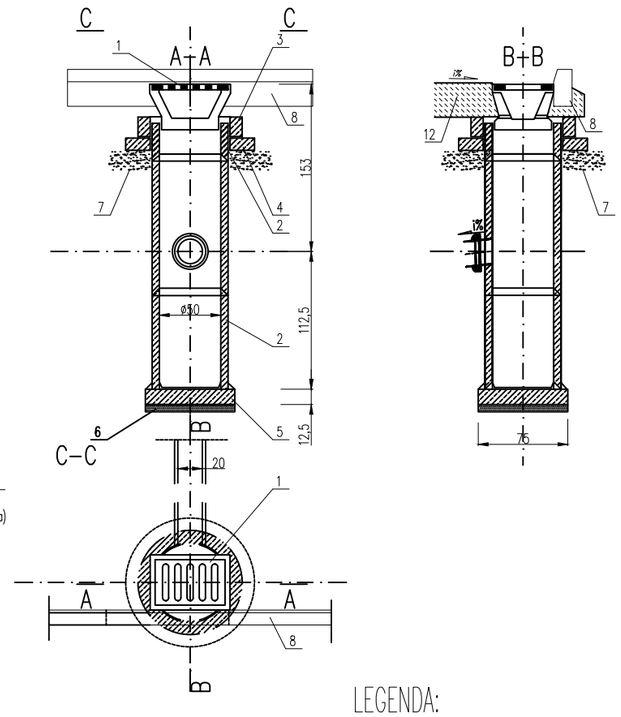

SCHEMAT TYPOWY

studzienka ściekowa z klasycznym wpustem jezdniowym – w ciągu korytka muldowego zlokalizowanego za chodnikiem

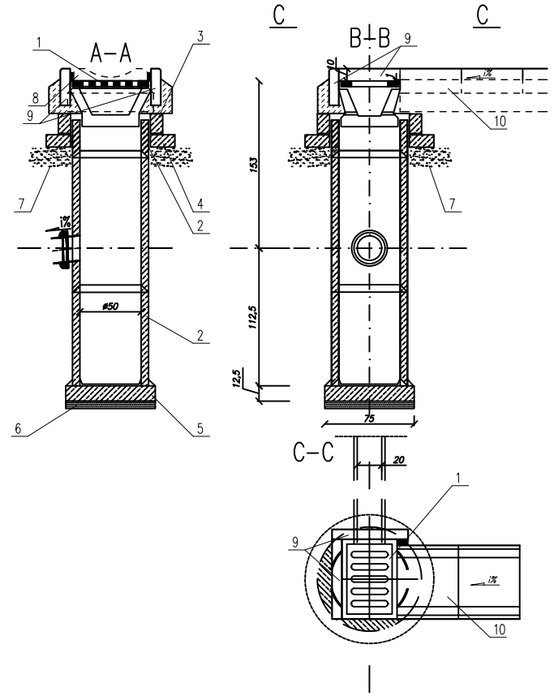

SCHEMAT TYPOWY

Studzienka rewizyjna betonowa ø1000

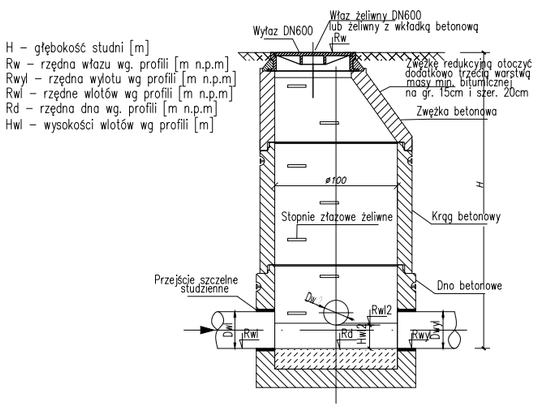

UŁOŻENIE RUR W WYKOPIE

w pasie drogowym

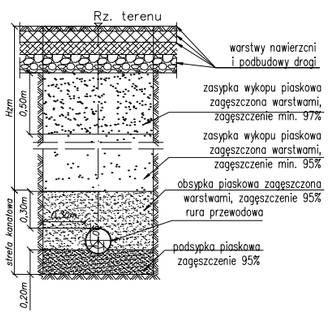

w terenie nienajazdowym

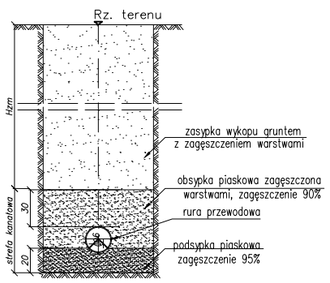

LEGENDA:

1. Wpust uliczny żeliwny przejazdowy typ ciężki klasy D400 na zawiasie z zabezpieczeniem przed kradzieżą
2. Kręgi betonowe o średnicy 50cm z betonu klasy C20/25
3. Pierścień żelbetowy ø65cm z betonu wibrowanego klasy C16/20 stal zbrojeniowa StOS
4. Płyta żelbetowa ø65cm/11cm z betonu wibrowanego klasy C16/20 stal zbrojeniowa StOS
5. Płyta fundamentowa grubości 12,5cm wykonana z betonu klasy C16/20
6. Podsypka z tłucznia lub żwiru grubości 7cm
7. Podsypka piaskowa grubości 10cm
8. Krawężnik – obramowanie chodnika
9. Obrzeże betonowe 8x30cm
10. Korytko muldowe 30x50x10cm
11. Obrzeże betonowe 6x20cm
12. Jezdnia

PRZEDSIĘBIORSTWO USŁUG GEODEZYJNO–PROJEKTOWYCH "AZYMUT" ul. Kościuszki 14, 33–200 Dąbrowa Tarnowska					
Inwestor	Gmina Ryglice, ul. Rynek 9, 33–160 Ryglice			Stadium	Projekt wykonawczy
Inwestycja	*Budowa chodnika i ścieżki rowerowej przy DP1381K Tuchów – Zalasowa – Lubcza – Dęborzyn w miejscowości Zalasowa.*			Rys. Nr:	4.5
				Temat	*Projekt chodnika i ścieżki rowerowej*
Treść	*Przekroje typowe*			Godło mapy	
Funkcja	Imię i nazwisko	Uprawnienia	Data	Podpis	Skala: *1:50*
Projektował:	mgr inż. Mirosław Dojka	MAP/0010/PBD/17 uprawniony do projektowania bez ograniczeń w specjalności inżynieryjnej drogowej	12. 2019		

Wszystkie prawa zastrzeżone. Udostępnianie, kopiowanie, rozpowszechnianie oraz wykorzystywanie do innych opracowań bez zgody Projektanta zabronione.

STUDNIA WPADOWA DN 1200

PRZEKROJ 1-1

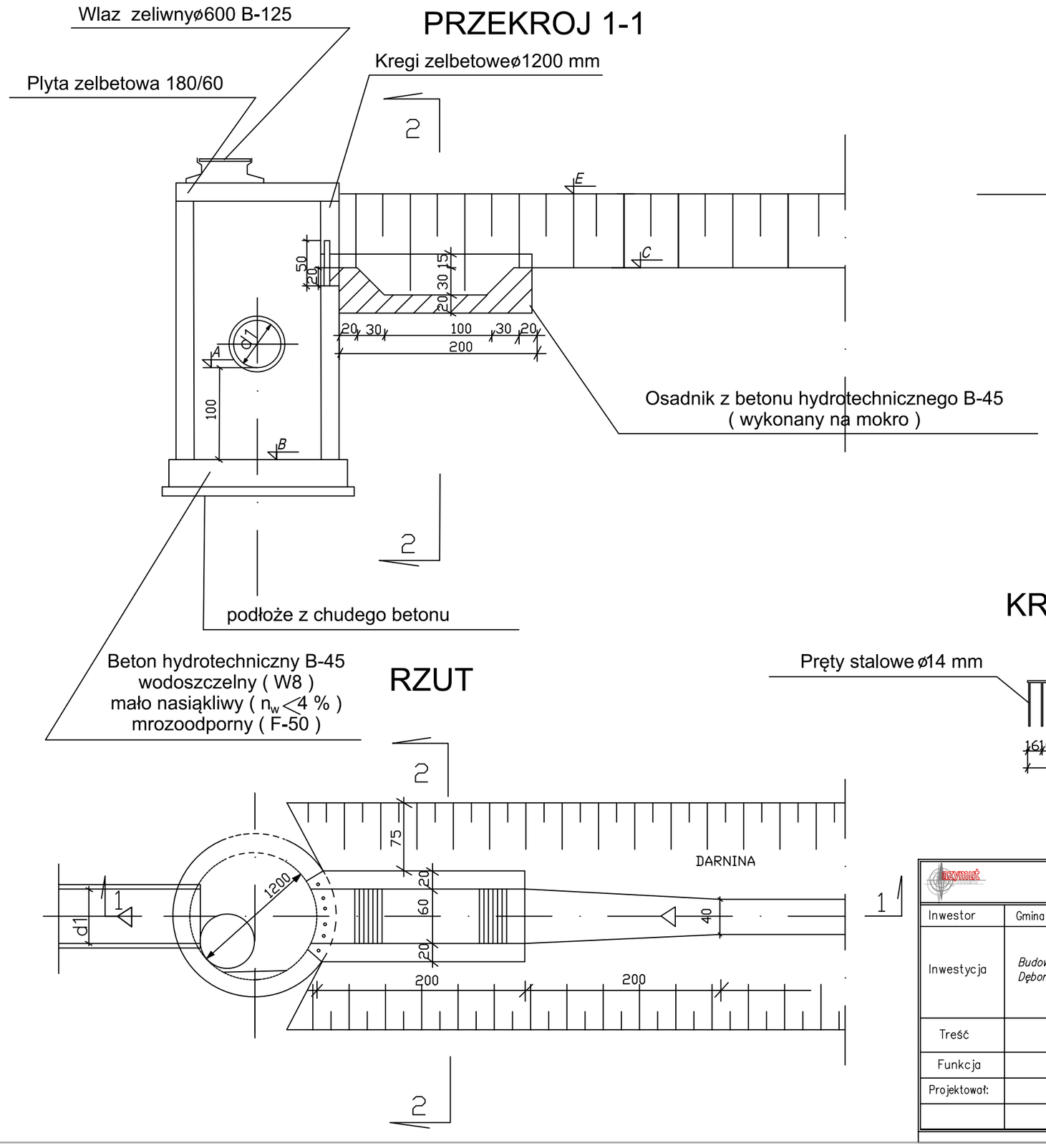

PRZEKROJ 2-2

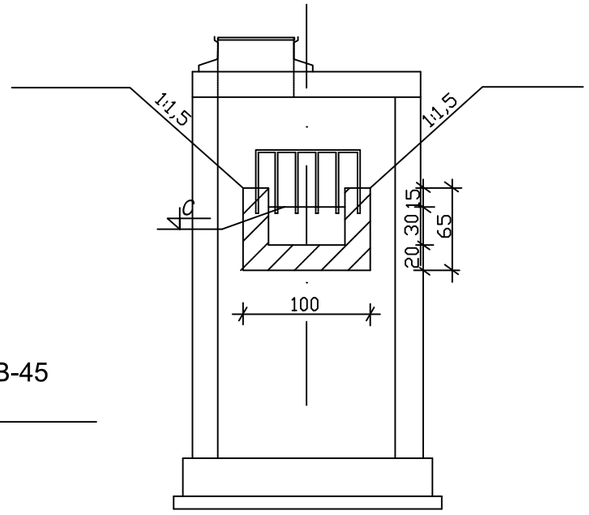

KRATA

RZUT

PRZEDSIĘBIORSTWO USŁUG GEODEZYJNO–PROJEKTOWYCH "AZYMUT" ul. Kościuszki 14, 33–200 Dąbrowa Tarnowska					
Inwestor	Gmina Ryglice, ul. Rynek 9, 33–160 Ryglice			Stadium	Projekt wykonawczy
Inwestycja	*Budowa chodnika i ścieżki rowerowej przy DP1381K Tuchów – Zalasowa – Lubcza – Dęborzyn w miejscowości Zalasowa.*			Rys. Nr:	4.6
				Temat	*Projekt chodnika i ścieżki rowerowej*
Treść	*Przekroje typowe*			Godło mapy	
Funkcja	Imię i nazwisko	Uprawnienia	Data	Podpis	Skala: *1:50*
Projektował:	mgr inż. Mirosław Dojka	MAP/0010/PBD/17 uprawniony do projektowania bez ograniczeń w specjalności inżynieryjnej drogowej	12. 2019		

Wszystkie prawa zastrzeżone. Udostępnianie, kopiowanie, rozpowszechnianie oraz wykorzystywanie do innych opracowań bez zgody Projektanta zabronione.

PRZEKRÓJ POPRZECZNY
posadowienie przepustu z rur karbowanych PEHD ø500 Sn8 pod drogą powiatową

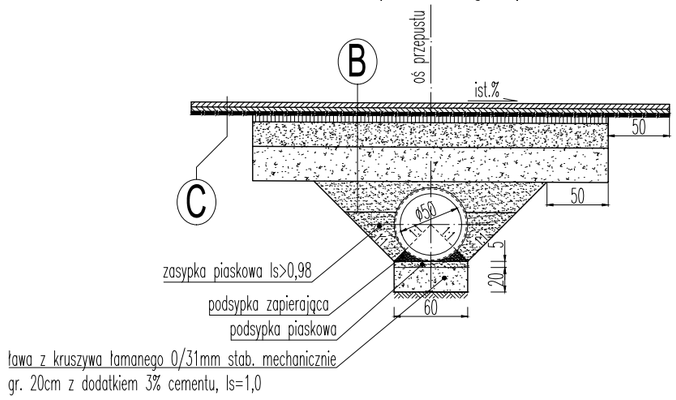

PRZEKRÓJ PODŁUŻNY
przepust (wylot rowu krytego) z rur karbowanych ø500 Sn8 pod drogą powiatową, wraz z umocnieniem wylotu brukiem kamiennym
skala 1:50

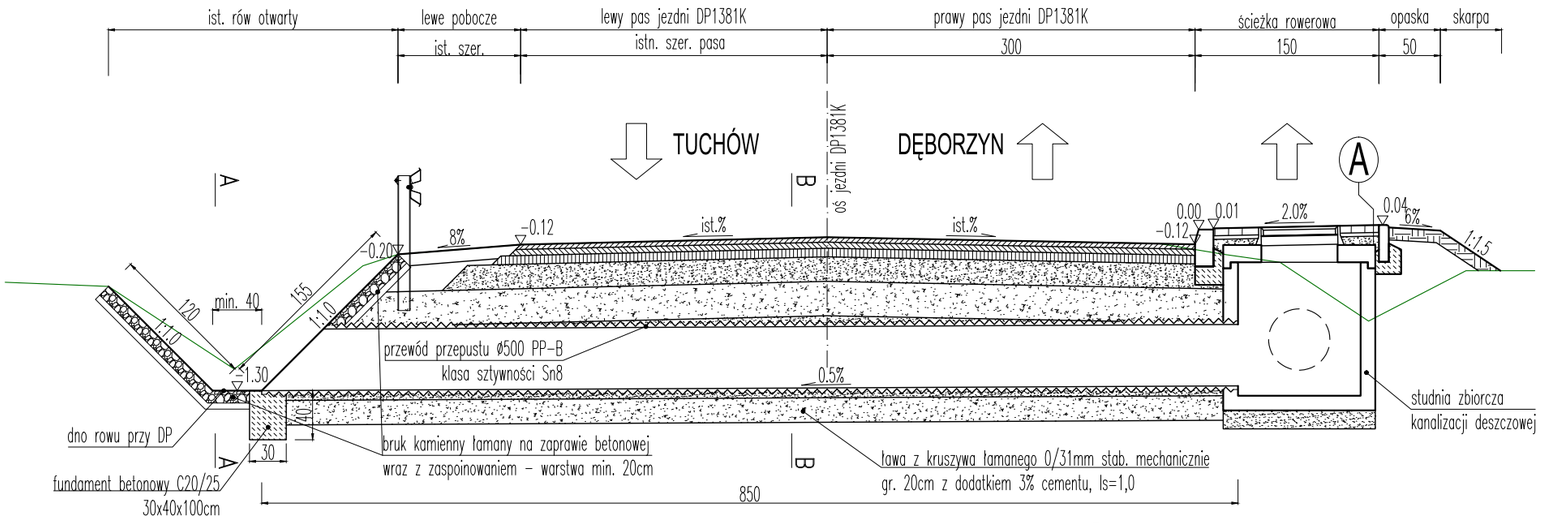

WIDOK B-B - WYLOT
skala 1:50

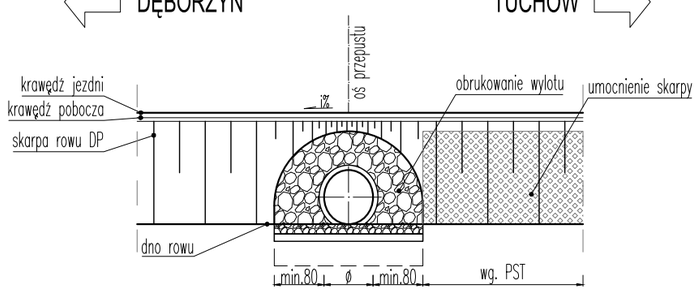

PRZEKRÓJ POPRZECZNY
udrożnienie - odmulenie rowu na wylocie kanalizacji wraz z umocnieniem elementami betonowymi

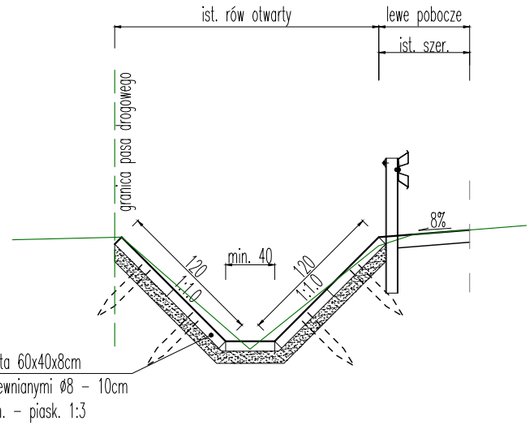

płyty betonowe ażurowe typu krata 60x40x8cm
kotwione do podłoża palikami drewnianymi ø8 - 10cm
L=0,6m, na 10cm podsypce cem. - piask. 1:3

zakończenie umocnienia gurtem betonowym

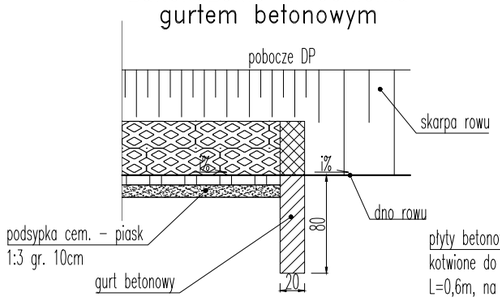

A konstrukcja chodnika i ścieżki rowerowej

	6cm	betonowa bezfazowa kostka brukowa typu holland (kolor szary)
E_2=min. 80MPa	3cm	podsypka grys płukany 2/8mm
	15cm	podbudowa zasadnicza z mieszanki niezwiązanej z kruszywem 0/31.5mm, $C_{90/3}$
	15cm	podbudowa pomocnicza z mieszanki niezwiązanej z kruszywem 0/63mm, $C_{90/3}$
	Σ 39cm	

B konstrukcja poszerzenia ist. jezdni DP1381K (G4, KR3)

	4cm	warstwa ścieralna - AC 11S wg WT-2
	5cm	warstwa wiążąca - AC 16W wg WT-2
	---	geosiatka wzmacniająca o sztywnych węzłach o wyt. min. 100x100kN/m (wg PN-EN 15381)
E_2=min. 160MPa	7cm	warstwa podbudowy zasadniczej - AC 22P wg WT-2
E_2=min. 100MPa	20cm	warstwa podbudowy zasadniczej z mieszanki niezwiązanej z kruszywem 0/31,5mm, $C_{90/3}$
E_2=min. 50MPa	28cm	warstwa mrozoochronna z mieszanki niezwiązanej z kruszywem 0/63mm, $C_{90/3}$
	25cm	ulepszone podłoże z gruntu lub mieszanki, związanych spoiwem hydraulicznym lub wapnem $C_{1,5/2} \leq 4,0$MPa
	Σ 89cm	

C konstrukcja połączenia nawierzchni poszerzenia z nawierzchnią istniejącą

4cm	warstwa ścieralna - AC 11S wg WT-2
5cm	warstwa wiążąca - AC 16W wg WT-2
---	geosiatka wzmacniająca o sztywnych węzłach o wyt. min. 100x100kN/m (wg PN-EN 15381)
	frezowanie istn. nawierzchni - do 9cm
	istniejąca konstrukcja

Σ śr. 9cm + istniejąca konstrukcja

UWAGA:
- Wymiary poszczególnych elementów dopasować do warunków lokalnych,
- Powierzchnie betonowe zabezpieczyć poprzez dwukrotne nałożenie powłok bitumicznych (izolacja cienka),
- Betonowanie należy wykonywać zgodnie z wymaganiami PN-B-06251.
- Roboty ziemne prowadzić z dużą starannością, zgodnie z wymogami norm PN-S-02205 oraz PN-B-06050. Wykopy i nasypy należy wykonywać w porze suchej i chronić przed napływem wód gruntowych i opadowych. Skarpy wykopów zabezpieczyć w sposób gwarantujący ich stateczność,
- Zbrojenie wykonać z stali żebrowanej klasy A-IIIN dopuszczonej do zbrojenia betonowych konstrukcji mostowych. Minimalna otulina 4cm,
- Skarpy nasypów umocnić, zahumusować i obsiać mieszanką traw.

PRZEDSIĘBIORSTWO USŁUG GEODEZYJNO-PROJEKTOWYCH
"AZYMUT" ul. Kościuszki 14, 33-200 Dąbrowa Tarnowska

Inwestor	Gmina Ryglice, ul. Rynek 9, 33-160 Ryglice			Stadium	Projekt wykonawczy
Inwestycja	*Budowa chodnika i ścieżki rowerowej przy DP1381K Tuchów - Zalasowa - Lubcza - Dęborzyn w miejscowości Zalasowa.*			Rys. Nr:	4.7
				Temat	*Projekt chodnika i ścieżki rowerowej*
Treść	*Przekroje typowe*			Godło mapy	
Funkcja	Imię i nazwisko	Uprawnienia	Data	Podpis	Skala: *1:50*
Projektował:	mgr inż. Mirosław Dojka	MAP/0010/PBD/17 uprawnienia do projektowania bez ograniczeń w specjalności inżynieryjnej drogowej	12. 2019		

Wszystkie prawa zastrzeżone. Udostępnianie, kopiowanie, rozpowszechnianie oraz wykorzystywanie do innych opracowań bez zgody Projektanta zabronione.

KRAWĘŹNIK BETONOWY 15x30cm NA ŁAWIE BETONOWEJ Z OPOREM – OBRAMOWANIE JEZDNI
SKALA 1:20

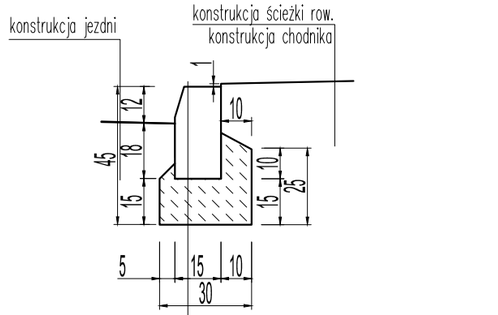

30cm	krawężnik betonowy 15/30 wg PN-EN 1340:2004
15cm	ława z betonu C12/15 wg PN-EN 206-1:2003
	dolne warstwy konstrukcji

OBRAMOWANIE ŚCIEŻKI ROWEROWEJ I CHODNIKA OBRZEŻEM BETONOWYM 8x30cm
SKALA 1:20

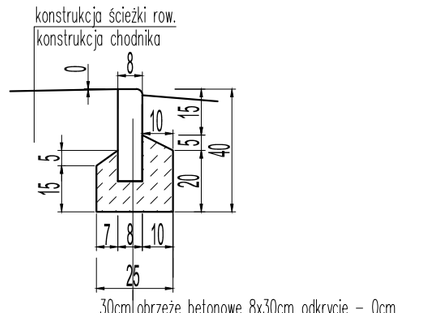

30cm	obrzeże betonowe 8x30cm odkrycie – 0cm
10cm	ława z betonu C12/15 wg PN-EN 206-1:2003
	dolne warstwy konstrukcji

ZANIŻONY KRAWĘŹNIK BETONOWY 15x30cm NA ŁAWIE BETONOWEJ Z OPOREM WJAZDY I WYJAZDY ROWEROWE
SKALA 1:20

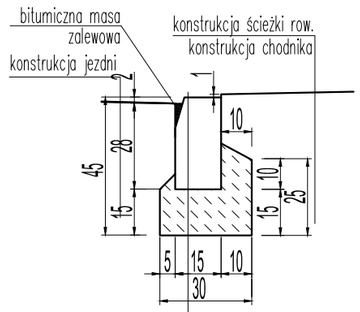

30cm	krawężnik betonowy 15/30 wg PN-EN 1340:2004
15cm	ława z betonu C12/15 wg PN-EN 206-1:2003
	dolne warstwy konstrukcji

OBRAMOWANIE ZJAZDU KRAWĘŹNIKIEM (OPORNIKIEM) DROGOWYM 12x25cm NA ŁAWIE BETONOWEJ Z OPOREM
SKALA 1:20

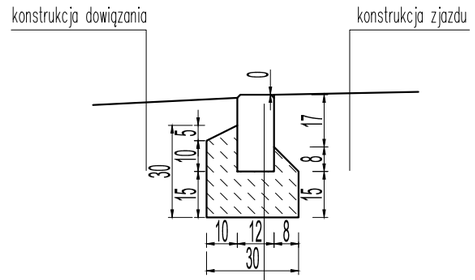

25cm	opornik drogowy, betonowy 12x25cm – wtopiony
15cm	ława z betonu C12/15 wg PN-EN 206-1:2003
	dolne warstwy konstrukcji

PALISADA BETONOWA 18x18x120cm NA ŁAWIE BETONOWEJ Z OPOREM
SKALA 1:20

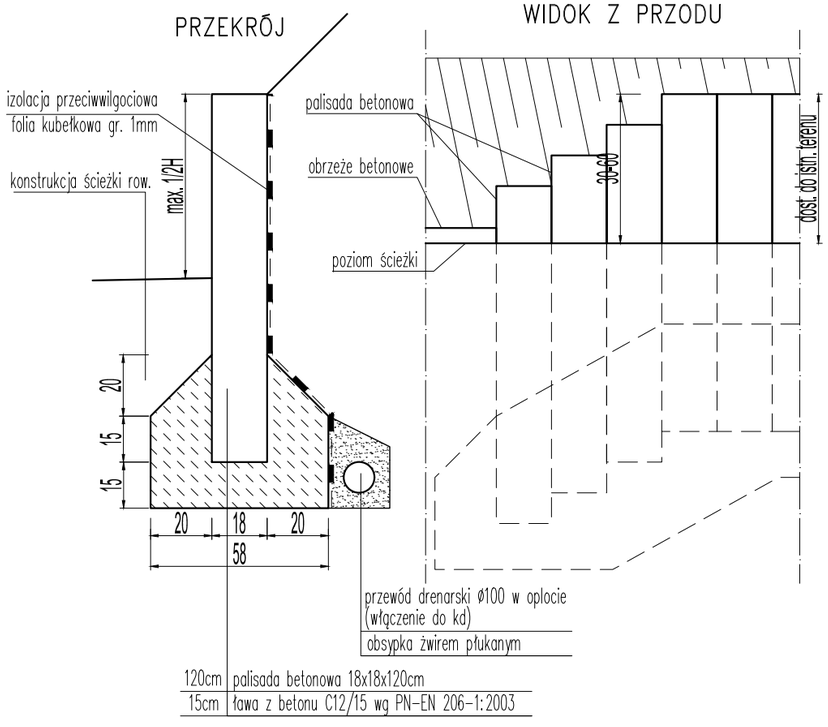

120cm	palisada betonowa 18x18x120cm
15cm	ława z betonu C12/15 wg PN-EN 206-1:2003

STOPNIE TERENOWE Z OBRZEŻY BETONOWYCH NA ŁAWIE Z OPOREM
SKALA 1:20

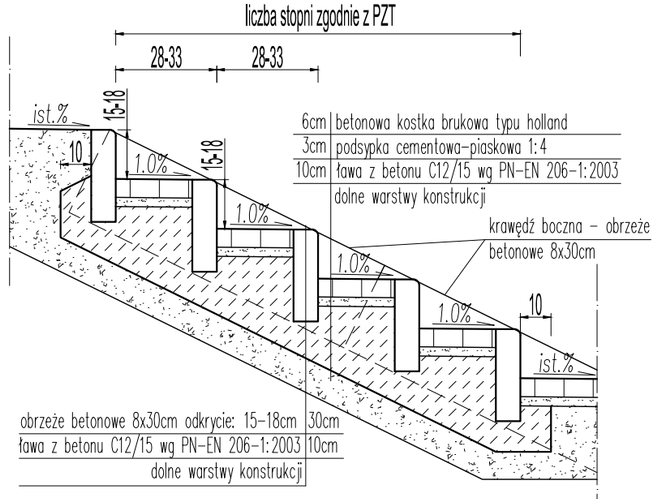

6cm	betonowa kostka brukowa typu holland
3cm	podsypka cementowo-piaskowa 1:4
10cm	ława z betonu C12/15 wg PN-EN 206-1:2003
	dolne warstwy konstrukcji
	krawędź boczna – obrzeże betonowe 8x30cm

obrzeże betonowe 8x30cm odkrycie: 15-18cm	30cm
ława z betonu C12/15 wg PN-EN 206-1:2003	10cm
dolne warstwy konstrukcji	

KRAWĘŹNIK NAJAZDOWY 15x22cm NA ŁAWIE BETONOWEJ Z OPOREM ZJAZDY DO POSESJI
SKALA 1:20

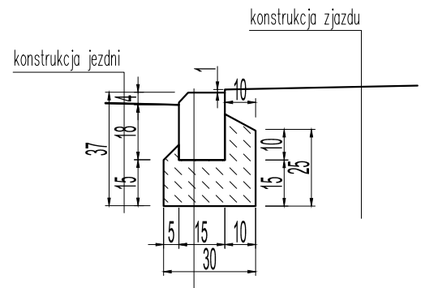

22cm	krawężnik najazdowy 15/22 wg PN-EN 1340:2004
15cm	ława z betonu C12/15 wg PN-EN 206-1:2003
	dolne warstwy konstrukcji

azymut
PRZEDSIĘBIORSTWO USŁUG GEODEZYJNO-PROJEKTOWYCH
"AZYMUT" ul. Kościuszki 14, 33-200 Dąbrowa Tarnowska

Inwestor	Gmina Ryglice, ul. Rynek 9, 33-160 Ryglice			Stadium	Projekt wykonawczy
Inwestycja	*Budowa chodnika i ścieżki rowerowej przy DP1381K Tuchów – Zalasowa – Lubcza – Dęborzyn w miejscowości Zalasowa.*			Rys. Nr:	5.1
				Temat	*Projekt chodnika i ścieżki rowerowej*
Treść	*Szczegóły konstrukcyjne*			Godło mapy	
Funkcja	Imię i nazwisko	Uprawnienia	Data	Podpis	Skala: *1:50*
Projektował:	mgr inż. Mirosław Dojka	MAP/0010/PBD/17 uprawniony do projektowania bez ograniczeń w specjalności inżynieryjnej drogowej	12. 2019		

Wszystkie prawa zastrzeżone. Udostępnianie, kopiowanie, rozpowszechnianie oraz wykorzystywanie do innych opracowań bez zgody Projektanta zabronione.

TYPOWY WYLOT DOKOWY KOLEKTORA ROWU KRYTEGO wg. KPED 02.16
SKALA 1:20

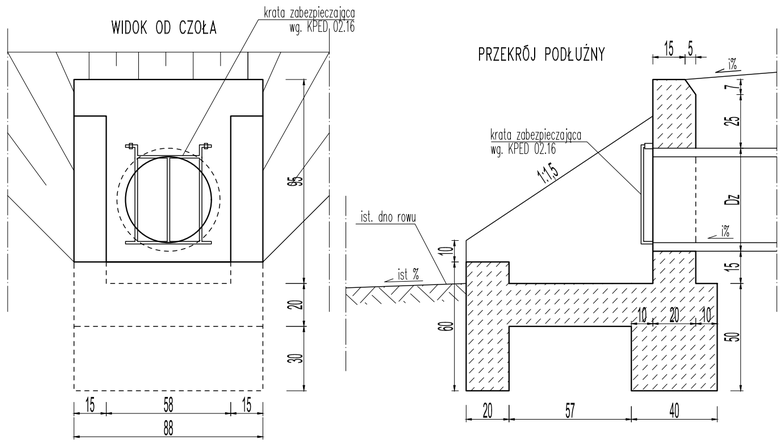

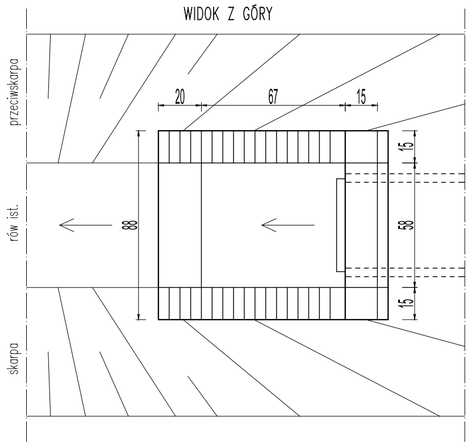

BALUSTRADA SEGMENTOWA U–11a Z SZCZEBLINKAMI MONTOWANA NA FUNDAMENCIE BETONOWYM
SKALA 1:20

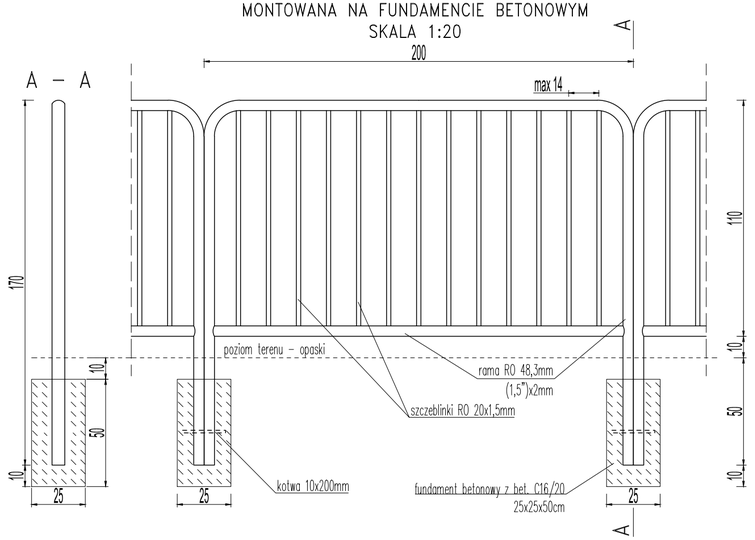

BALUSTRADA SEGMENTOWA U–12a Z RAMĄ Z RUR MONTOWANA NA FUNDAMENCIE BETONOWYM
SKALA 1:20

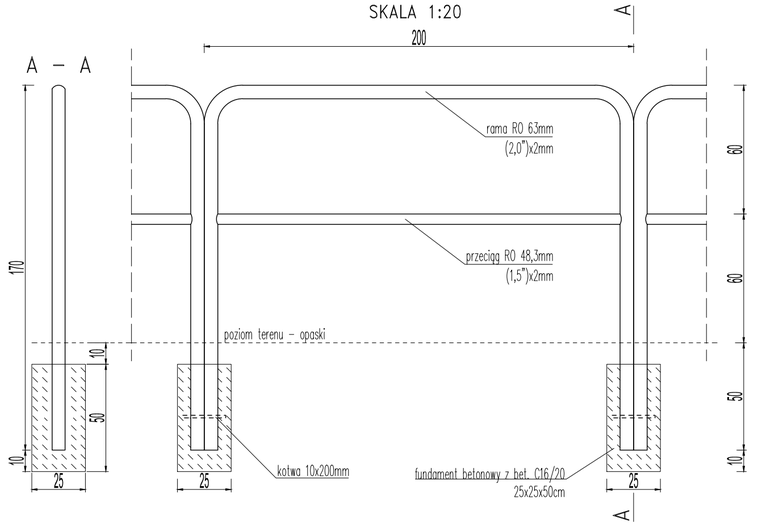

ZANIŻONY KRAWĘŻNIK KAMIENNY 15x30cm NA ŁAWIE BETONOWEJ Z OPOREM OBRAMOWANIE ELEM. USP. RUCHU
SKALA 1:20

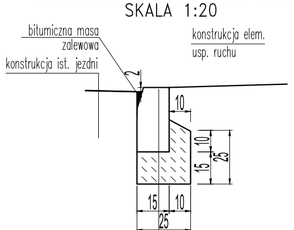

30cm	krawężnik kamienny granitowy 15/30
15cm	ława z betonu C12/15 wg PN-EN 206-1:2003
	dolne warstwy konstrukcji

UMOCNIENIE DNA ROWU KORYTKIEM MULDOWYM 60X50X15cm
SKALA 1:20

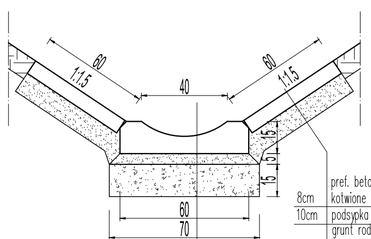

8cm	pref. betonowe płyty ażurowe 60x40cm kotwione do podłoża palikami ⌀8–10cm
10cm	podsypka cementowo – piask. 1:4
	grunt rodzimy

15cm	pref. bet. korytka muldowe 60x50x15cm
5cm	podsypka cementowo – piask. 1:4
15cm	ława z kruszywa łamanego 0/31,5
	grunt rodzimy

OBRAMOWANIE ŚCIEŻKI ROWEROWEJ I CHODNIKA KORYTKIEM MULDOWYM 60X50X15cm
SKALA 1:20

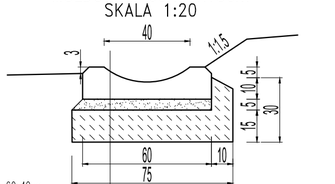

15cm	pref. bet. korytka muldowe KPED01.03 – 60x50x15
5cm	podsypka cementowo – piask. 1:4
15cm	ława z betonu C12/15 wg PN-EN 206-1:2003
	grunt rodzimy

PRZEDSIĘBIORSTWO USŁUG GEODEZYJNO–PROJEKTOWYCH "AZYMUT" ul. Kościuszki 14, 33–200 Dąbrowa Tarnowska					
Inwestor	Gmina Ryglice, ul. Rynek 9, 33–160 Ryglice			Stadium	Projekt wykonawczy
Inwestycja	*Budowa chodnika i ścieżki rowerowej przy DP1381K Tuchów – Zalasowa – Lubcza – Dęborzyn w miejscowości Zalasowa.*			Rys. Nr:	5.2
				Temat	*Projekt chodnika i ścieżki rowerowej*
Treść	*Szczegóły konstrukcyjne*			Godło mapy	
Funkcja	Imię i nazwisko	Uprawnienia	Data	Podpis	Skala: *1:50*
Projektował:	mgr inż. Mirosław Dojka	MAP/0010/PBD/17 uprawnienia do projektowania bez ograniczeń w specjalności inżynieryjnej drogowej	12. 2019		

Wszystkie prawa zastrzeżone. Udostępnianie, kopiowanie, rozpowszechnianie oraz wykorzystywanie do innych opracowań bez zgody Projektanta zabronione.

PP_1
km 4+732.00

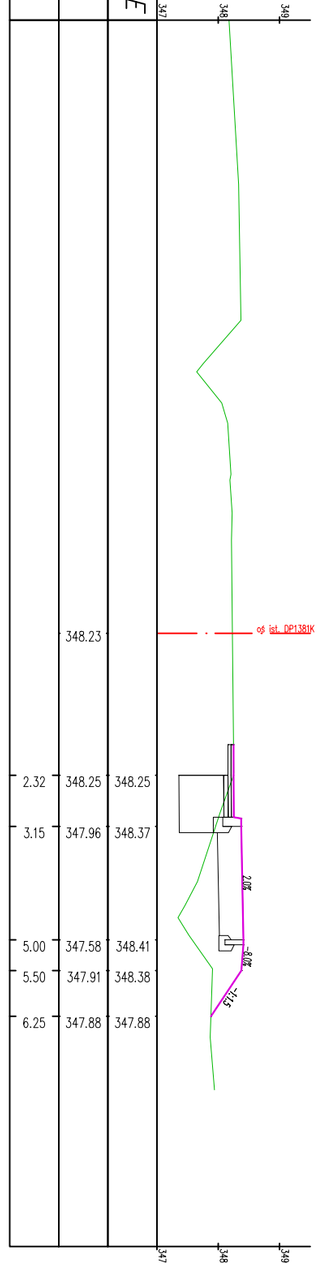

RZĘDNE PROJEKTOWANE	
RZĘDNE ISTNIEJĄCE	
ODLEGŁOŚĆ OD OSI	
2.32	348.25 348.25
3.15	347.96 348.37
5.00	347.58 348.41
5.50	347.91 348.38
6.25	347.88 347.88

PP_2
km 4+750.00

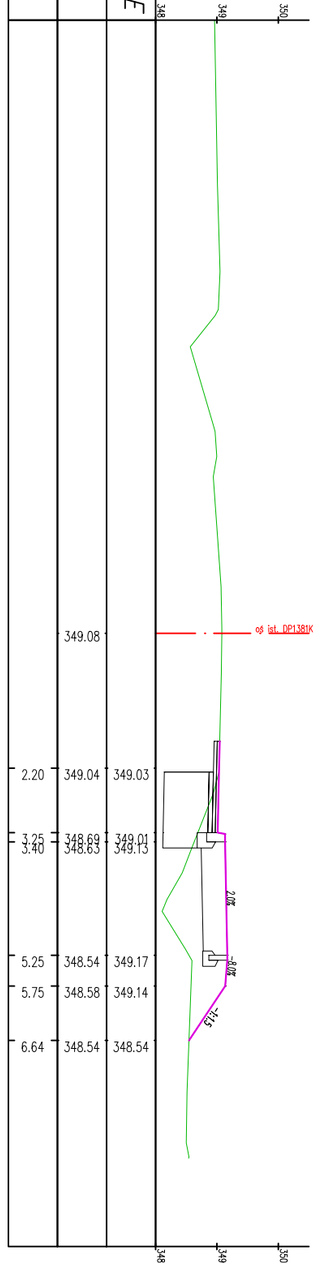

RZĘDNE PROJEKTOWANE	
RZĘDNE ISTNIEJĄCE	349.08
ODLEGŁOŚĆ OD OSI	
2.20	349.04 349.03
3.25	348.69 349.01
3.40	348.63 349.13
5.25	348.54 349.17
5.75	348.58 349.14
6.64	348.54 348.54

PP_3
km 4+766.00

RZĘDNE PROJEKTOWANE	
RZĘDNE ISTNIEJĄCE	349.56
ODLEGŁOŚĆ OD OSI	
3.30	349.64 349.64
4.15	349.56 349.78
6.00	349.41 349.82
6.50	349.40 349.78
7.01	349.45 349.45

PRZEDSIĘBIORSTWO USŁUG GEODEZYJNO–PROJEKTOWYCH
"AZYMUT" ul. Kościuszki 14, 33–200 Dąbrowa Tarnowska

Inwestor	Gmina Ryglice, ul. Rynek 9, 33–160 Ryglice			Stadium	Projekt wykonawczy
Inwestycja	*Budowa chodnika i ścieżki rowerowej przy DP1381K Tuchów – Zalasowa – Lubcza – Dęborzyn w miejscowości Zalasowa.*			Rys. Nr:	6.1
				Temat	*Projekt chodnika i ścieżki rowerowej*
Treść	*Przekroje poprzeczne*			Godło mapy	
Funkcja	Imię i nazwisko	Uprawnienia	Data	Podpis	Skala: *1:100*
Projektował:	mgr inż. Mirosław Dojka	MAP/0010/PBD/17 uprawniony do projektowania bez ograniczeń w specjalności inżynieryjnej drogowej	12. 2019		

Wszystkie prawa zastrzeżone. Udostępnianie, kopiowanie, rozpowszechnianie oraz wykorzystywanie do innych opracowań bez zgody Projektanta zabronione.

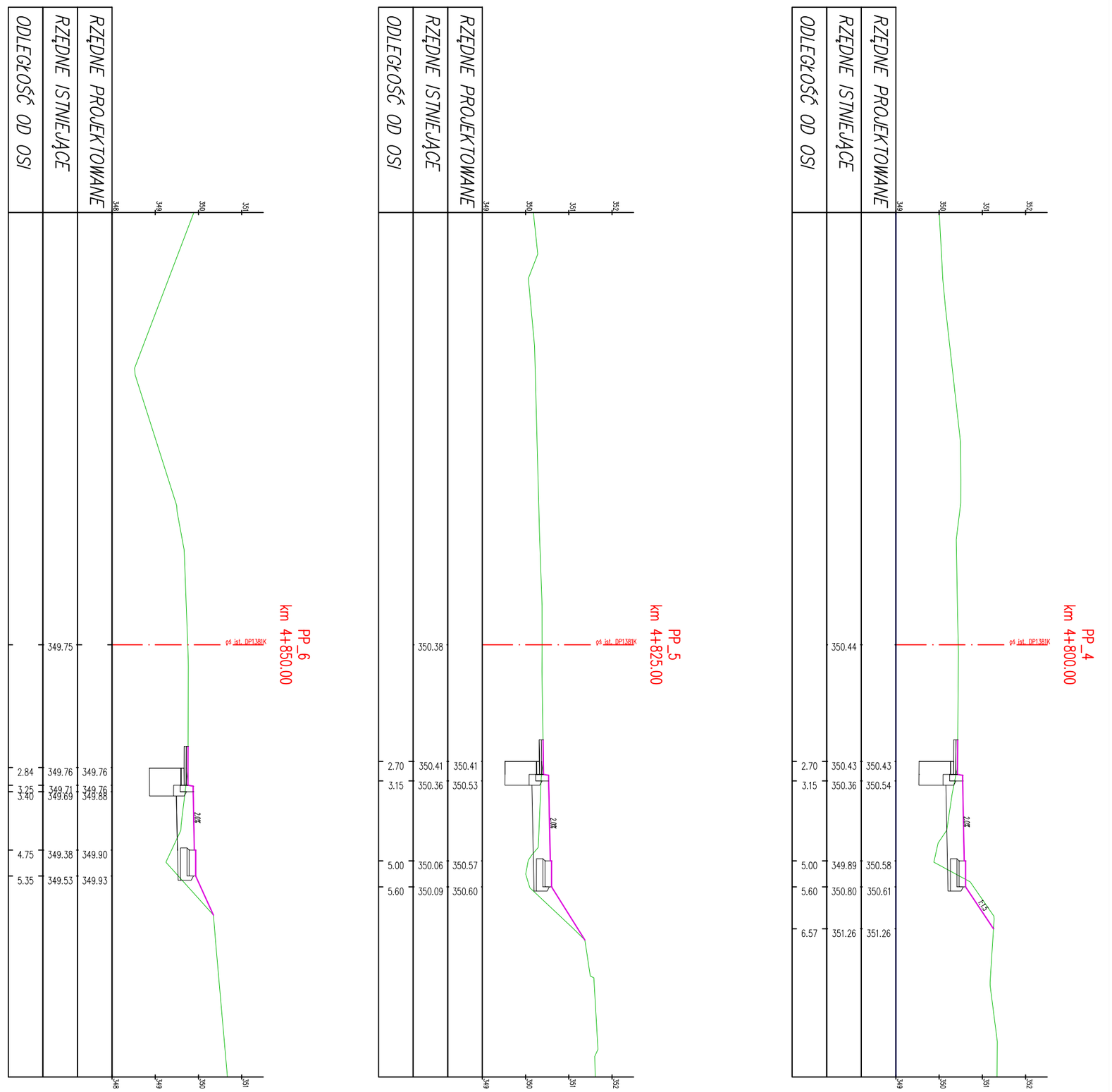

	PRZEDSIĘBIORSTWO USŁUG GEODEZYJNO–PROJEKTOWYCH "AZYMUT" ul. Kościuszki 14, 33–200 Dąbrowa Tarnowska				
Inwestor	Gmina Ryglice, ul. Rynek 9, 33–160 Ryglice			Stadium	Projekt wykonawczy
Inwestycja	*Budowa chodnika i ścieżki rowerowej przy DP1381K Tuchów – Zalasowa – Lubcza – Dęborzyn w miejscowości Zalasowa.*			Rys. Nr:	6.2
				Temat	*Projekt chodnika i ścieżki rowerowej*
Treść	*Przekroje poprzeczne*			Godło mapy	
Funkcja	Imię i nazwisko	Uprawnienia	Data	Podpis	Skala: *1:100*
Projektował:	mgr inż. Mirosław Dojka	MAP/0010/PBD/17 uprawniony do projektowania bez ograniczeń w specjalności inżynieryjnej drogowej	12. 2019		

Wszystkie prawa zastrzeżone. Udostępnianie, kopiowanie, rozpowszechnianie oraz wykorzystywanie do innych opracowań bez zgody Projektanta zabronione.

PP_7
km 4+875.00

PP_8
km 4+900.00

PP_9
km 4+922.00

PRZEDSIĘBIORSTWO USŁUG GEODEZYJNO-PROJEKTOWYCH
"AZYMUT" ul. Kościuszki 14, 33-200 Dąbrowa Tarnowska

Inwestor	Gmina Ryglice, ul. Rynek 9, 33-160 Ryglice	Stadium	Projekt wykonawczy
		Rys. Nr:	6.3
Inwestycja	*Budowa chodnika i ścieżki rowerowej przy DP1381K Tuchów – Zalasowa – Lubcza – Dęborzyn w miejscowości Zalasowa.*	Temat	*Projekt chodnika i ścieżki rowerowej*
Treść	*Przekroje poprzeczne*	Godło mapy	
			Skala: 1:100

Funkcja	Imię i nazwisko	Uprawnienia	Data	Podpis
Projektował:	mgr inż. Mirosław Dojka	MAP/0010/PBD/17	12. 2019	

Wszystkie prawa zastrzeżone. Udostępnianie, kopiowanie, rozpowszechnianie oraz wykorzystywanie do innych opracowań bez zgody Projektanta zabronione.

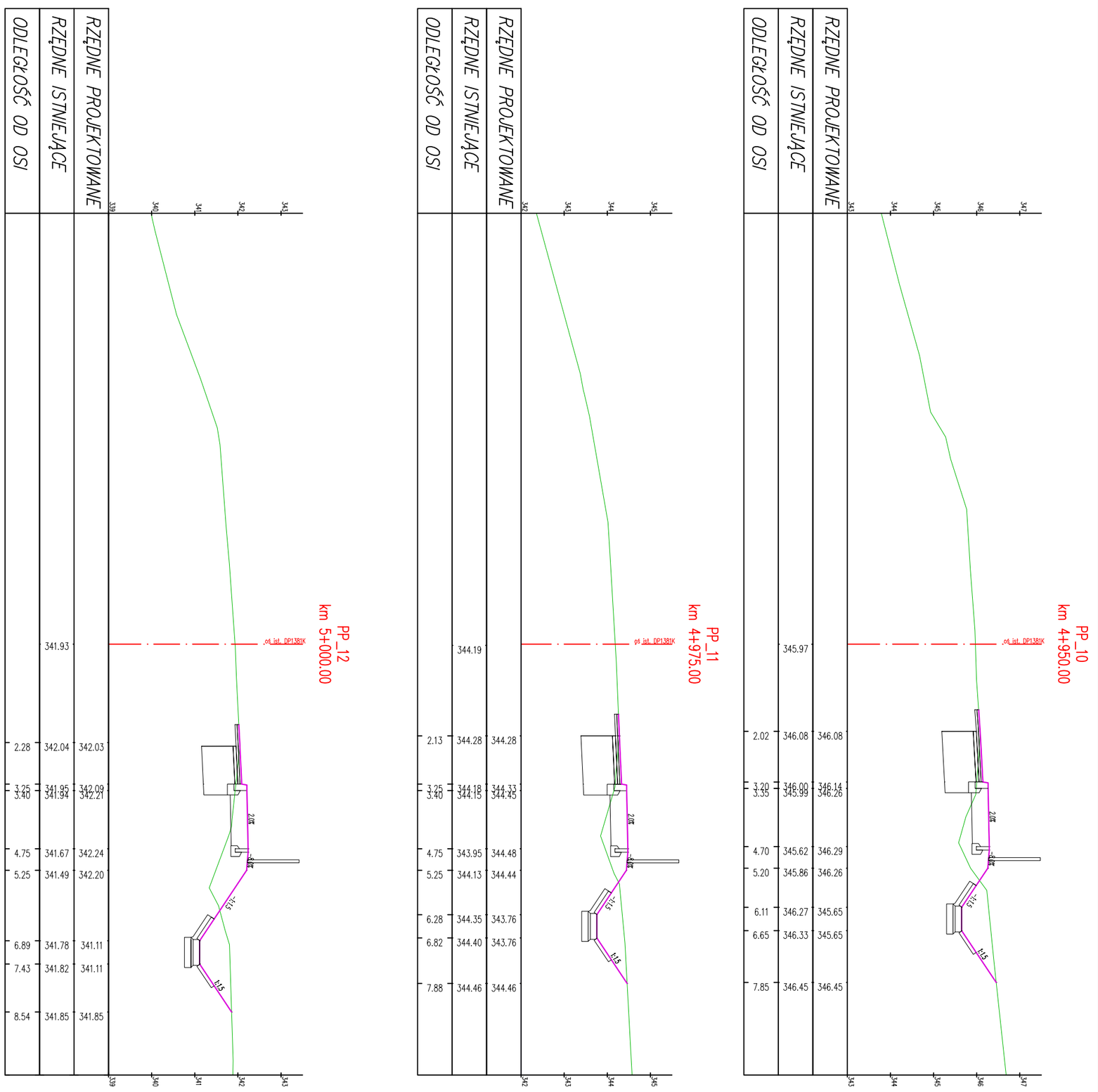

PRZEDSIĘBIORSTWO USŁUG GEODEZYJNO–PROJEKTOWYCH "AZYMUT" ul. Kościuszki 14, 33–200 Dąbrowa Tarnowska					
Inwestor	Gmina Ryglice, ul. Rynek 9, 33–160 Ryglice			Stadium	Projekt wykonawczy
Inwestycja	*Budowa chodnika i ścieżki rowerowej przy DP1381K Tuchów – Zalasowa – Lubcza – Dęborzyn w miejscowości Zalasowa.*			Rys. Nr:	6.4
				Temat	*Projekt chodnika i ścieżki rowerowej*
Treść	*Przekroje poprzeczne*			Godło mapy	
Funkcja	Imię i nazwisko	Uprawnienia	Data	Podpis	Skala: *1:100*
Projektował:	mgr inż. Mirosław Dojka	MAP/0010/PBD/17 uprawniony do projektowania bez ograniczeń w specjalności inżynieryjnej drogowej	12. 2019		

Wszystkie prawa zastrzeżone. Udostępnianie, kopiowanie, rozpowszechnianie oraz wykorzystywanie do innych opracowań bez zgody Projektanta zabronione.

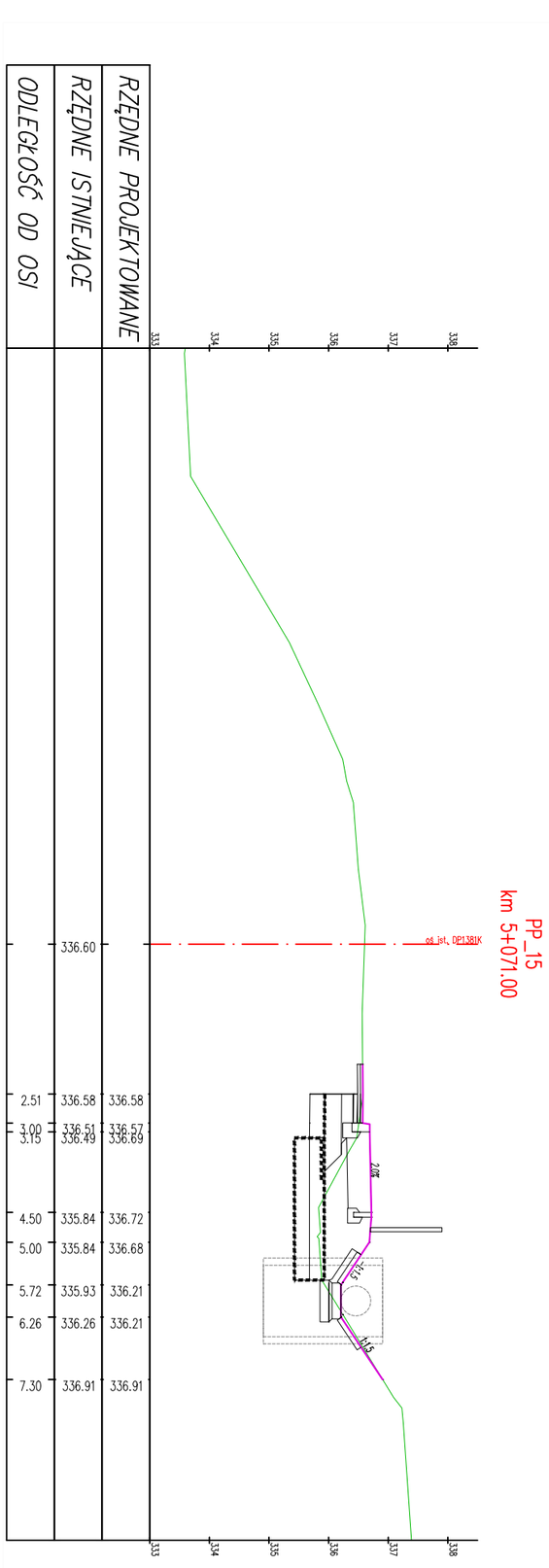

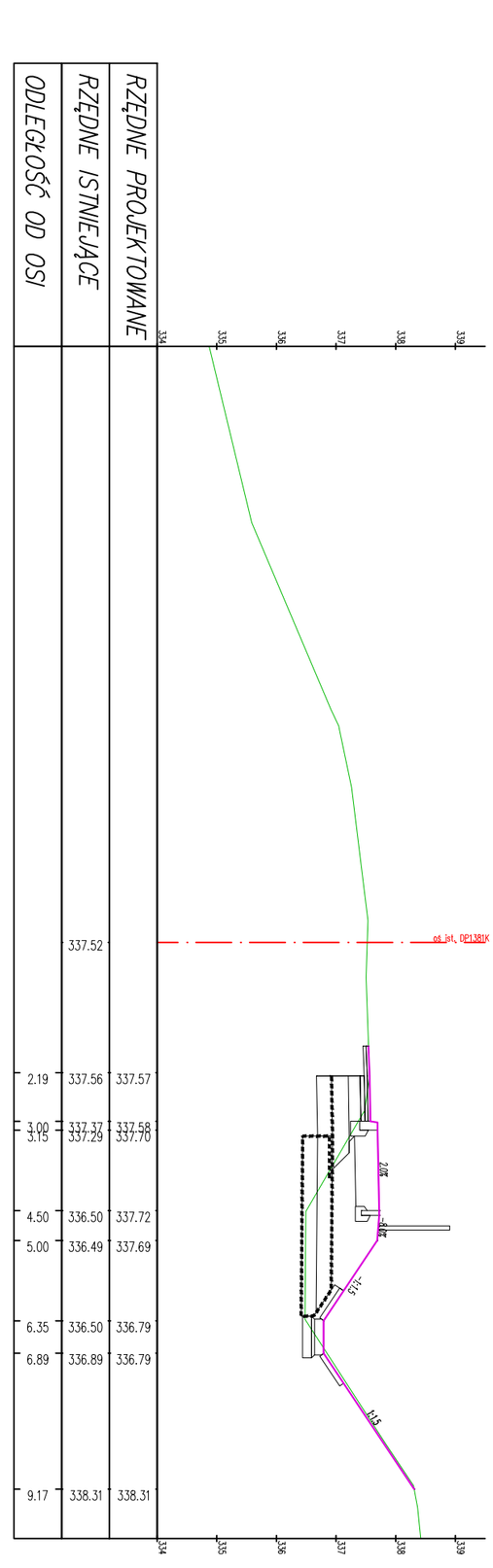

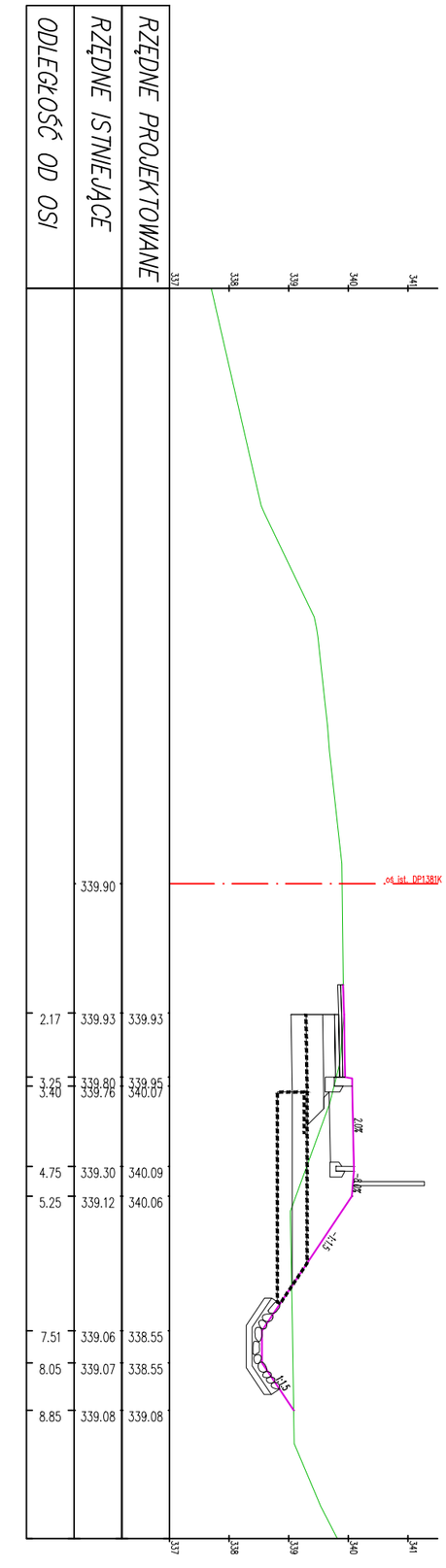

PRZEDSIĘBIORSTWO USŁUG GEODEZYJNO–PROJEKTOWYCH
"AZYMUT" ul. Kościuszki 14, 33–200 Dąbrowa Tarnowska

Inwestor	Gmina Ryglice, ul. Rynek 9, 33–160 Ryglice			Stadium	Projekt wykonawczy
Inwestycja	*Budowa chodnika i ścieżki rowerowej przy DP1381K Tuchów – Zalasowa – Lubcza – Dęborzyn w miejscowości Zalasowa.*			Rys. Nr:	6.5
				Temat	*Projekt chodnika i ścieżki rowerowej*
Treść	*Przekroje poprzeczne*			Godło mapy	
Funkcja	Imię i nazwisko	Uprawnienia	Data	Podpis	Skala: *1:100*
Projektował:	mgr inż. Mirosław Dojka	MAP/0010/PBD/17 uprawniony do projektowania bez ograniczeń w specjalności inżynieryjnej drogowej	12. 2019		

Wszystkie prawa zastrzeżone. Udostępnianie, kopiowanie, rozpowszechnianie oraz wykorzystywanie do innych opracowań bez zgody Projektanta zabronione.

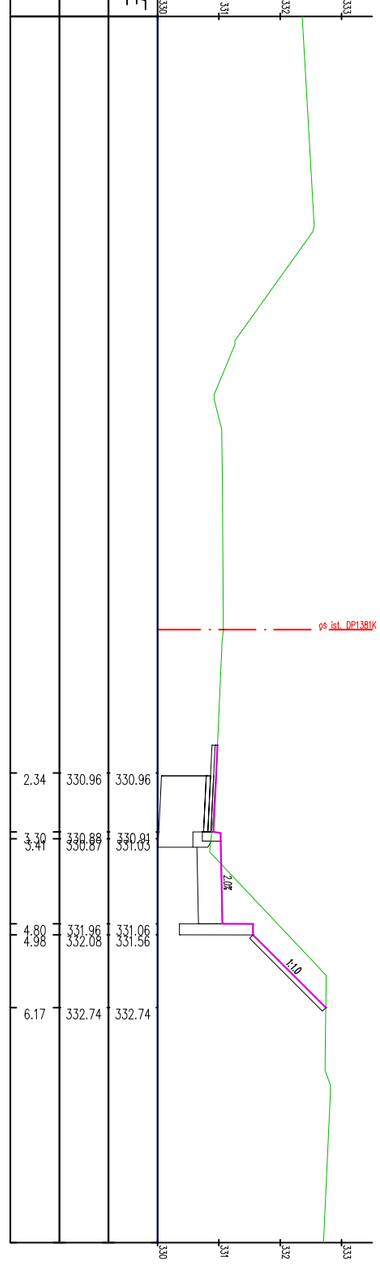

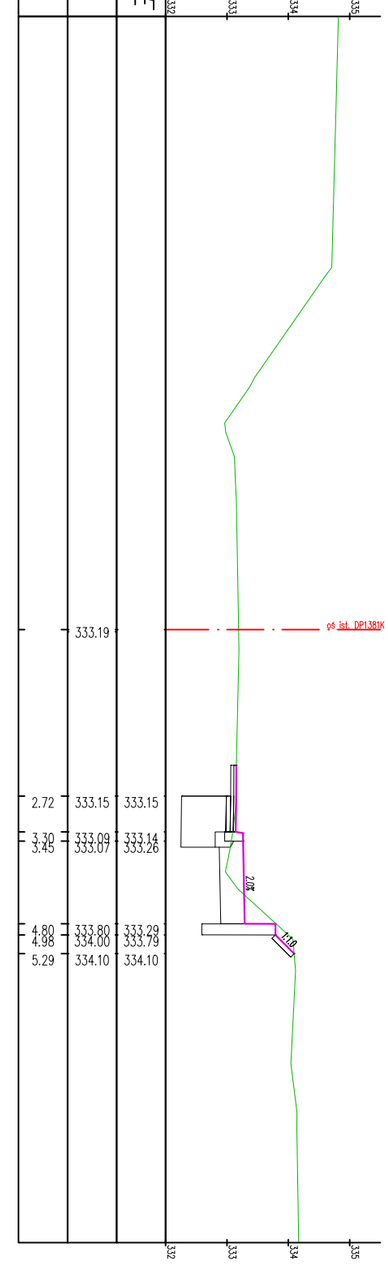

	PRZEDSIĘBIORSTWO USŁUG GEODEZYJNO–PROJEKTOWYCH "AZYMUT" ul. Kościuszki 14, 33–200 Dąbrowa Tarnowska				
Inwestor	Gmina Ryglice, ul. Rynek 9, 33–160 Ryglice			Stadium	Projekt wykonawczy
Inwestycja	*Budowa chodnika i ścieżki rowerowej przy DP1381K Tuchów – Zalasowa – Lubcza – Dęborzyn w miejscowości Zalasowa.*			Rys. Nr:	6.6
				Temat	*Projekt chodnika i ścieżki rowerowej*
Treść	*Przekroje poprzeczne*			Godło mapy	
Funkcja	Imię i nazwisko	Uprawnienia	Data	Podpis	Skala: *1:100*
Projektował:	mgr inż. Mirosław Dojka	MAP/0010/PBD/17 uprawniony do projektowania bez ograniczeń w specjalności inżynieryjnej drogowej	12. 2019		

Wszystkie prawa zastrzeżone. Udostępnianie, kopiowanie, rozpowszechnianie oraz wykorzystywanie do innych opracowań bez zgody Projektanta zabronione.

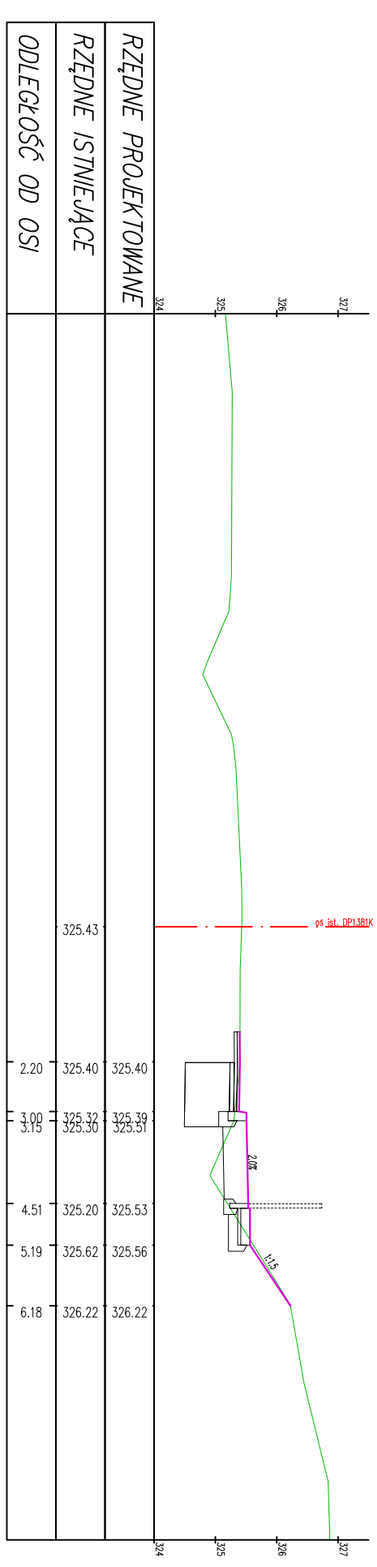

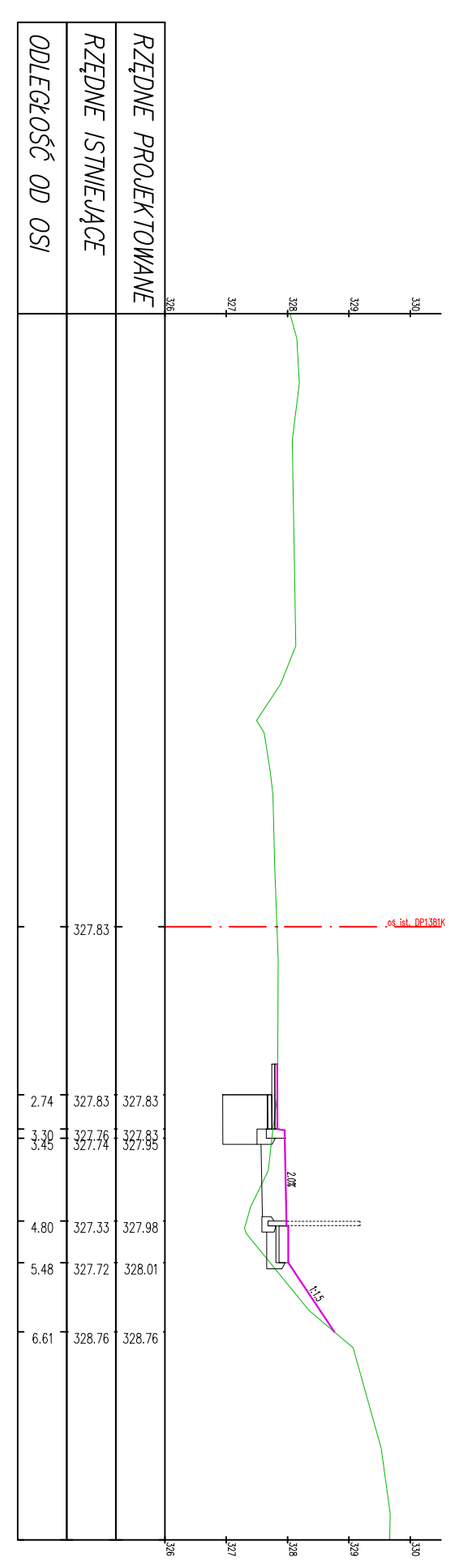

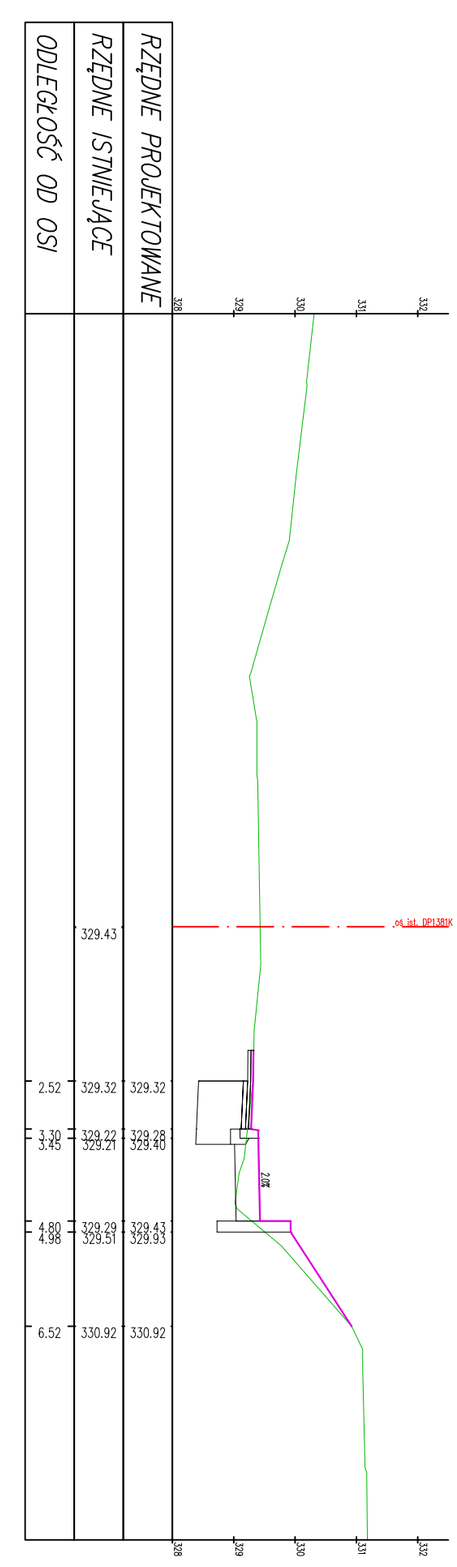

PRZEDSIĘBIORSTWO USŁUG GEODEZYJNO–PROJEKTOWYCH
"AZYMUT" ul. Kościuszki 14, 33–200 Dąbrowa Tarnowska

Inwestor	Gmina Ryglice, ul. Rynek 9, 33–160 Ryglice			Stadium	Projekt wykonawczy
Inwestycja	*Budowa chodnika i ścieżki rowerowej przy DP1381K Tuchów – Zalasowa – Lubcza – Dęborzyn w miejscowości Zalasowa.*			Rys. Nr:	6.7
				Temat	*Projekt chodnika i ścieżki rowerowej*
Treść	*Przekroje poprzeczne*			Godło mapy	
Funkcja	Imię i nazwisko	Uprawnienia	Data	Podpis	Skala: *1:100*
Projektował:	mgr inż. Mirosław Dojka	MAP/0010/PBD/17 uprawnienia do projektowania bez ograniczeń w specjalności inżynieryjnej drogowej	12. 2019		

Wszystkie prawa zastrzeżone. Udostępnianie, kopiowanie, rozpowszechnianie oraz wykorzystywanie do innych opracowań bez zgody Projektanta zabronione.

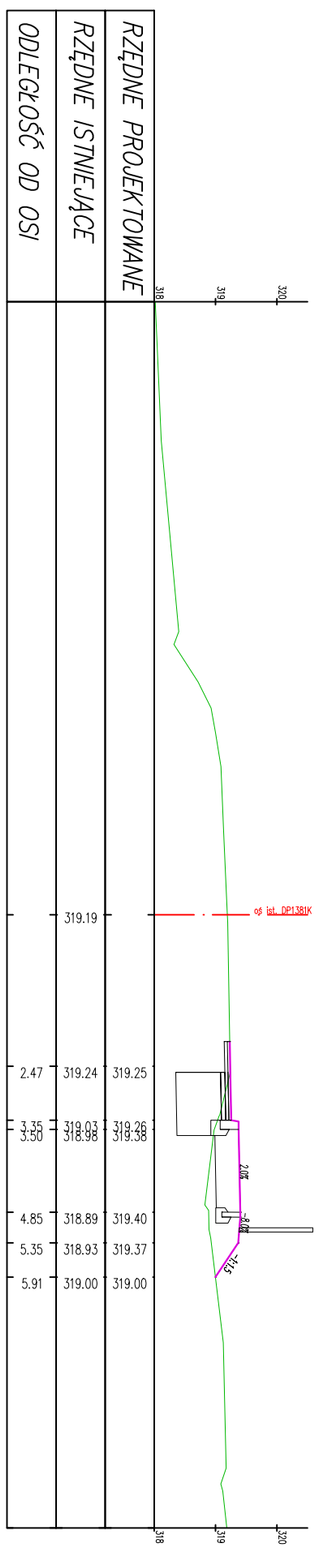

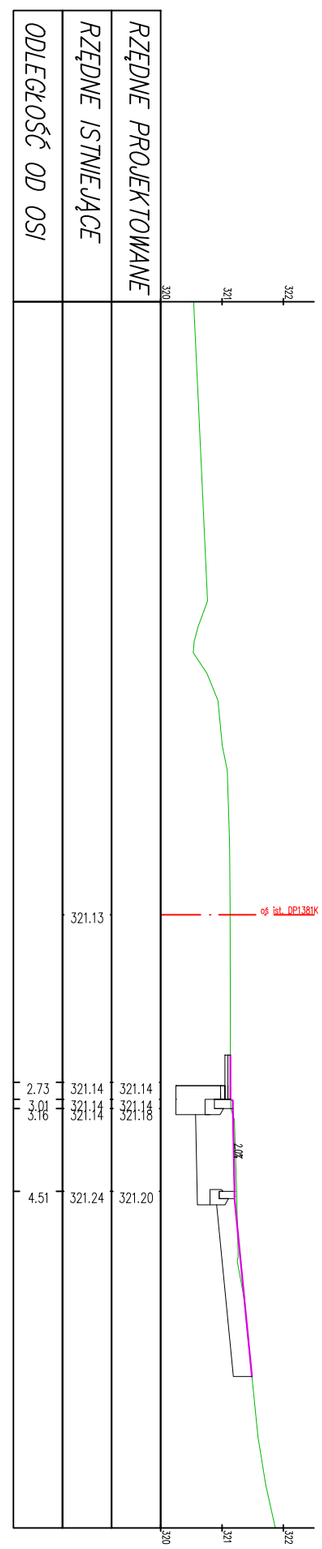

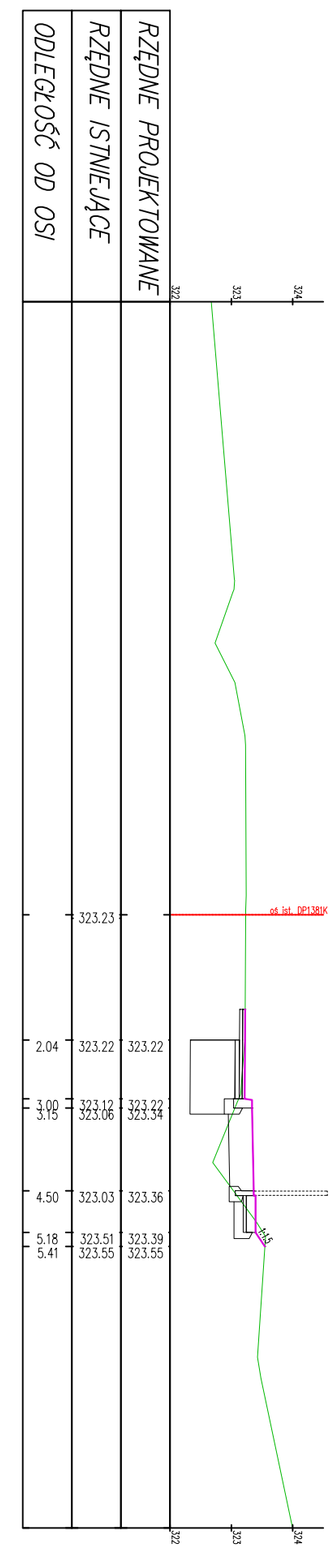

PRZEDSIĘBIORSTWO USŁUG GEODEZYJNO–PROJEKTOWYCH "AZYMUT" ul. Kościuszki 14, 33–200 Dąbrowa Tarnowska					
Inwestor	Gmina Ryglice, ul. Rynek 9, 33–160 Ryglice			Stadium	Projekt wykonawczy
Inwestycja	*Budowa chodnika i ścieżki rowerowej przy DP1381K Tuchów – Zalasowa – Lubcza – Dęborzyn w miejscowości Zalasowa.*			Rys. Nr:	6.8
				Temat	*Projekt chodnika i ścieżki rowerowej*
Treść	*Przekroje poprzeczne*			Godło mapy	
Funkcja	Imię i nazwisko	Uprawnienia	Data	Podpis	Skala: *1:100*
Projektował:	mgr inż. Mirosław Dojka	MAP/0010/PBD/17 uprawniony do projektowania bez ograniczeń w specjalności inżynieryjnej drogowej	12. 2019		

Wszystkie prawa zastrzeżone. Udostępnianie, kopiowanie, rozpowszechnianie oraz wykorzystywanie do innych opracowań bez zgody Projektanta zabronione.

PP_25
km 5+300.00

RZĘDNE PROJEKTOWANE		
RZĘDNE ISTNIEJĄCE		
ODLEGŁOŚĆ OD OSI		
	2.25	318.12
	3.35	317.83
	3.50	317.74
	4.85	317.63
	5.35	317.65
	6.33	317.63

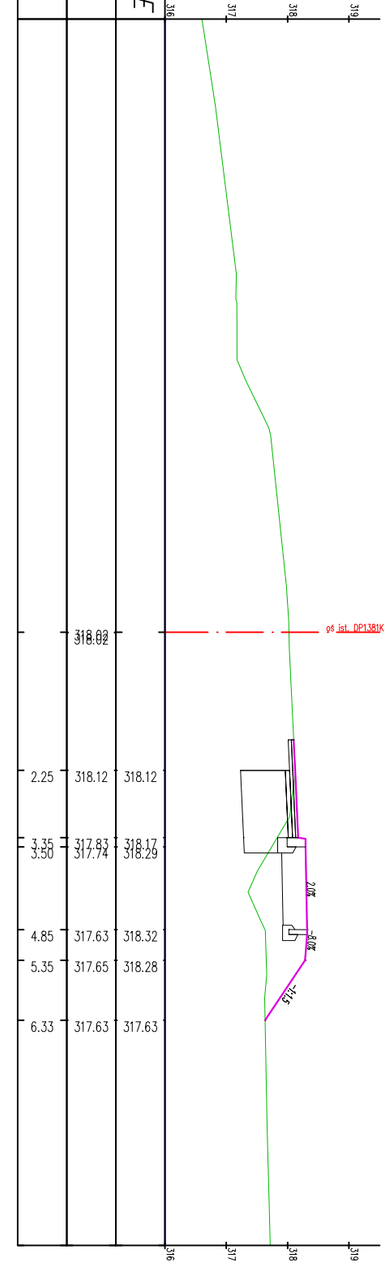

PP_26
km 5+325.00

RZĘDNE PROJEKTOWANE		
RZĘDNE ISTNIEJĄCE		
ODLEGŁOŚĆ OD OSI		
	2.63	317.42
	3.35	317.27
	3.50	317.20
	4.85	316.85
	5.35	316.96
	6.33	316.90

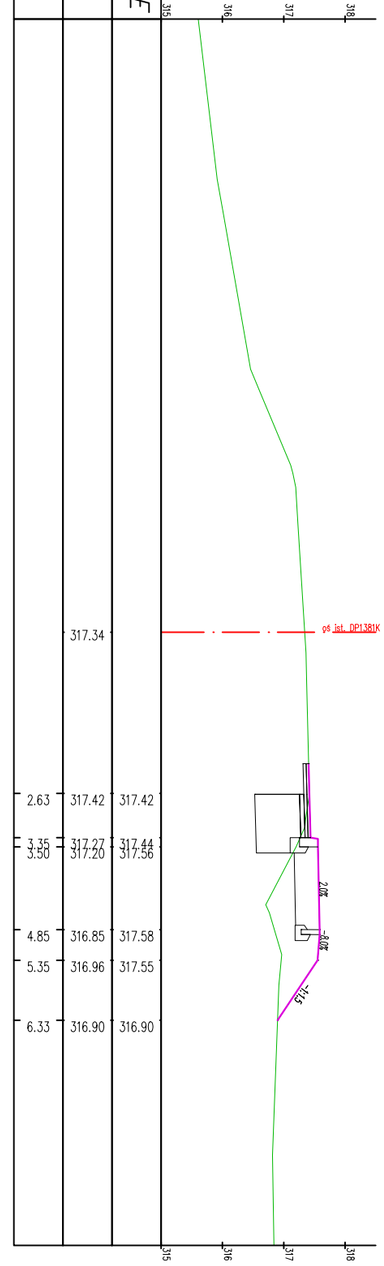

PP_27
km 5+364.00

RZĘDNE PROJEKTOWANE		
RZĘDNE ISTNIEJĄCE		316.80
ODLEGŁOŚĆ OD OSI		
	2.19	316.88
	3.70	316.54
	3.85	316.46
	5.20	316.37
	5.78	316.33

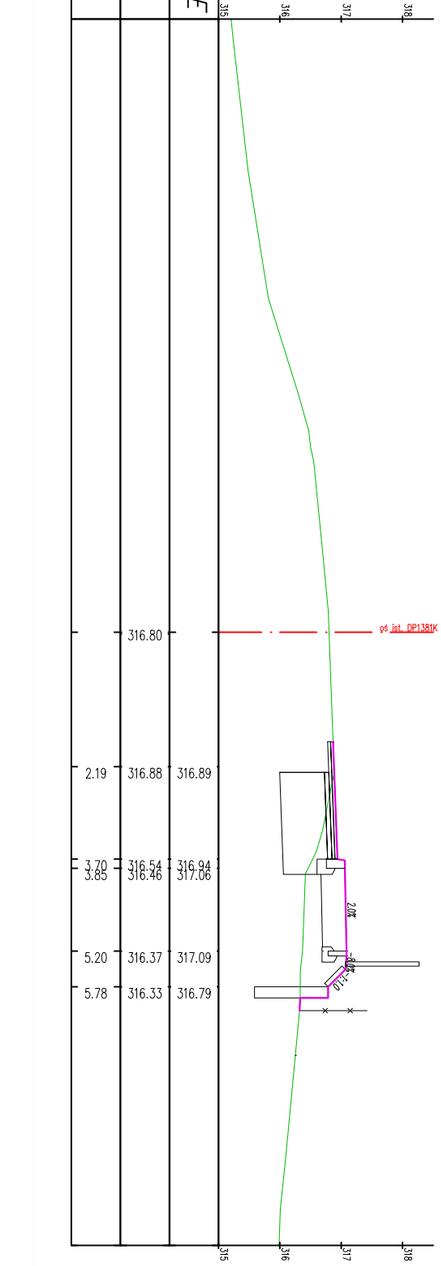

PRZEDSIĘBIORSTWO USŁUG GEODEZYJNO–PROJEKTOWYCH
"AZYMUT" ul. Kościuszki 14, 33–200 Dąbrowa Tarnowska

Inwestor	Gmina Ryglice, ul. Rynek 9, 33–160 Ryglice			Stadium	Projekt wykonawczy
Inwestycja	*Budowa chodnika i ścieżki rowerowej przy DP1381K Tuchów – Zalasowa – Lubcza – Dęborzyn w miejscowości Zalasowa.*			Rys. Nr:	6.9
				Temat	*Projekt chodnika i ścieżki rowerowej*
Treść	*Przekroje poprzeczne*			Godło mapy	
Funkcja	Imię i nazwisko	Uprawnienia	Data	Podpis	Skala: *1:100*
Projektował:	mgr inż. Mirosław Dojka	MAP/0010/PBD/17 uprawniony do projektowania bez ograniczeń w specjalności inżynieryjnej drogowej	12. 2019		

Wszystkie prawa zastrzeżone. Udostępnianie, kopiowanie, rozpowszechnianie oraz wykorzystywanie do innych opracowań bez zgody Projektanta zabronione.

PP_28
km 5+377.00

RZĘDNE PROJEKTOWANE	RZĘDNE ISTNIEJĄCE	ODLEGŁOŚĆ OD OSI
	316.65	
	316.74	2.84
	316.46	3.70
	316.33	3.85
	316.10	5.20
	316.06	5.78

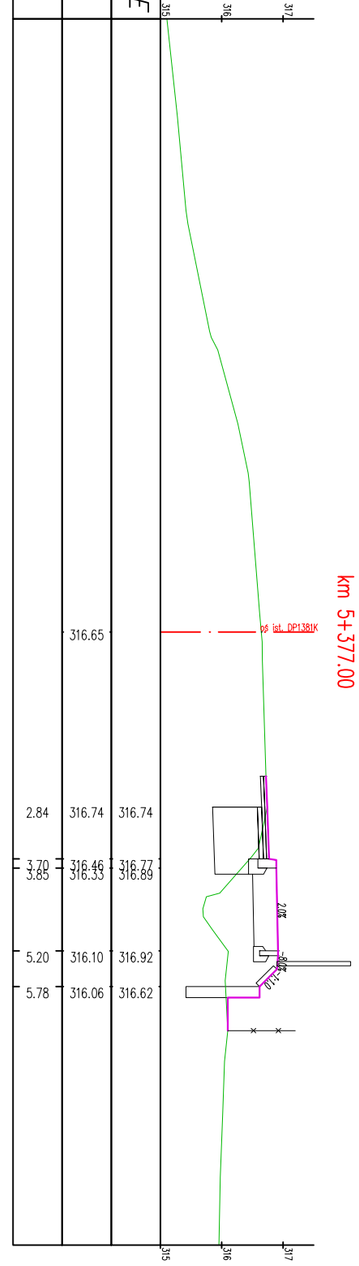

PP_29
km 5+400.00

RZĘDNE PROJEKTOWANE	RZĘDNE ISTNIEJĄCE	ODLEGŁOŚĆ OD OSI
	316.59	
	316.64	1.90
	316.21	3.85
	316.47	5.20
	316.44	5.70
	316.38	6.32

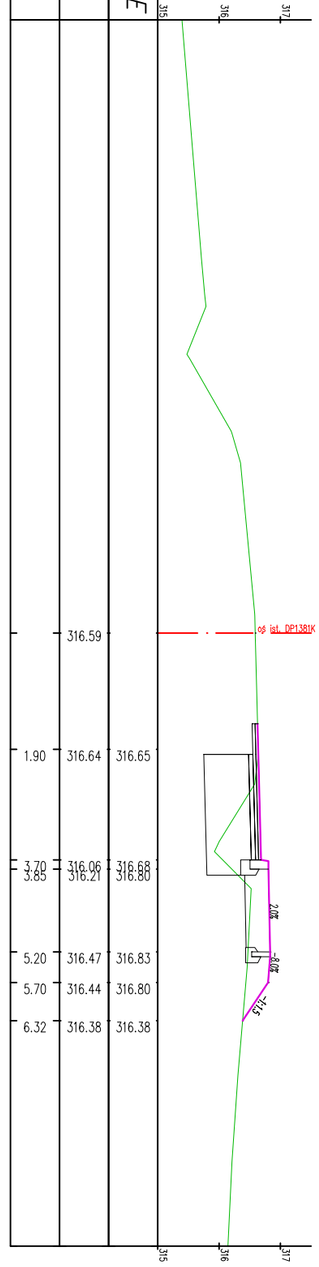

PP_30
km 5+425.00

RZĘDNE PROJEKTOWANE	RZĘDNE ISTNIEJĄCE	ODLEGŁOŚĆ OD OSI
	316.73	
	316.73	2.32
	316.53	3.05
	316.42	3.20
	316.50	4.55
	316.54	5.05
	316.54	5.50

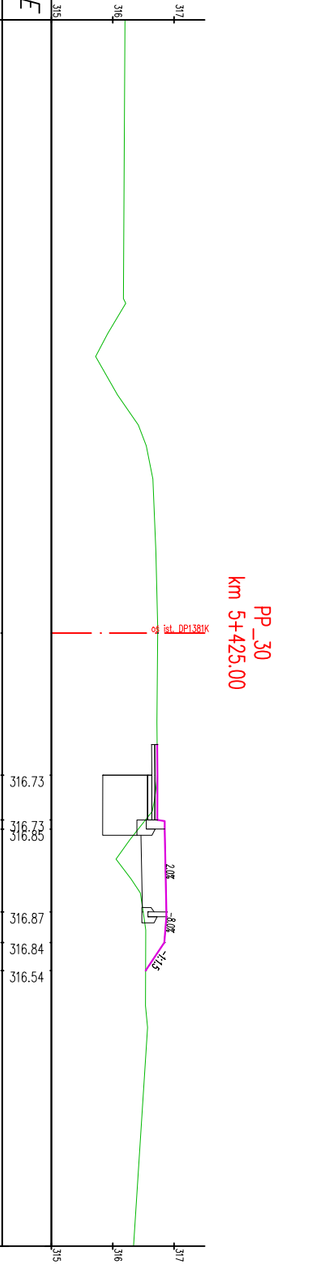

PRZEDSIĘBIORSTWO USŁUG GEODEZYJNO–PROJEKTOWYCH
"AZYMUT" ul. Kościuszki 14, 33–200 Dąbrowa Tarnowska

Inwestor	Gmina Ryglice, ul. Rynek 9, 33–160 Ryglice			Stadium	Projekt wykonawczy
Inwestycja	*Budowa chodnika i ścieżki rowerowej przy DP1381K Tuchów – Zalasowa – Lubcza – Dęborzyn w miejscowości Zalasowa.*			Rys. Nr:	6.10
				Temat	*Projekt chodnika i ścieżki rowerowej*
Treść	*Przekroje poprzeczne*			Godło mapy	
Funkcja	Imię i nazwisko	Uprawnienia	Data	Podpis	Skala: *1:100*
Projektował:	mgr inż. Mirosław Dojka	MAP/0010/PBD/17 uprawniony do projektowania bez ograniczeń w specjalności inżynieryjnej drogowej	12. 2019		

Wszystkie prawa zastrzeżone. Udostępnianie, kopiowanie, rozpowszechnianie oraz wykorzystywanie do innych opracowań bez zgody Projektanta zabronione.

PP_31
km 5+450.00

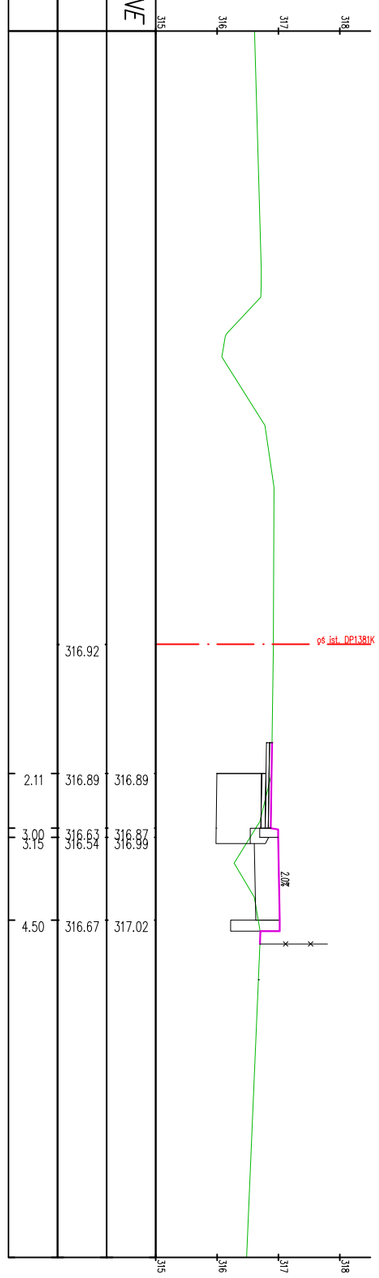

RZĘDNE PROJEKTOWANE			
RZĘDNE ISTNIEJĄCE			
ODLEGŁOŚĆ OD OSI			
2.11	316.89	316.89	
3.00	316.63	316.87	
3.15	316.54	316.99	
4.50	316.67	317.02	

PP_32
km 5+475.00

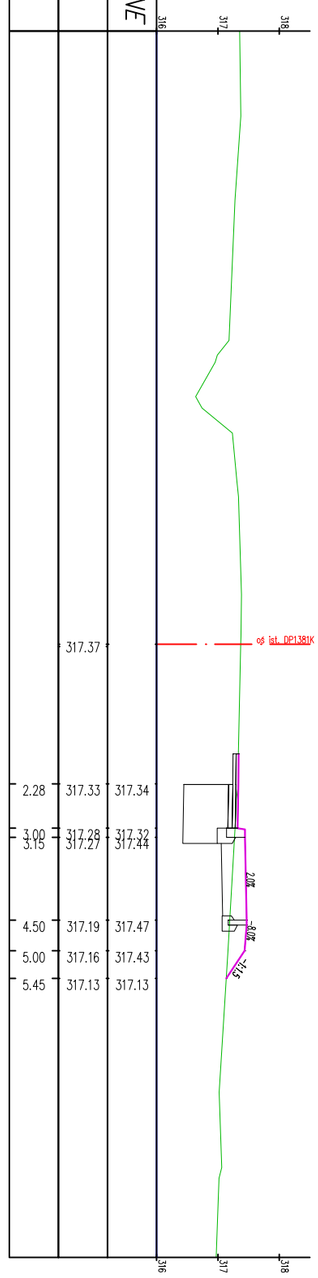

RZĘDNE PROJEKTOWANE			
RZĘDNE ISTNIEJĄCE	317.37		
ODLEGŁOŚĆ OD OSI			
2.28	317.33	317.34	
3.00	317.28	317.32	
3.15	317.27	317.44	
4.50	317.19	317.47	
5.00	317.16	317.43	
5.45	317.13	317.13	

PP_33
km 5+500.00

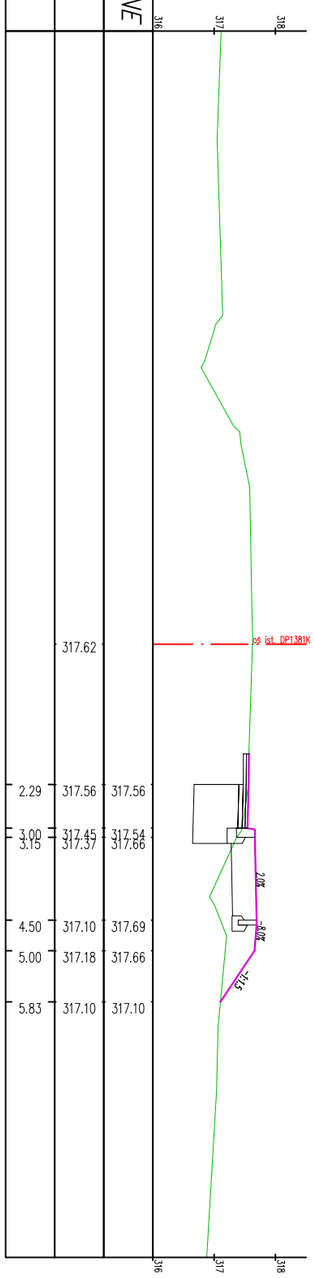

RZĘDNE PROJEKTOWANE			
RZĘDNE ISTNIEJĄCE	317.62		
ODLEGŁOŚĆ OD OSI			
2.29	317.56	317.56	
3.00	317.45	317.54	
3.15	317.37	317.66	
4.50	317.10	317.69	
5.00	317.18	317.66	
5.83	317.10	317.10	

PRZEDSIĘBIORSTWO USŁUG GEODEZYJNO–PROJEKTOWYCH
"AZYMUT" ul. Kościuszki 14, 33–200 Dąbrowa Tarnowska

Inwestor	Gmina Ryglice, ul. Rynek 9, 33–160 Ryglice			Stadium	Projekt wykonawczy
Inwestycja	*Budowa chodnika i ścieżki rowerowej przy DP1381K Tuchów – Zalasowa – Lubcza – Dęborzyn w miejscowości Zalasowa.*			Rys. Nr:	6.11
				Temat	*Projekt chodnika i ścieżki rowerowej*
Treść	*Przekroje poprzeczne*			Godło mapy	
Funkcja	Imię i nazwisko	Uprawnienia	Data	Podpis	Skala: *1:100*
Projektował:	mgr inż. Mirosław Dojka	MAP/0010/PBD/17 uprawniony do projektowania bez ograniczeń w specjalności inżynieryjnej drogowej	12. 2019		

Wszystkie prawa zastrzeżone. Udostępnianie, kopiowanie, rozpowszechnianie oraz wykorzystywanie do innych opracowań bez zgody Projektanta zabronione.

PP_34
km 5+525.00

RZĘDNE PROJEKTOWANE			
RZĘDNE ISTNIEJĄCE			
ODLEGŁOŚĆ OD OSI			
			317.91
			2.40 317.82 317.82
			3.00 317.71 317.80
			3.15 317.66 317.92
			4.50 317.23 317.95
			5.00 317.45 317.91
			5.77 317.40 317.40

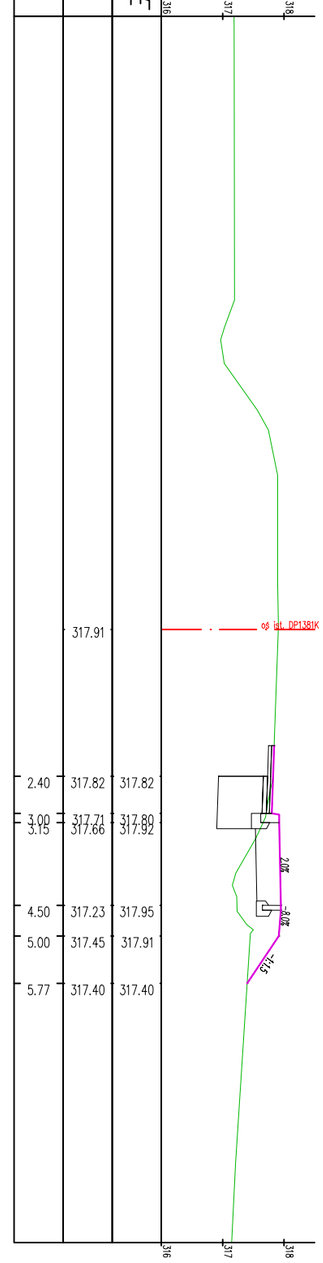

PP_35
km 5+550.00

RZĘDNE PROJEKTOWANE			
RZĘDNE ISTNIEJĄCE			
ODLEGŁOŚĆ OD OSI			
			318.28
			2.52 318.16 318.16
			3.50 318.04 318.12
			3.65 318.01 318.16
			5.00 318.00 318.18

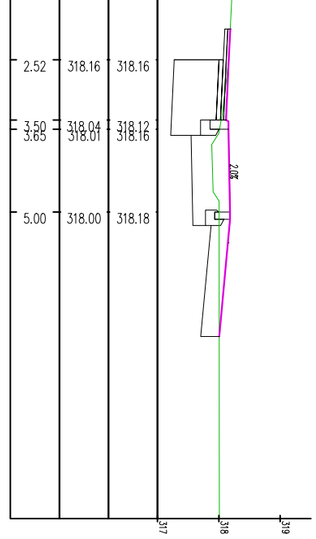

PP_36
km 5+575.00

RZĘDNE PROJEKTOWANE			
RZĘDNE ISTNIEJĄCE			
ODLEGŁOŚĆ OD OSI			
			318.81
			2.52 318.60 318.60
			3.50 318.39 318.51
			3.65 318.31 318.63
			5.00 318.93 318.66
			5.60 318.94 318.69
			5.98 318.95 318.95

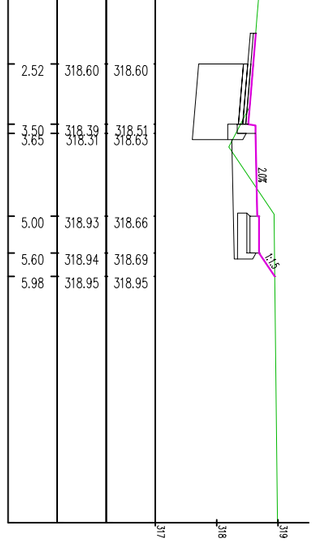

PRZEDSIĘBIORSTWO USŁUG GEODEZYJNO–PROJEKTOWYCH
"AZYMUT" ul. Kościuszki 14, 33–200 Dąbrowa Tarnowska

Inwestor	Gmina Ryglice, ul. Rynek 9, 33–160 Ryglice			Stadium	Projekt wykonawczy
Inwestycja	*Budowa chodnika i ścieżki rowerowej przy DP1381K Tuchów – Zalasowa – Lubcza – Dęborzyn w miejscowości Zalasowa.*			Rys. Nr:	6.12
				Temat	*Projekt chodnika i ścieżki rowerowej*
Treść	*Przekroje poprzeczne*			Godło mapy	
Funkcja	Imię i nazwisko	Uprawnienia	Data	Podpis	Skala: *1:100*
Projektował:	mgr inż. Mirosław Dojka	MAP/0010/PBD/17 uprawniony do projektowania bez ograniczeń w specjalności inżynieryjnej drogowej	12. 2019		

Wszystkie prawa zastrzeżone. Udostępnianie, kopiowanie, rozpowszechnianie oraz wykorzystywanie do innych opracowań bez zgody Projektanta zabronione.

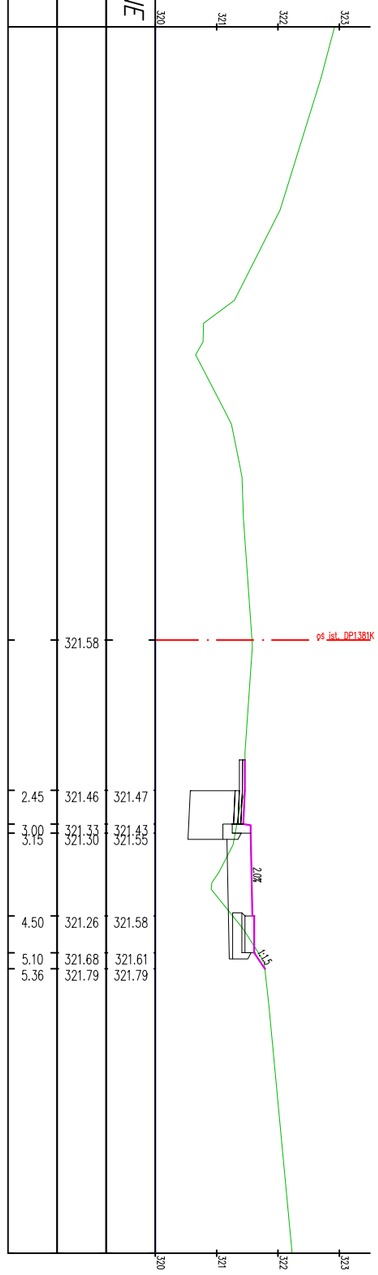

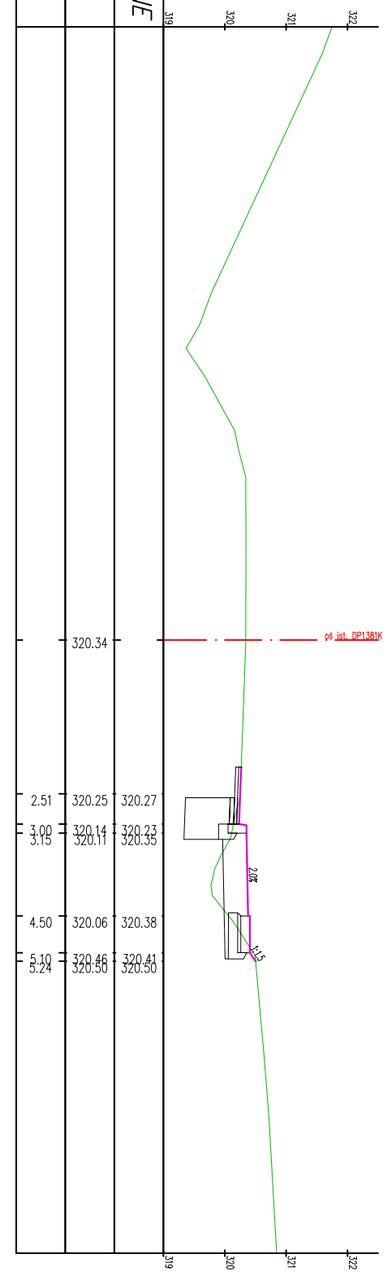

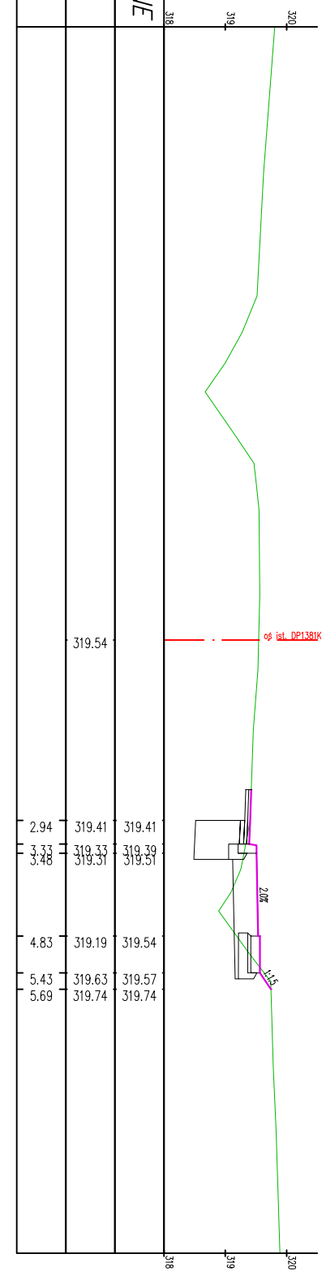

PRZEDSIĘBIORSTWO USŁUG GEODEZYJNO–PROJEKTOWYCH
"AZYMUT" ul. Kościuszki 14, 33–200 Dąbrowa Tarnowska

Inwestor	Gmina Ryglice, ul. Rynek 9, 33–160 Ryglice			Stadium	Projekt wykonawczy
Inwestycja	*Budowa chodnika i ścieżki rowerowej przy DP1381K Tuchów – Zalasowa – Lubcza – Dęborzyn w miejscowości Zalasowa.*			Rys. Nr:	6.13
				Temat	*Projekt chodnika i ścieżki rowerowej*
Treść	*Przekroje poprzeczne*			Godło mapy	
Funkcja	Imię i nazwisko	Uprawnienia	Data	Podpis	Skala: *1:100*
Projektował:	mgr inż. Mirosław Dojka	MAP/0010/PBD/17 uprawniony do projektowania bez ograniczeń w specjalności inżynieryjnej drogowej	12. 2019		

Wszystkie prawa zastrzeżone. Udostępnianie, kopiowanie, rozpowszechnianie oraz wykorzystywanie do innych opracowań bez zgody Projektanta zabronione.

PP_40
km 5+675.00

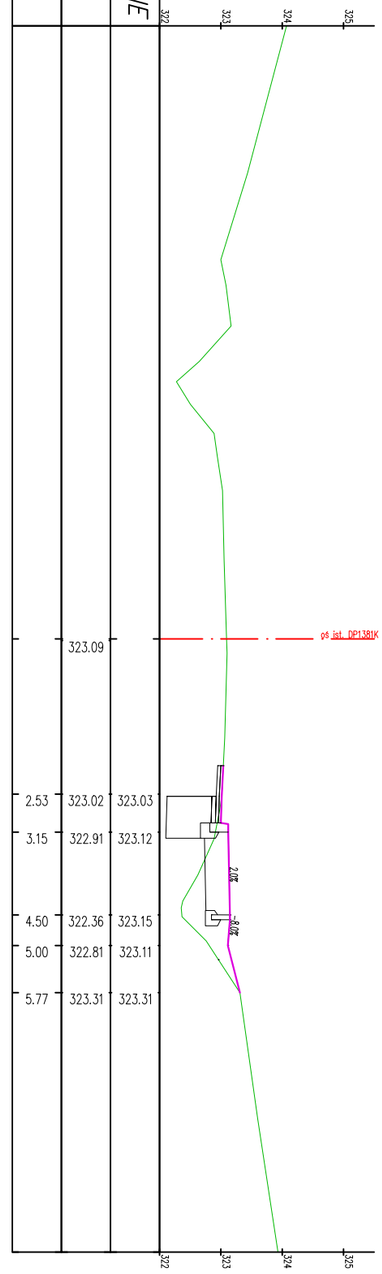

RZĘDNE PROJEKTOWANE	
RZĘDNE ISTNIEJĄCE	
ODLEGŁOŚĆ OD OSI	
	323.09
2.53	323.02 323.03
3.15	322.91 323.12
4.50	322.36 323.15
5.00	322.81 323.11
5.77	323.31 323.31

PP_41
km 5+700.00

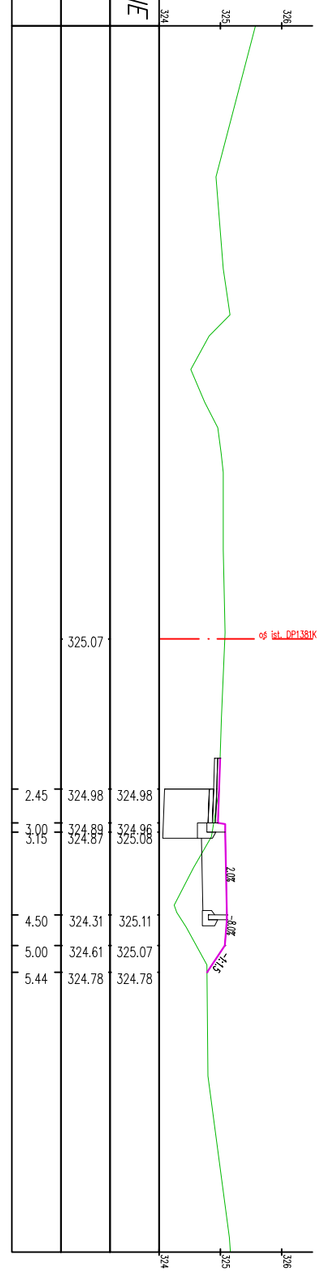

RZĘDNE PROJEKTOWANE	
RZĘDNE ISTNIEJĄCE	
ODLEGŁOŚĆ OD OSI	
	325.07
2.45	324.98 324.98
3.00	324.89 324.96
3.15	324.87 325.08
4.50	324.31 325.11
5.00	324.61 325.07
5.44	324.78 324.78

PP_42
km 5+725.00

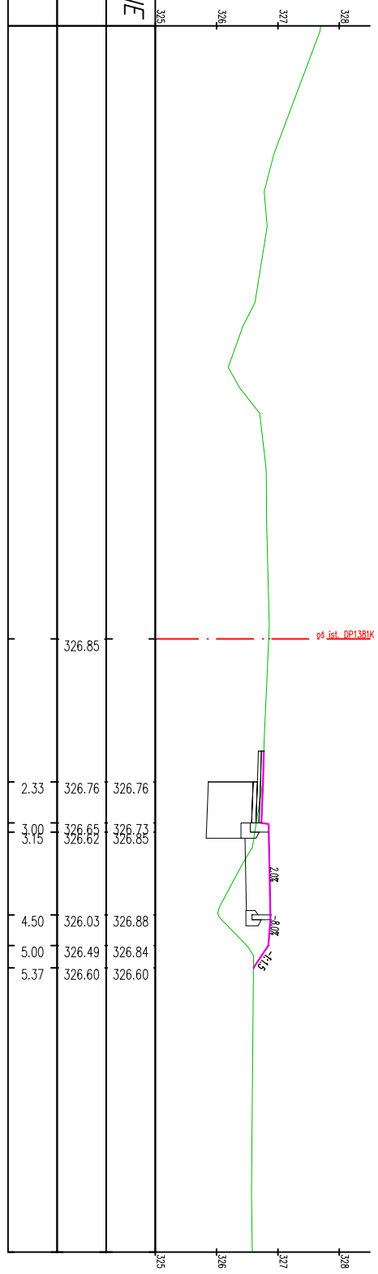

RZĘDNE PROJEKTOWANE	
RZĘDNE ISTNIEJĄCE	
ODLEGŁOŚĆ OD OSI	
	326.85
2.33	326.76 326.76
3.00	326.65 326.73
3.15	326.62 326.85
4.50	326.03 326.88
5.00	326.49 326.84
5.37	326.60 326.60

PRZEDSIĘBIORSTWO USŁUG GEODEZYJNO-PROJEKTOWYCH
"AZYMUT" ul. Kościuszki 14, 33-200 Dąbrowa Tarnowska

Inwestor	Gmina Ryglice, ul. Rynek 9, 33-160 Ryglice			Stadium	Projekt wykonawczy
Inwestycja	*Budowa chodnika i ścieżki rowerowej przy DP1381K Tuchów – Zalasowa – Lubcza – Dęborzyn w miejscowości Zalasowa.*			Rys. Nr:	6.14
				Temat	*Projekt chodnika i ścieżki rowerowej*
Treść	*Przekroje poprzeczne*			Godło mapy	
Funkcja	Imię i nazwisko	Uprawnienia	Data	Podpis	Skala: *1:100*
Projektował:	mgr inż. Mirosław Dojka	MAP/0010/PBD/17 uprawniony do projektowania bez ograniczeń w specjalności inżynieryjnej drogowej	12. 2019		
	inż. Tadeusz Ścióg				

Wszystkie prawa zastrzeżone. Udostępnianie, kopiowanie, rozpowszechnianie oraz wykorzystywanie do innych opracowań bez zgody Projektanta zabronione.

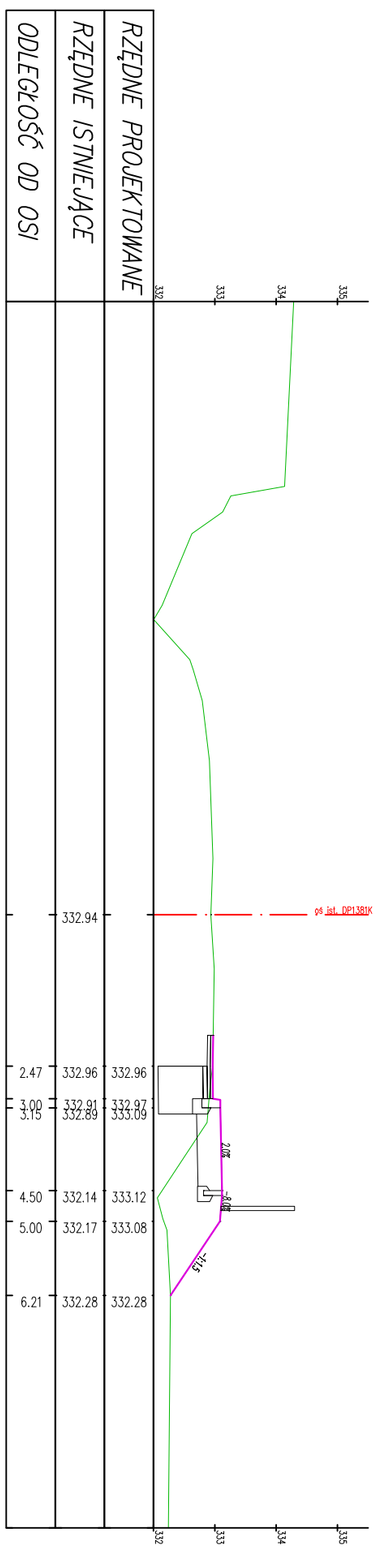

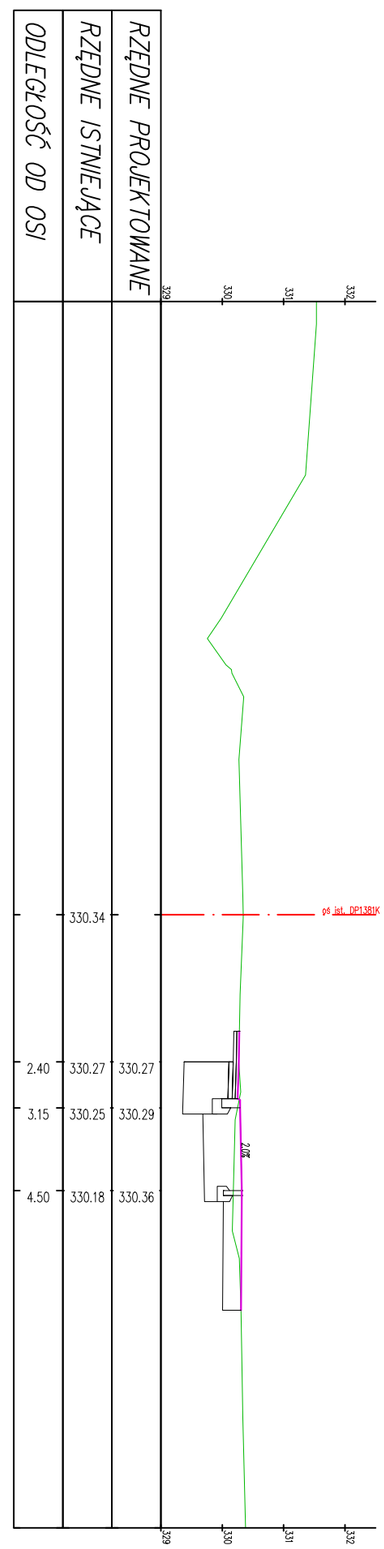

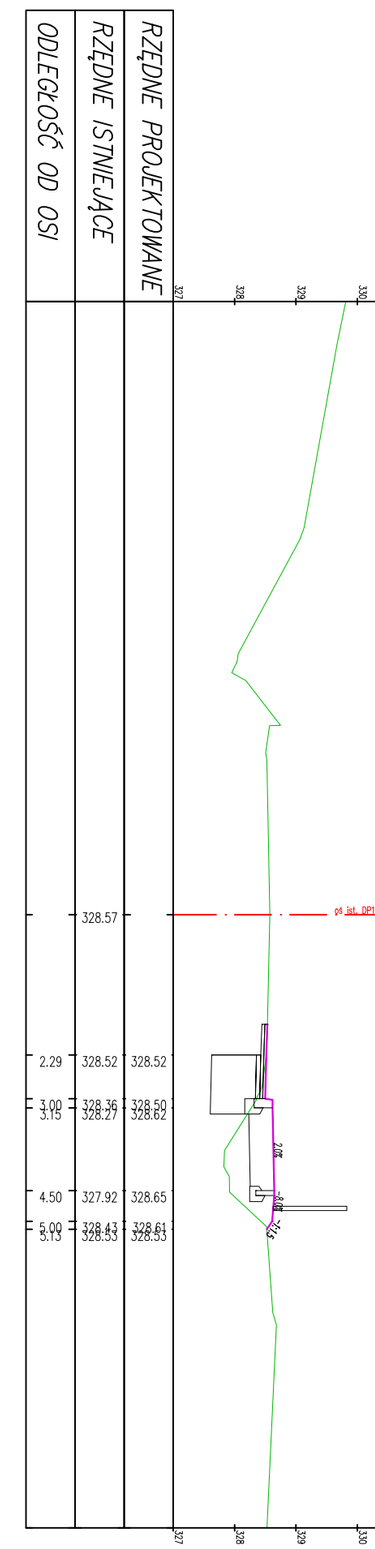

PRZEDSIĘBIORSTWO USŁUG GEODEZYJNO–PROJEKTOWYCH "AZYMUT" ul. Kościuszki 14, 33–200 Dąbrowa Tarnowska					
Inwestor	Gmina Ryglice, ul. Rynek 9, 33–160 Ryglice			Stadium	Projekt wykonawczy
Inwestycja	*Budowa chodnika i ścieżki rowerowej przy DP1381K Tuchów – Zalasowa – Lubcza – Dęborzyn w miejscowości Zalasowa.*			Rys. Nr:	6.15
				Temat	*Projekt chodnika i ścieżki rowerowej*
Treść	*Przekroje poprzeczne*			Godło mapy	
Funkcja	Imię i nazwisko	Uprawnienia	Data	Podpis	Skala: *1:100*
Projektował:	mgr inż. Mirosław Dojka	MAP/0010/PBD/17 uprawniony do projektowania bez ograniczeń w specjalności inżynieryjnej drogowej	12. 2019		

Wszystkie prawa zastrzeżone. Udostępnianie, kopiowanie, rozpowszechnianie oraz wykorzystywanie do innych opracowań bez zgody Projektanta zabronione.

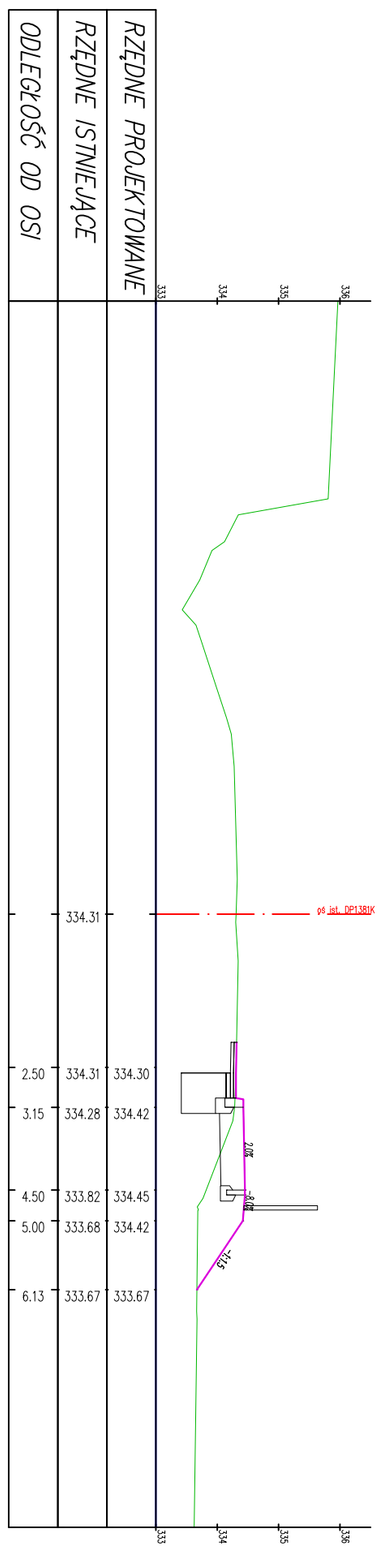

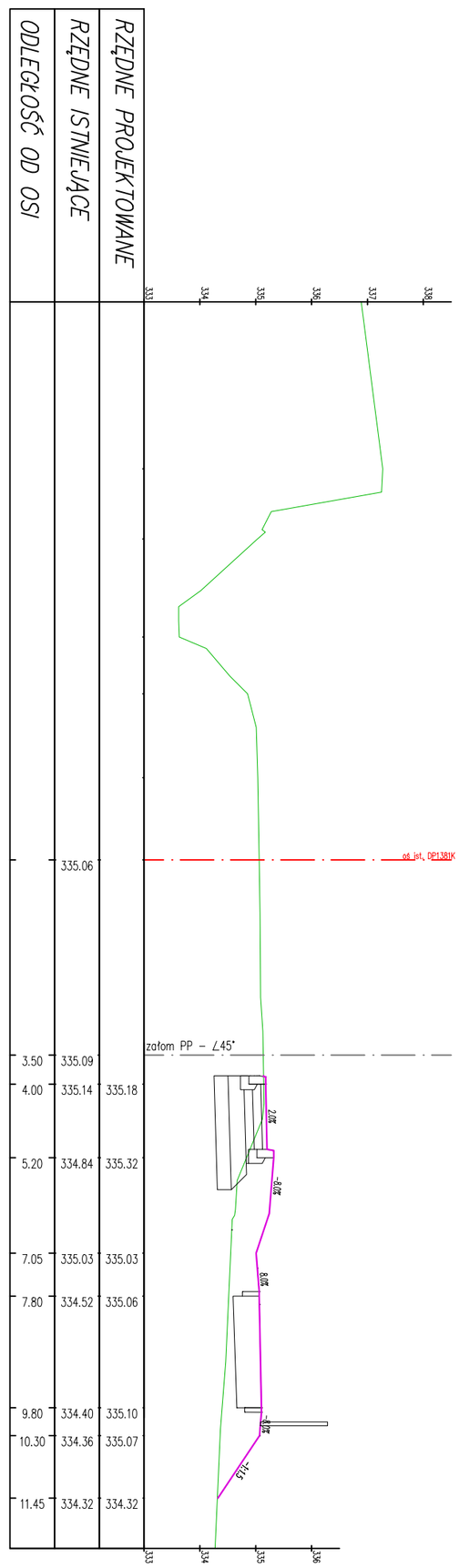

PRZEDSIĘBIORSTWO USŁUG GEODEZYJNO–PROJEKTOWYCH
"AZYMUT" ul. Kościuszki 14, 33–200 Dąbrowa Tarnowska

Inwestor	Gmina Ryglice, ul. Rynek 9, 33–160 Ryglice			Stadium	Projekt wykonawczy
Inwestycja	*Budowa chodnika i ścieżki rowerowej przy DP1381K Tuchów – Zalasowa – Lubcza – Dęborzyn w miejscowości Zalasowa.*			Rys. Nr:	6.16
				Temat	*Projekt chodnika i ścieżki rowerowej*
Treść	*Przekroje poprzeczne*			Godło mapy	
Funkcja	Imię i nazwisko	Uprawnienia	Data	Podpis	Skala: *1:100*
Projektował:	mgr inż. Mirosław Dojka	MAP/0010/PBD/17 uprawniony do projektowania bez ograniczeń w specjalności inżynieryjnej drogowej	12. 2019		

Wszystkie prawa zastrzeżone. Udostępnianie, kopiowanie, rozpowszechnianie oraz wykorzystywanie do innych opracowań bez zgody Projektanta zabronione.