UWAGI:
1. Projekt rozpatrywać łącznie z projektami branżowymi z uwzględnieniem informacji zawartych w opisach technicznych.
2. Przed przystąpieniem do robót wszystkie wymiary potwierdzić w naturze. Ewentualne wady koordynacyjne przedstawić nadzorowi autorskiemu przed przystąpieniem do robót. Prowadzenie robót w przypadku stwierdzenia wad koordynacji projektu jest zabronione. W szczególności zabronione jest prowadzenie robót w oparciu o dokumentację jednej branży.
3. W przypadku wprowadzenia rozwiązań zamiennych projekt instalacji wentylacji, wod.-kan. i elektrycznej - wg oddzielnego opracowania, podczas wykonywania robót budowlano-instalacyjnych należy prowadzić bieżącą koordynacje wielobranżową.
4. Wymiary podawane są w centymetrach z uwzględnieniem tynków.
5. W przypadku stwierdzenia podczas realizacji robót budowlanych kolizji lub niezgodności z projektem - należy niezwłocznie powiadomić projektanta w celu potwierdzenia przyjętego rozwiązania.
6. Wszelkie materiały budowlane wykorzystane podczas robót budowlanych musza posiadać wymagane atesty i aprobaty dopuszczające do stosowania na terenie RP. i UE.
7. Wszystkie kanały wentylacji, instalacje wod.- kan. oraz elektryczne prowadzić w przestrzeni ponad sufitem podwieszanym lub w obudowie g-k w sposób umożliwiający nie zbieranie się kurzu.
8. W przypadkach wskazanych w projekcie rozwiązań systemowych należy bezwzględnie kierować się wskazaniami i wytycznymi wybranego producenta.
9. Szczegóły budowlane montażu elementów technologii do określenia w porozumieniu z dostawcą technologii.
10. Wymagania pożarowe dla poszczególnych elementów budynku - wg rysunków, schematu oraz opisu ppoż.
11. Zachować ciągłość izolacji przeciwwilgociowej i termicznej budynku. Na materiały i wykonanie prac w zakresie izolacji należy uzyskać gwarancję.
12. Przed zamówieniem stolarki i ślusarki należy potwierdzić ilość okien i drzwi oraz wymiary. W zestawieniach należy sprawdzić i potwierdzić zgodność wymiarów z rzeczywistymi otworami uzyskanymi na budowie z uwzględnieniem elementów technologii mocowania.
13. Na etapie realizacji budowy po ostatecznym wyborze urządzeń technologicznych należy skoordynować sposób podłączenia urządzenia do mediów oraz skoordynować przyjęte w projektach branżowych rozwiązania techniczne w odniesieniu do wybranego urządzenia i wytycznych producenta.
14. Przed wykonaniem posadzki potwierdzić trasy kanałów kablowych z dostawcą technologii.
15. W pomieszczeniach mokrych wykonać dodatkową izolację przeciwwilgociową.
16. Po ustaleniu systemu dostawcy posadzki dostosować lokalizację i przebieg dylatacji w posadzkach, w tym dylatacji przeciwskurczowych.
17. Rzędna ±0,00 odpowiada rzędnej +87,50 m n.p.m.
18. W sprawach nie określonych dokumentacją obowiązują:

a) warunki techniczne wykonywania i odbioru robót budowlano-montażowych (wg Ministerstwa Budownictwa i Instytutu Techniki Budowlanej);
b) normy Polskiego Komitetu Normalizacyjnego (P.K.N);
c) instrukcje, wytyczne, świadectwa dopuszczenia, atesty Instytutu Techniki Budowlanej;
d) instrukcje, wytyczne i warunki techniczne producentów i dostawców materiałów budowlanych;
e) przepisy techniczne instytucji kontrolujących jakość materiałów i wykonanych robót.

Zestawienie części składowych zabudowy meblowej

Opis	Długość	Szerokość	Wysokość	PozaZakresemGW
Blat - Laminat	60	316	90	Tak
Blat - Laminat	60	128	90	Tak
Blat - Laminat	60	380	90	Tak
Szafka podblatowa - Laminat - 3 szuflady - szerokosc 30 cm	60	30	86	Tak
Szafka podblatowa - Laminat - 3 szuflady - szerokosc 45 cm	60	45	86	Tak
Szafka podblatowa - Laminat - 3 szuflady - szerokosc 60 cm	60	60	86	Tak
Szafka podblatowa - Laminat - 3 szuflady - szerokosc 60 cm	60	60	86	Tak
Szafka podblatowa - Laminat - 3 szuflady - szerokosc 60 cm	60	60	86	Tak
Szafka podblatowa - Laminat - 3 szuflady - szerokosc 60 cm	60	60	86	Tak
Szafka podblatowa - Laminat - 3 szuflady - szerokosc 80 cm	60	80	86	Tak
Szafka podblatowa - Laminat - umywalka/zlew, drzwiczki, 1 szuflada - szerokosc 60 cm	60	60	86	Tak
Szafka podblatowa - Laminat - umywalka/zlew, drzwiczki, 1 szuflada - szerokosc 60 cm	60	60	86	Tak
Szafka wiszaca - Laminat - 3 polki - szer. 30 cm	30	30	100	Tak
Szafka wiszaca - Laminat - 3 polki - szer. 45 cm	30	45	100	Tak
Szafka wiszaca - Laminat - 3 polki - szer. 60 cm	30	60	100	Tak
Szafka wiszaca - Laminat - 3 polki - szer. 60 cm	30	60	100	Tak

Zestawienie części składowych zabudowy meblowej

Opis	Długość	Szerokość	Wysokość	PozaZakresemGW
Szafka wiszaca - Laminat - 3 polki - szer. 60 cm	30	60	100	Tak
Szafka wiszaca - Laminat - 3 polki - szer. 60 cm	30	60	100	Tak
Szafka wiszaca - Laminat - 3 polki - szer. 60 cm	30	60	100	Tak
Szafka wiszaca - Laminat - 3 polki - szer. 60 cm	30	60	100	Tak
Szafka wiszaca - Laminat - 3 polki - szer. 60 cm	30	60	100	Tak
Szafka wiszaca - Laminat - 3 polki - szer. 60 cm	30	60	100	Tak
Szafka wiszaca - Laminat - 3 polki - szer. 60 cm	30	60	100	Tak
Szafka wiszaca - Laminat - 3 polki - szer. 80 cm, bez frontów	30	80	100	Tak
Umywalka blatowa szer. 50cm, bateria zwykła mieszaczowa		50		Tak
Zlew blatowy jednokomorowy okrągły z baterią zwykłą	50	58	18	Tak

Występowanie zabudowy meblowej Z1M06

Nazwa Zabudowy	Nazwa Pomieszczenia	Numer Pomieszczenia	CZSK_STREFA
A-IP-M1-Z1M06	Przygo. leków	M1.01.037	M1_POZOSTAŁE

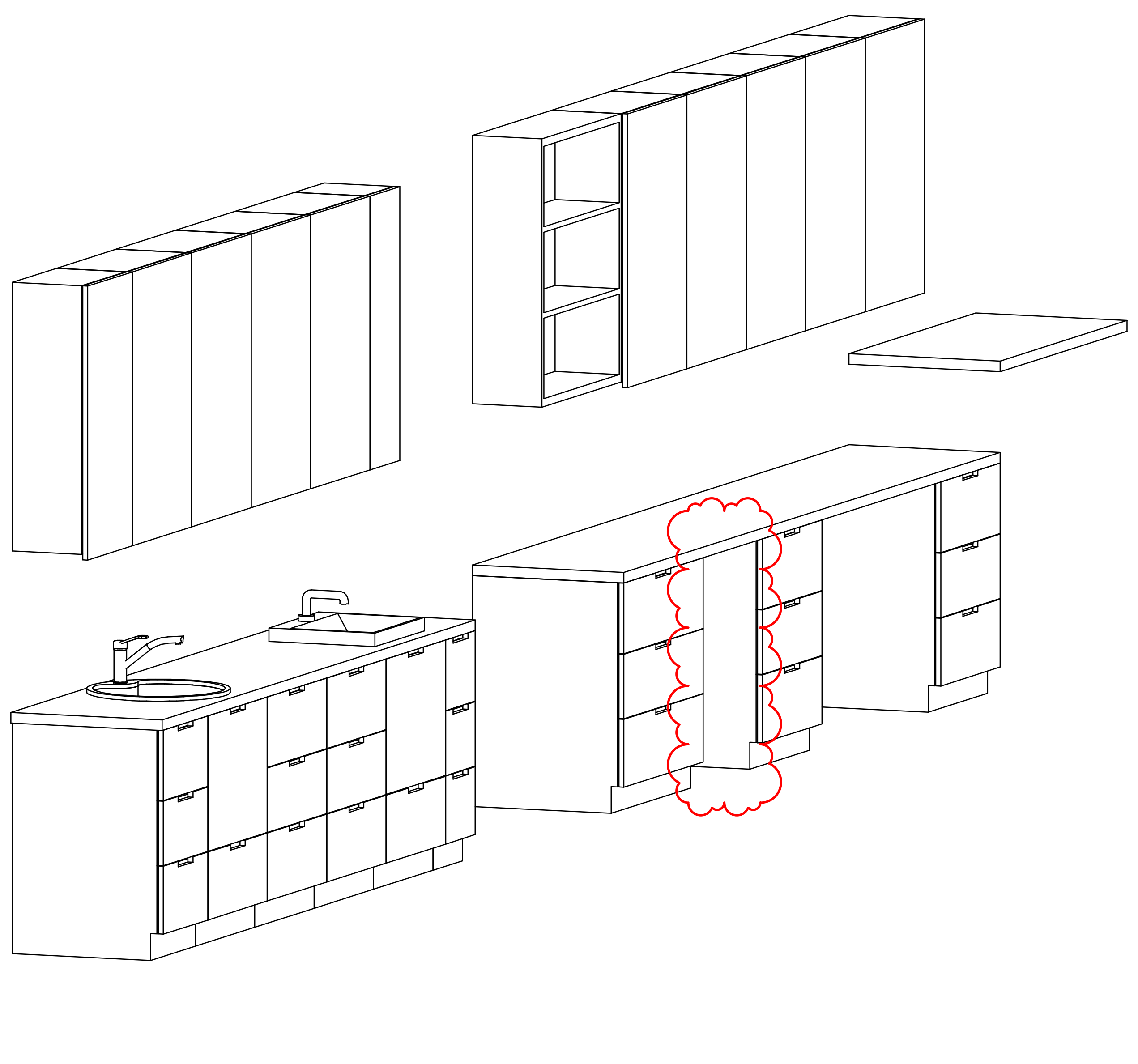

3D

Pakiet: 70000-FittingsSignature Skala:

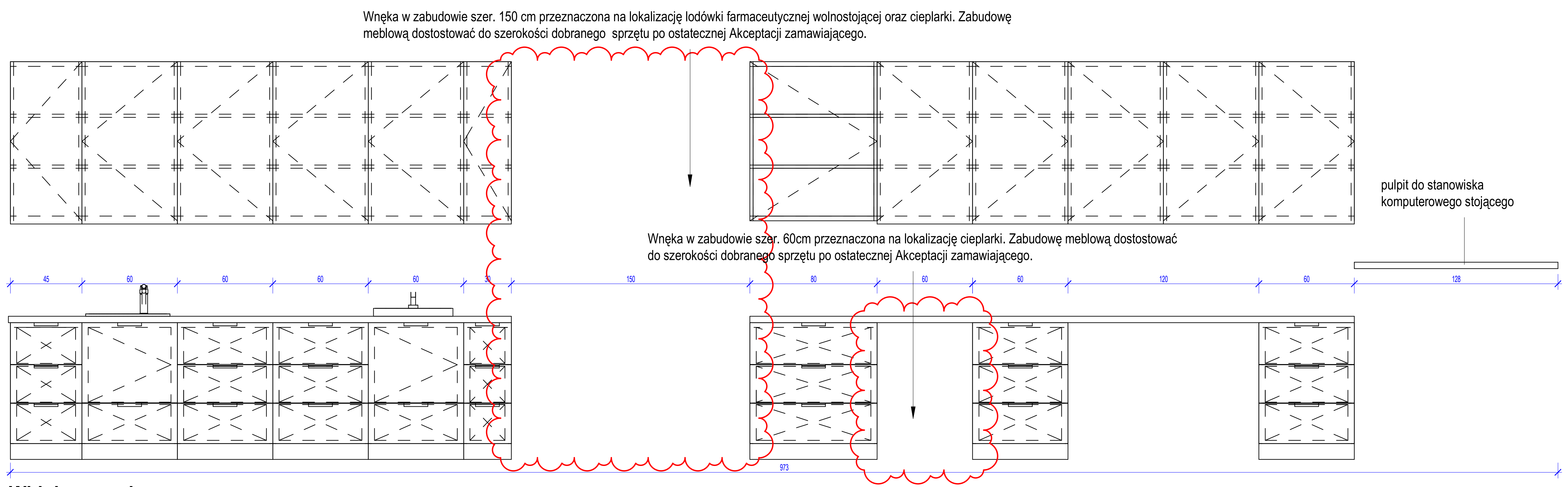

Widok z przodu

Pakiet: 70000-FittingsSignature Skala: 1 : 25

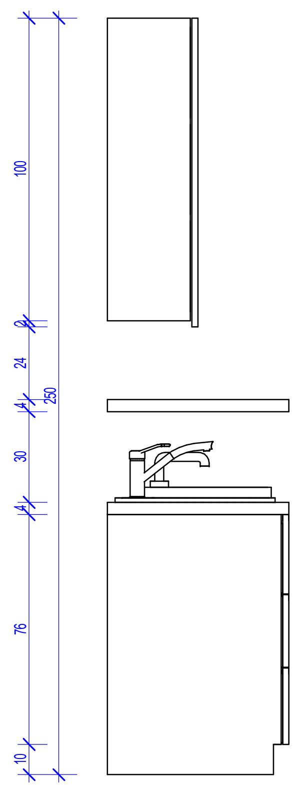

Widok z lewej strony

Pakiet: 70000-FittingsSignature Skala: 1 : 25

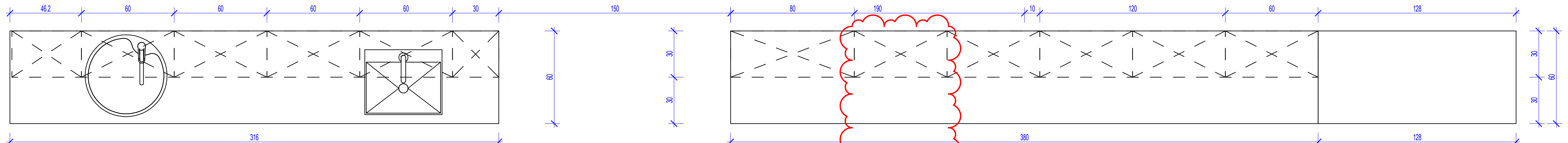

Widok z góry

Pakiet: 70000-FittingsSignature Skala: 1 : 25

Czy widzisz wszystkie kółka? Pokazują one trzy różne poziom szarości. Aby wydruk był prawidłowy na podglądzie oraz wydruku wszystkie kółka powinny być widoczne.
light gray dark gray black
Skala porównawcza - tylko dla sprawdzenia wydruku 0 1 2 3 5cm

Uwaga: Zabudowę Z1M06 nalezy połączyć z zabudową Z1M07

UWAGI DO PROJEKTOWANIA/MONTAŻU ZABUDOWY MEBLOWEJ:

1. Pustą przestrzeń między szafką a ścianą, jeżeli taka powstaje z natury modułowej zabudowy (30,45,50,60,80cm) należy zakryć blendą w kolorze frontów szafek przy założeniu, że powstała przestrzeń jest węższa niż 20cm.
2. Montaż mebli powinien uniemożliwać przewrócenie się mebli, w szczególności przy wyciąganiu szuflad.
3. Urządzenia podblatowe, jeżeli jest to umożliwione przez producenta urządzenia, należy instalować jako "zabudowane" tzn. należy przewidzieć dla nich spójny z resztą zabudowy front i maskownice.
4. Dolne listwy maskujące należy wykonywać na całą długość zabudowy meblowej, należy unikać podziałów.
5. Zaleca się montowanie drzwi w sposób umożliwiający otwieranie ich parami.
6. Lokalizacja gniazdek wtykowych za zabudową meblową wg projektu branży ele. na h=2,65m.

***Oświadczenie projektanta i sprawdzającego** : Dokumentację sporządzono zgodnie z obowiązującymi przepisami prawa i normami, zasadami wiedzy technicznej i sztuki inżynierskiej oraz zgodnie z wymaganiami określonymi Umową nr DZP-18/21 z dnia 2 marca 2021 r w szczególności co do wzajemnego skoordynowania dokumentacji wykonywanej w toku realizacji Umowy oraz jej kompletności z punktu widzenia celu, któremu ta dokumentacja ma służyć.*

Projektował mgr inż. arch. Jan Stańczak upr. nr 3350/Gd/88
do wykonywania samodzielnej funkcji projektanta, kierownika budowy i robót w specjalności architektonicznej

mgr inż. arch. Karolina Dambek upr. nr PO/KK/156/2007
w specjalności architektonicznej do projektowania bez ograniczeń

Opracował mgr inż. arch. Aleksandra Falkiewicz
mgr inż. arch. Daniel Kałdunek
inż. arch. Magdalena Zygadlińska
inż. arch. Martyna Grzonka

Sprawdził mgr inż. arch. Karolina Pykało-Krzywdzińska
w specjalności architektonicznej do projektowania bez ograniczeń upr. nr 459/POOKK/2011

Generalny Wykonawca
Warbud SA
ul. Domaniewska 32
02-672 Warszawa

Zamawiający / Inwestor
Szpital Kliniczny im. Heliodora Święcickiego
Uniwersytetu Medycznego im. Karola Marcinkowskiego w Poznaniu,
ul. Przybyszewskiego 49, 60-355 Poznań

Zamawiający / Inwestor
Uniwersytet Medyczny im. Karola Marcinkowskiego w Poznaniu, Collegium Maius,
ul. Fredry 10, 61-701 Poznań

Nazwa inwestycji
Budowa Szpitalnego Oddziału Ratunkowego wraz z Klinicznym Centrum Medycyny Ratunkowej i Interwencyjnej

Realizowanego w ramach inwestycji: Budowa Centralnego Zintegrowanego Szpitala Klinicznego w Poznaniu - centrum medycyny interwencyjnej (etap I) CZSK w zakresie Modułów 1,2a, 2b i 3b

Adres obiektu budowlanego
POZNAŃ, ul. Grunwaldzka 55
ark.14, obręb 0039 Łazarz, jedn. ewid. Miasto Poznań 306401_1
dz. nr ewid.: 3/8, 4/5, 5/4, 7

INDUSTRIA PROJECT
ul. Azymutalna 9
80-298 Gdańsk

Branża
Architektura

Tytuł rysunku
Zestawienie zabudowy medycznej - Z1M06

Faza projektu	Skala	Arkusz	Data
Projekt Wykonawczy	1:25	@A3	11.2022

Nr. projektu	Autor	Strefa	Poziom	Typ	Branża	Numer	Rewizja
338	IP	M1	ZZ	SH	A	70206	05

22.11.2022 14:59:23 C:\REVIT\2021\338-IP-M1-ZZ-M3-A-00001-ModelArch_m.zygadlinska.rvt