STOPA S1 - SZT.3

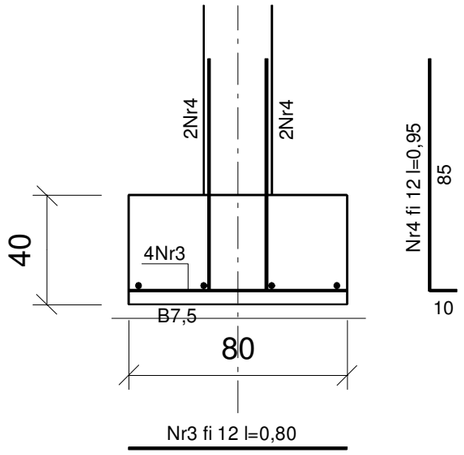

BETON C15/20

STAL AIIIN, AO

ŁAWA F2 L=49,40 m + 10%

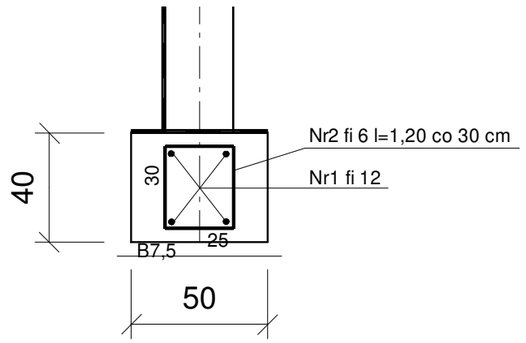

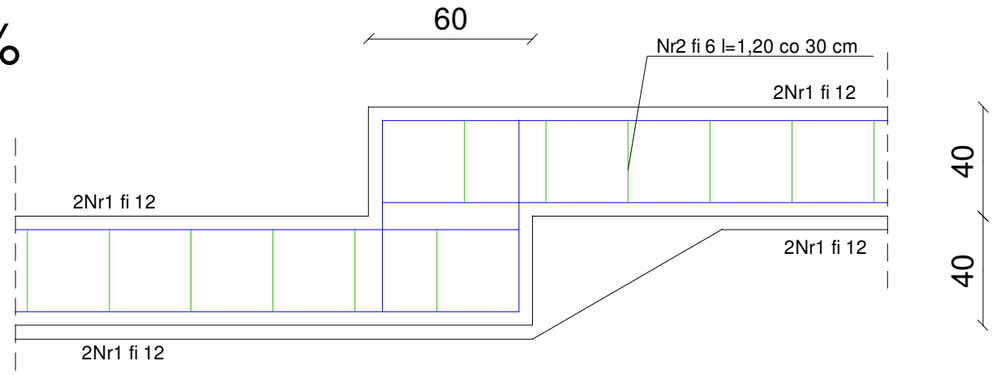

USŁUGI PROJEKTOWE 87-880 Wieniec ul.Szkolna 41

mgr inż.Tomasz Ostrowski e-mail:osto@poczta.onet.pl: tel.0601418567

WSZELKIE PRAWA AUTORSKIE ZASTRZEŻONE. KOPIOWANIE W JAKIEJ KOLWIEK FORMIE (CZĘŚCI LUB W CAŁOŚCI) BEZ PISEMNEJ ZGODY AUTORA ZABRONIONE. PODSAWA PRAWNA DZ.U. NR 24 POZ.83 Z 23.02.1994R. USTAWA PRAWO AUTORSKIE Z PÓŹNIEJSZYMI ZMIANAMI.

PROJEKT	BUDYNEK GOSPODARCZY			
ADRES	Włocławek ul.Zaułek dz. 434 KM01 Michelin			
RYSUNEK	SZCZEGÓŁ ZBROJENIA FUNDAMENTÓW			
PROJEKTANT	*mgr.inż.T.Ostrowski* *specjalnosc konstr-bud.*		DATA	15.07.2019
	UA-V-7342-5/83/92Wk *UA-V-7342-5/59/94Wk*		SKALA	1:20
			ARK.	41
			RYS.	2