widok z przodu

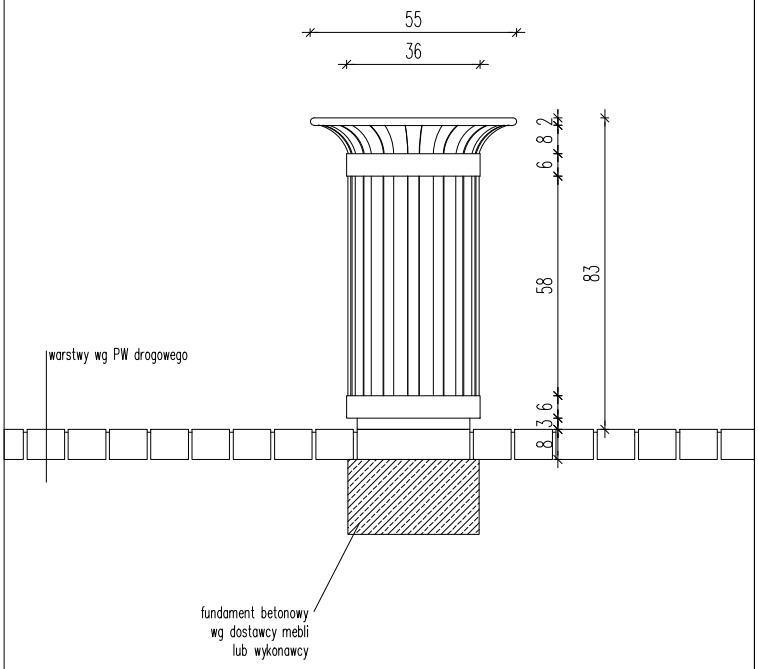

rzut

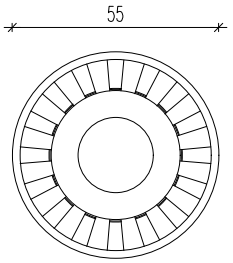

LOKALIZACJA	UL. WROCŁAWSKA	RYNEK
LICZBA SZTUK	3	12
RAZEM:	15	

UWAGI:
- elementy stalowe malowane proszkowo RAL 9005.

rr-a ROMAN RUTKOWSKI ARCHITEKCI
ul. Jesienna 13 b, 53-017 Wrocław
T: 722. 058 188,
NIP: 753 140 36 45, REGON: 020400652
www.rr-a.pl

temat projektu	Rewitalizacja Rynku i deptaka ul. Wrocławskiej w Kościanie wraz z budową sieci wodociągowej, remontem sieci kanalizacji sanitarnej, budową sieci kanalizacji deszczowej wraz przykanalikami, przebudową istniejącego oświetlenia ulicznego, budową oświetlenia iluminacyjnego Rynku i Ratusza, budową kablowych linii zasilających niskiego napięcia, budową kanalizacji teletechnicznej wraz z kablowymi liniami teletechnicznymi, monitoringiem i nagłośnienia		
adres	Kościan Rynek oraz ul. Wrocławska oraz częściowo ul. Wyszyńskiego, ul. Szewska, ul. Św. Jana, ul. Strzelecka, ul. Sądowa, ul. Szczepanowskiego, ul. Garbarska, ul. Szpitalna, ul. Kościelna; obręb Kościan, numery geodezyjne działek: nr 2155 (Rynek), nr 2156 (Rynek), nr 2101 (ul. Wrocławska) oraz częściowo działki nr 2205 (ul. Wyszyńskiego), nr 2042 (ul. Szewska), nr 2102 (ul. Św. Jana), nr 2085/1 i 2085/2 (ul. Strzelecka), nr 2071 (ul. Sądowa), nr 2166 (ul. Szczepanowskiego), nr 2209 (ul. Garbarska), nr 2207 (ul. Szpitalna), nr 2103 (ul. Kościelna).		
inwestor	Gmina Miejska Kościan al. Kościuszki 22, 64-000 Kościan		
projektant/architektura	dr inż. arch. Roman Rutkowski	12/07/DOIA	
sprawdzający/architektura	mgr inż. arch. Sebastian Stanisławski	04/03/DOIA	
współpraca/architektura	mgr inż. arch. Marta Matynia		
współpraca/architektura	mgr inż. arch. Marta Kowalczyk		
temat rysunku	KOSZ NA ŚMIECI		
faza	projekt budowlano-wykonawczy	skala 1:20	
branża	architektura	K	2018.01

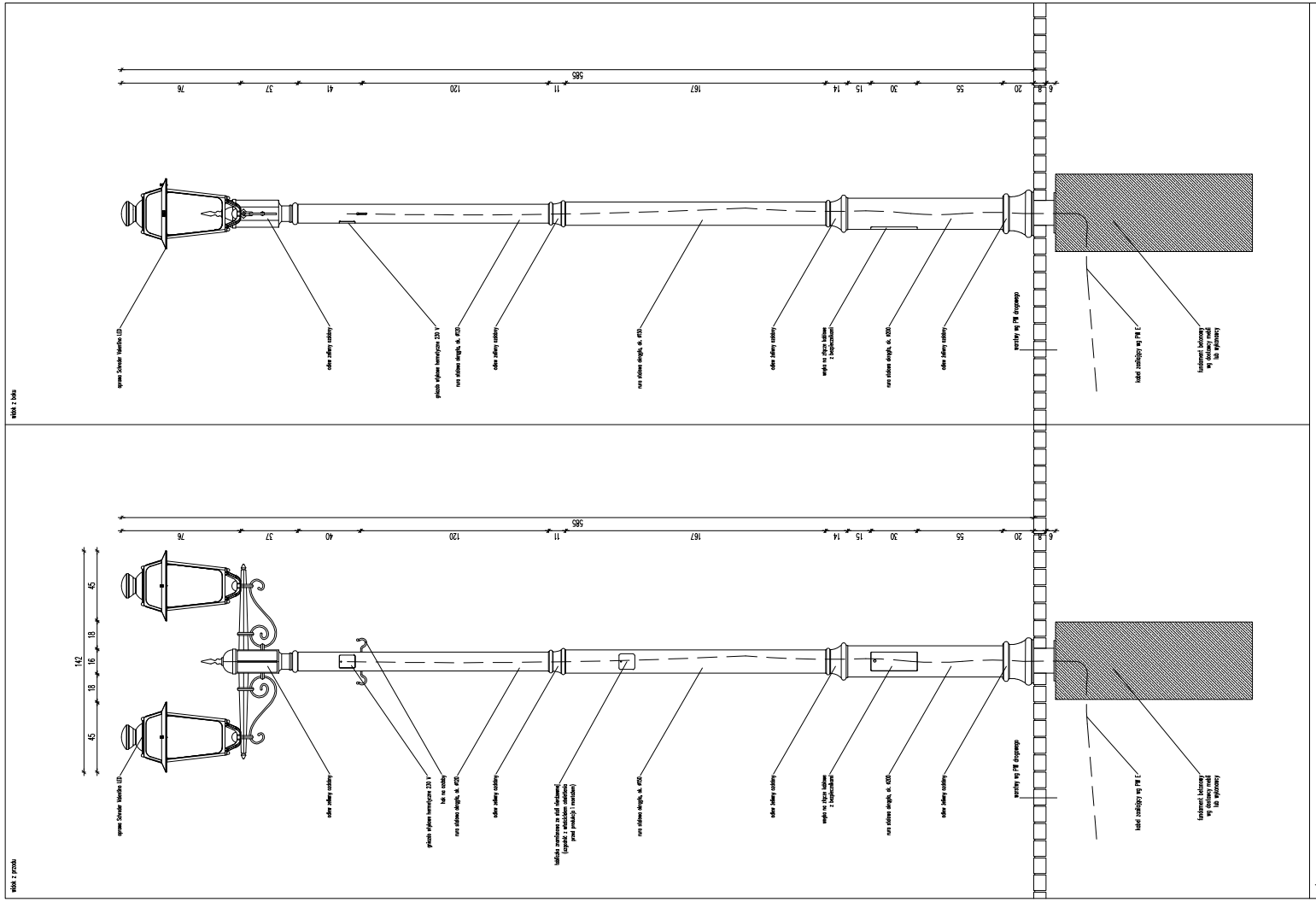

LOKALIZACJA	UL. WROCŁAWSKA	RYNEK
LICZBA SZTUK	5	16
RAZEM:	21	

UWAGA:
- elementy stalowe malowane proszkowo RAL 9005.

ul. Jesienna 13 b, 53-017 Wrocław
T: 722. 058 188,
NIP: 753 140 36 45, REGON: 020400652
www.m-a.pl

temat projektu	Rewitalizacja Rynku i deptaka ul. Wrocławskiej w Kościanie wraz z budową sieci wodociągowej, remontem sieci kanalizacji sanitarnej, budową sieci kanalizacji deszczowej wraz przykanalikami, przebudową istniejącego oświetlenia ulicznego, budową oświetlenia iluminacyjnego Rynku i Ratusza, budową kablowych linii zasilających niskiego napięcia, budową kanalizacji teletechnicznej wraz z kablowymi liniami teletechnicznymi, monitoringiem i nagłośnieniem		
adres	Kościan Rynek oraz ul. Wrocławska oraz częściowo ul. Wyszyńskiego, ul. Szewska, ul. Św. Jana, ul. Strzałecka, ul. Sądowa, ul. Szczepanowskiego, ul. Garbarska, ul. Szpitalna, ul. Kościelna; obręb Kościan, numery geodezyjne działek: nr 2155 (Rynek), nr 2156 (Rynek), nr 2101 (ul. Wrocławska) oraz częściowo działki nr 2205 (ul. Wyszyńskiego), nr 2042 (ul. Szewska), nr 2102 (ul. Św. Jana), nr 2085/1 i 2085/2 (ul. Strzałecka), nr 2071 (ul. Sądowa), nr 2166 (ul. Szczepanowskiego), nr 2209 (ul. Garbarska), nr 2207 (ul. Szpitalna), nr 2103 (ul. Kościelna).		
Inwestor	Gmina Miejska Kościan ul. Kościuszki 22, 64-000 Kościan		
projektant/architektura	dr inż. arch. Roman Rutkowski	12/07/DOIA	
sprawdzający/architektura	mgr inż. arch. Sebastian Stanisławski	04/03/DOIA	
współpraca/architektura	mgr inż. arch. Marta Matyska		
współpraca/architektura	mgr inż. arch. Marta Kowalczyk		
temat rysunku	LAMPA		
faza	projekt budowlano-wykonawczy	skala 1:20	
branża	architektura	L	2018.01

widok z przodu

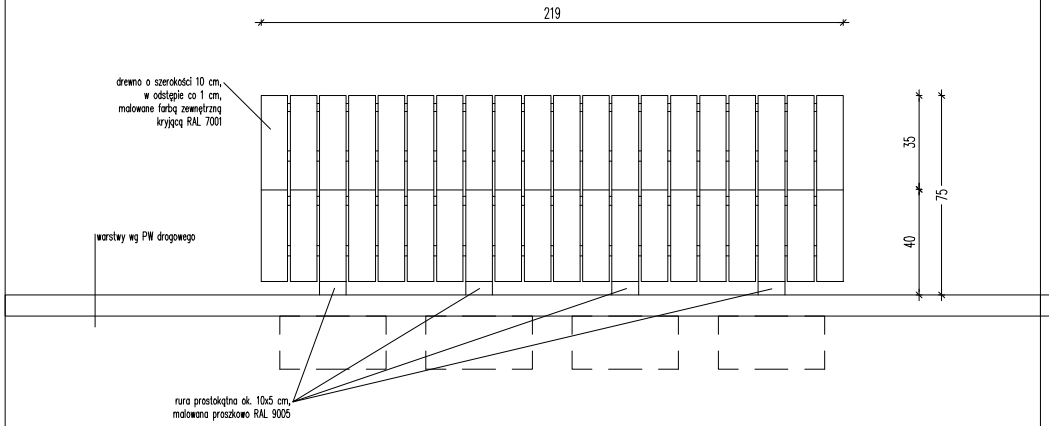

widok z boku

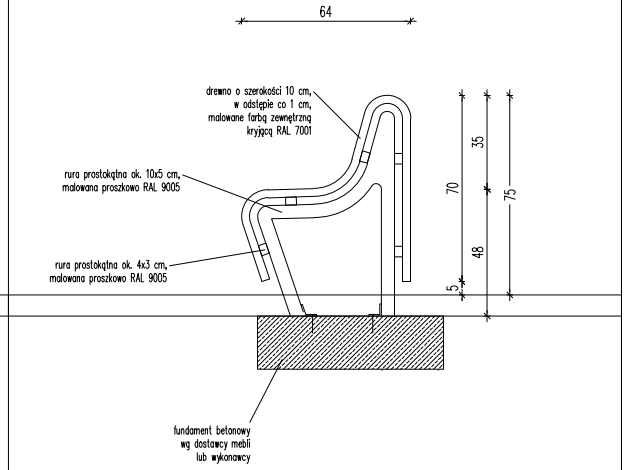

widok z tyłu

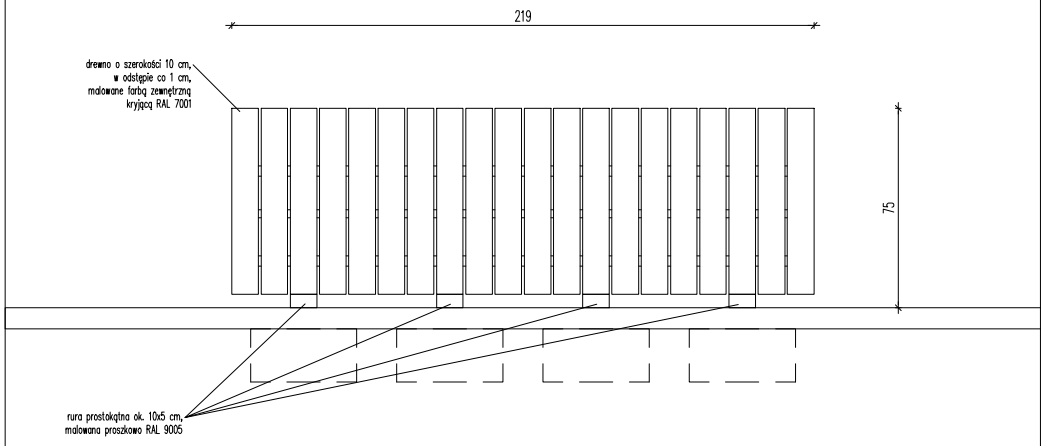

LOKALIZACJA	UL. WROCŁAWSKA	RYNEK
LICZBA SZTUK	5	–
RAZEM:	5	

UWAGI:
- drewno malowane farbą zewnętrzną kryjącą RAL 7001,
- elementy stalowe malowane proszkowo RAL 9005,
- mocowanie drewna niewidoczne.

rr-a
ul. Jesienna 13 b, 53-017 Wrocław
T: 722. 058 188,
NIP: 753 140 36 45, REGON: 020400652
www.rr-a.pl

temat projektu	Rewitalizacja Rynku i deptaka ul. Wrocławskiej w Kościanie wraz z budową sieci wodociągowej, remontem sieci kanalizacji sanitarnej, budową sieci kanalizacji deszczowej wraz przykanalikami, przebudową istniejącego oświetlenia ulicznego, budową oświetlenia iluminacyjnego Rynku i Ratusza, budową kablowych linii zasilających niskiego napięcia, budową kanalizacji teletechnicznej wraz z kablowymi liniami teletechnicznymi, monitoringiem i nagłośnienia		
adres	Kościan Rynek oraz ul. Wrocławska oraz częściowo ul. Wyszyńskiego, ul. Szewska, ul. Św. Jana, ul. Strzelecka, ul. Sądowa, ul. Szczepanowskiego, ul. Garbarska, ul. Szpitalna, ul. Kościelna; obręb Kościan, numery geodezyjne działek: nr 2155 (Rynek), nr 2156 (Rynek), nr 2101 (ul. Wrocławska) oraz częściowo działki nr 2205 (ul. Wyszyńskiego), nr 2042 (ul. Szewska), nr 2102 (ul. Św. Jana), nr 2085/1 i 2085/2 (ul. Strzelecka), nr 2071 (ul. Sądowa), nr 2166 (ul. Szczepanowskiego), nr 2209 (ul. Garbarska), nr 2207 (ul. Szpitalna), nr 2103 (ul. Kościelna).		
inwestor	Gmina Miejska Kościan ul. Kościuszki 22, 64-000 Kościan		
projektant/architektura	dr inż. arch. Roman Rutkowski	12/07/DOIA	
sprawdzający/architektura	mgr inż. arch. Sebastian Stanisławski	04/03/DOIA	
współpraca/architektura	mgr inż. arch. Marta Matynia		
współpraca/architektura	mgr inż. arch. Marta Kowalczyk		
temat rysunku	ŁAWKA DREWNIANA Z OPARCIEM		
faza	projekt budowlano-wykonawczy	skala 1:20	
branża	architektura	L-01	2018.01

widok z przodu

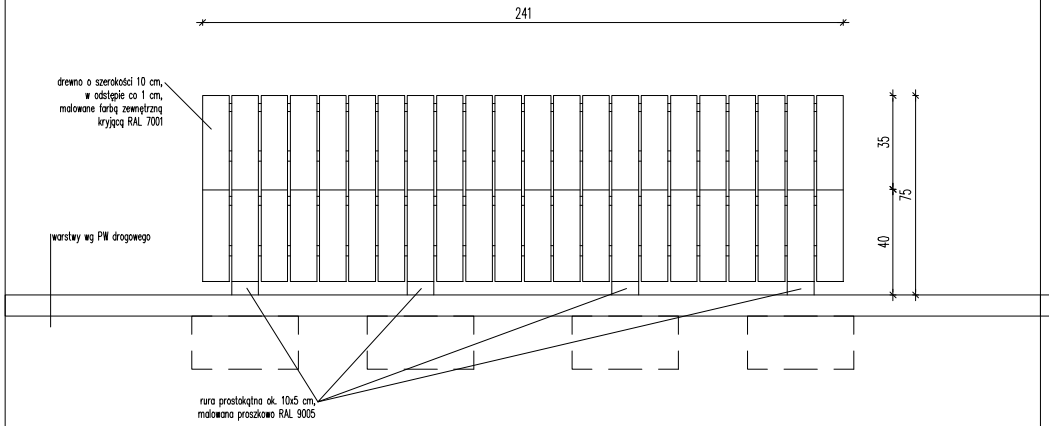

widok z boku

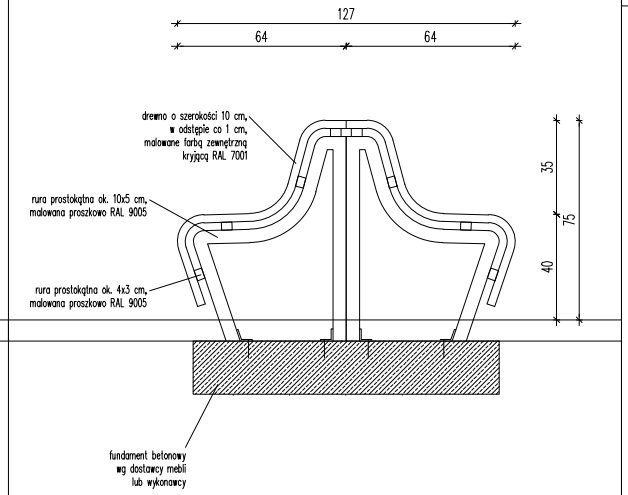

rzut

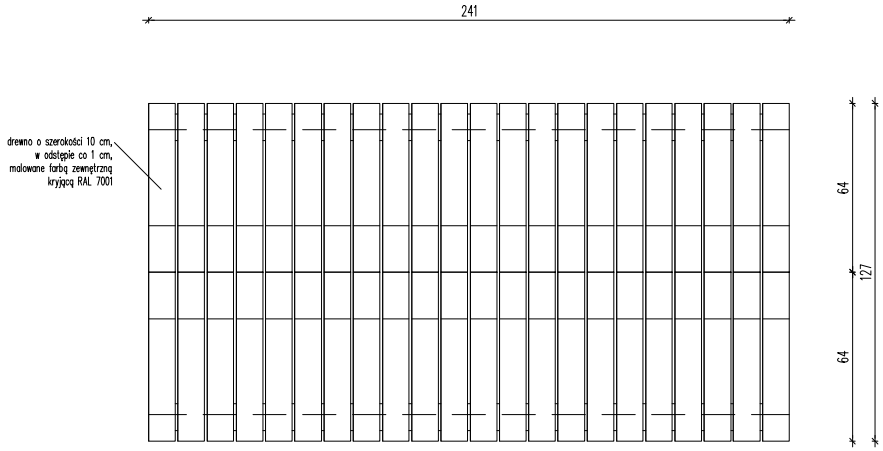

LOKALIZACJA	UL. WROCŁAWSKA	RYNEK
LICZBA SZTUK	8	–
RAZEM:	8	

UWAGI:
- drewno malowane farbą zewnętrzną kryjącą RAL 7001,
- elementy stalowe malowane proszkowo RAL 9005,
- mocowanie drewna niewidoczne.

rr-a
ul. Jesienna 13 b, 53-017 Wrocław
T: 722. 058 188,
NIP: 753 140 36 45, REGON: 020400652
www.rr-a.pl

temat projektu	Rewitalizacja Rynku i deptaka ul. Wrocławskiej w Kościanie wraz z budową sieci wodociągowej, remontem sieci kanalizacji sanitarnej, budową sieci kanalizacji deszczowej wraz przykanalikami, przebudową istniejącego oświetlenia ulicznego, budową oświetlenia iluminacyjnego Rynku i Ratusza, budową kablowych linii zasilających niskiego napięcia, budową kanalizacji teletechnicznej wraz z kablowymi liniami teletechnicznymi, monitoringiem i nagłośnienia
adres	Kościan Rynek oraz ul. Wrocławska oraz częściowo ul. Wyszyńskiego, ul. Szewska, ul. Św. Jana, ul. Strzelecka, ul. Sądowa, ul. Szczepanowskiego, ul. Garbarska, ul. Szpitalna, ul. Kościelna; obręb Kościan, numery geodezyjne działek: nr 2155 (Rynek), nr 2156 (Rynek), nr 2101 (ul. Wrocławska) oraz częściowo działki nr 2205 (ul. Wyszyńskiego), nr 2042 (ul. Szewska), nr 2102 (ul. Św. Jana), nr 2085/1 i 2085/2 (ul. Strzelecka), nr 2071 (ul. Sądowa), nr 2166 (ul. Szczepanowskiego), nr 2209 (ul. Garbarska), nr 2207 (ul. Szpitalna), nr 2103 (ul. Kościelna).
inwestor	Gmina Miejska Kościan ul. Kościuszki 22, 64-000 Kościan

projektant/architektura	dr inż. arch. Roman Rutkowski	12/07/DOIA	
sprawdzający/architektura	mgr inż. arch. Sebastian Stanisławski	04/03/DOIA	
współpraca/architektura	mgr inż. arch. Marta Matynia		
współpraca/architektura	mgr inż. arch. Marta Kowalczyk		

temat rysunku	ŁAWKA DREWNIANA Z OPARCIEM PODWÓJNA		
faza	projekt budowlano-wykonawczy	skala 1:20	
branża	architektura	L-02	2018.01

widok z przodu

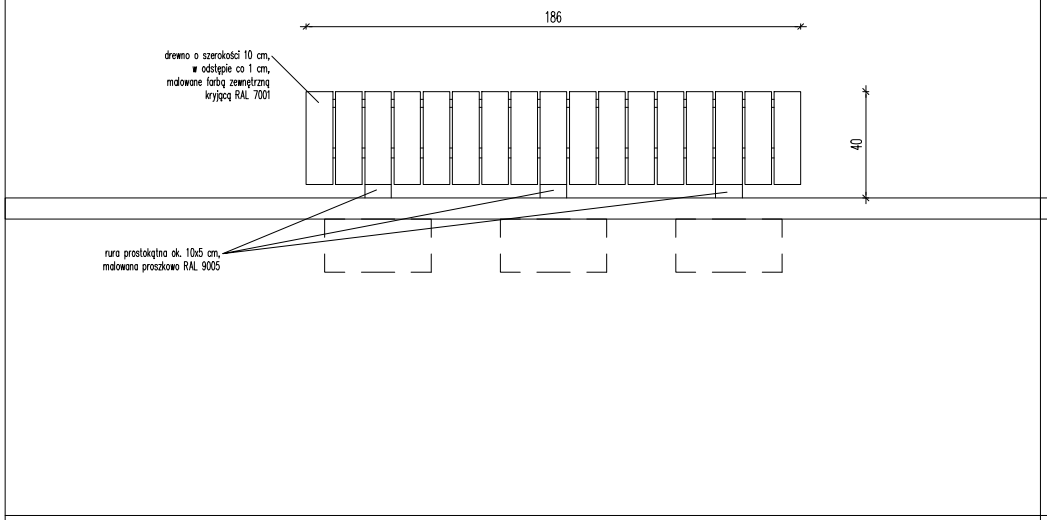

widok z boku

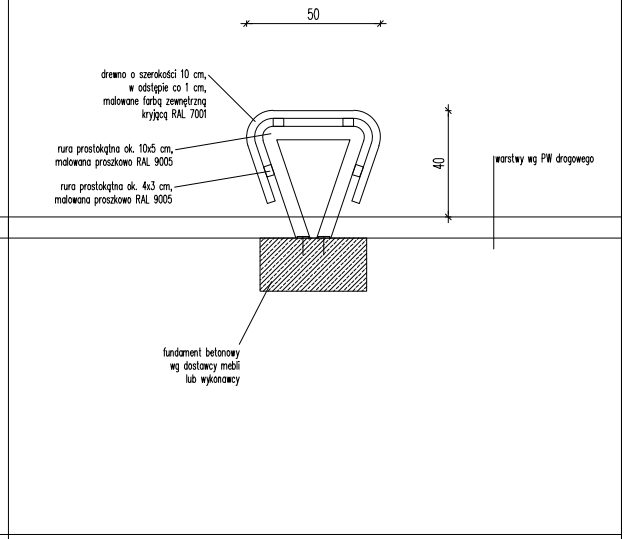

widok z przodu

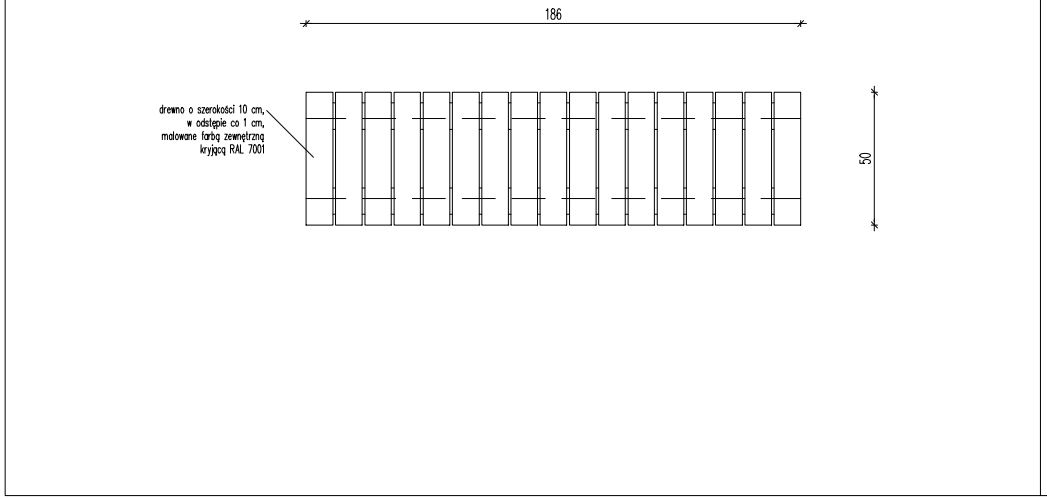

LOKALIZACJA	UL. WROCŁAWSKA	RYNEK
LICZBA SZTUK	3	–
RAZEM:	3	

UWAGI:
- drewno malowane farbą zewnętrzną kryjącą RAL 7001,
- elementy stalowe malowane proszkowo RAL 9005,
- mocowanie drewna niewidoczne.

rr-a
ROMAN RUTKOWSKI ARCHITEKCI
ul. Jesienna 13 b, 53-017 Wrocław
T: 722. 058 188,
NIP: 753 140 36 45, REGON: 020400652
www.rr-a.pl

temat projektu	Rewitalizacja Rynku i deptaka ul. Wrocławskiej w Kościanie wraz z budową sieci wodociągowej, remontem sieci kanalizacji sanitarnej, budową sieci kanalizacji deszczowej wraz przykanalikami, przebudową istniejącego oświetlenia ulicznego, budową oświetlenia iluminacyjnego Rynku i Ratusza, budową kablowych linii zasilających niskiego napięcia, budową kanalizacji teletechnicznej wraz z kablowymi liniami teletechnicznymi, monitoringiem i nagłośnienia
adres	Kościan Rynek oraz ul. Wrocławska oraz częściowo ul. Wyszyńskiego, ul. Szewska, ul. Św. Jana, ul. Strzelecka, ul. Sądowa, ul. Szczepanowskiego, ul. Garbarska, ul. Szpitalna, ul. Kościelna; obręb Kościan, numery geodezyjne działek: nr 2155 (Rynek), nr 2156 (Rynek), nr 2101 (ul. Wrocławska) oraz częściowo działki nr 2205 (ul. Wyszyńskiego), nr 2042 (ul. Szewska), nr 2102 (ul. Św. Jana), nr 2085/1 i 2085/2 (ul. Strzelecka), nr 2071 (ul. Sądowa), nr 2166 (ul. Szczepanowskiego), nr 2209 (ul. Garbarska), nr 2207 (ul. Szpitalna), nr 2103 (ul. Kościelna).
inwestor	Gmina Miejska Kościan ul. Kościuszki 22, 64-000 Kościan

projektant/architektura	dr inż. arch. Roman Rutkowski	12/07/DOIA	
sprawdzający/architektura	mgr inż. arch. Sebastian Stanisławski	04/03/DOIA	
współpraca/architektura	mgr inż. arch. Marta Matynia		
współpraca/architektura	mgr inż. arch. Marta Kowalczyk		

temat rysunku	ŁAWKA DREWNIANA BEZ OPARCIA DŁUGA		
faza	projekt budowlano-wykonawczy	skala 1:20	
branża	architektura	L-03	2018.01

widok z przodu

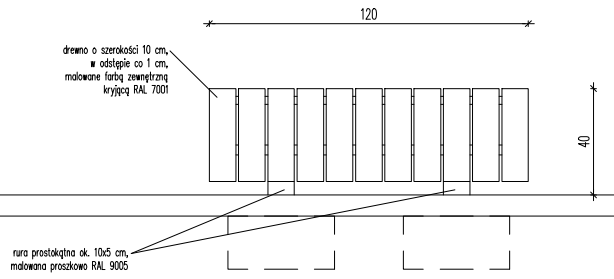

widok z boku

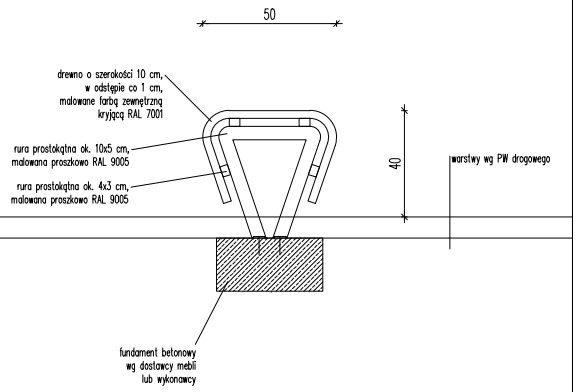

widok z przodu

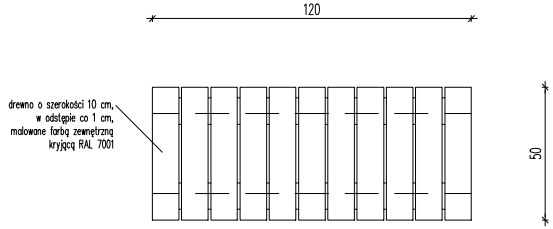

LOKALIZACJA	UL. WROCŁAWSKA	RYNEK
LICZBA SZTUK	3	–
RAZEM:	3	

UWAGI:
- drewno malowane farbą zewnętrzną kryjącą RAL 7001,
- elementy stalowe malowane proszkowo RAL 9005,
- mocowanie drewna niewidoczne.

rr-a
ul. Jesienna 13 b, 53-017 Wrocław
T: 722. 058 188,
NIP: 753 140 36 45, REGON: 020400652
www.rr-a.pl

temat projektu	Rewitalizacja Rynku i deptaka ul. Wrocławskiej w Kościanie wraz z budową sieci wodociągowej, remontem sieci kanalizacji sanitarnej, budową sieci kanalizacji deszczowej wraz przykanalikami, przebudową istniejącego oświetlenia ulicznego, budową oświetlenia iluminacyjnego Rynku i Ratusza, budową kablowych linii zasilających niskiego napięcia, budową kanalizacji teletechnicznej wraz z kablowymi liniami teletechnicznymi, monitoringiem i nagłośnienia		
adres	Kościan Rynek oraz ul. Wrocławska oraz częściowo ul. Wyszyńskiego, ul. Szewska, ul. Św. Jana, ul. Strzelecka, ul. Sądowa, ul. Szczepanowskiego, ul. Garbarska, ul. Szpitalna, ul. Kościelna; obręb Kościan, numery geodezyjne działek: nr 2155 (Rynek), nr 2156 (Rynek), nr 2101 (ul. Wrocławska) oraz częściowo działki nr 2205 (ul. Wyszyńskiego), nr 2042 (ul. Szewska), nr 2102 (ul. Św. Jana), nr 2085/1 i 2085/2 (ul. Strzelecka), nr 2071 (ul. Sądowa), nr 2166 (ul. Szczepanowskiego), nr 2209 (ul. Garbarska), nr 2207 (ul. Szpitalna), nr 2103 (ul. Kościelna).		
inwestor	Gmina Miejska Kościan ul. Kościuszki 22, 64-000 Kościan		
projektant/architektura	dr inż. arch. Roman Rutkowski	12/07/DOIA	
sprawdzający/architektura	mgr inż. arch. Sebastian Stanisławski	04/03/DOIA	
współpraca/architektura	mgr inż. arch. Marta Matynia		
współpraca/architektura	mgr inż. arch. Marta Kowalczyk		
temat rysunku	ŁAWKA DREWNIANA BEZ OPARCIA KRÓTKA		
faza	projekt budowlano-wykonawczy	skala 1:20	
branża	architektura	L-04	2018.01

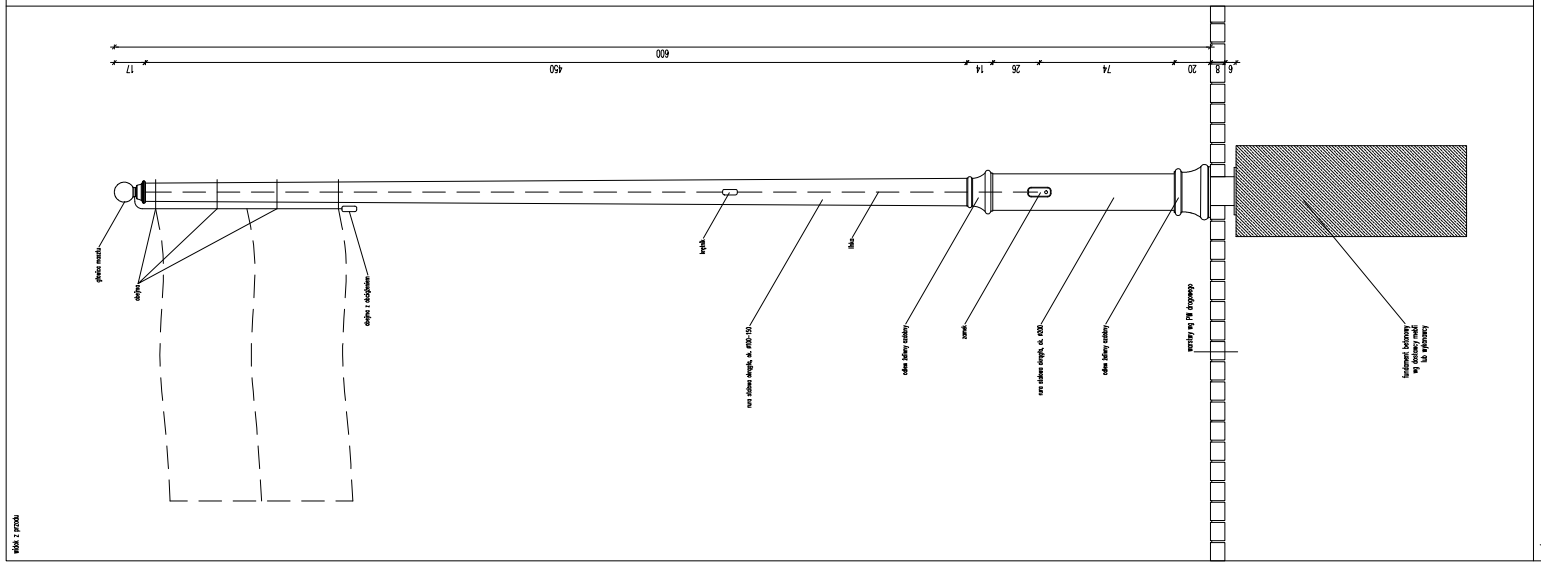

LOKALIZACJA	UL. WROCŁAWSKA	RYNEK
LICZBA SZTUK	–	3
RAZEM:	3	

UWAGA:
- elementy stalowe malowane proszkowo RAL 9005,
- systemowy sposób mocowania i obrotnej masztu.

ul. Jesienna 13 b, 53-017 Wrocław
T: 722. 058 188,
NIP: 753 140 36 45, REGON: 020400652
www.m-a.pl

temat projektu	Rewitalizacja Rynku i deptaka ul. Wrocławskiej w Kościanie wraz z budową sieci wodociągowej, remontem sieci kanalizacji sanitarnej, budową sieci kanalizacji deszczowej wraz przykanalikami, przebudową istniejącego oświetlenia ulicznego, budową oświetlenia iluminacyjnego Rynku i Ratusza, budową kablowych linii zasilających niskiego napięcia, budową kanalizacji teletechnicznej wraz z kablowymi liniami teletechnicznymi, monitoringiem i nagłośnieniem		
adres	Kościan Rynek oraz ul. Wrocławska oraz częściowo ul. Wyszyńskiego, ul. Szewska, ul. Św. Jana, ul. Strzałecka, ul. Sądowa, ul. Szczepanowskiego, ul. Garbarska, ul. Szpitalna, ul. Kościelna; obręb Kościan, numery geodezyjne działek: nr 2155 (Rynek), nr 2156 (Rynek), nr 2101 (ul. Wrocławska) oraz częściowo działki nr 2205 (ul. Wyszyńskiego), nr 2042 (ul. Szewska), nr 2102 (ul. Św. Jana), nr 2085/1 i 2085/2 (ul. Strzałecka), nr 2071 (ul. Sądowa), nr 2166 (ul. Szczepanowskiego), nr 2209 (ul. Garbarska), nr 2207 (ul. Szpitalna), nr 2103 (ul. Kościelna).		
Inwestor	Gmina Miejska Kościan ul. Kościuszki 22, 64-000 Kościan		
projektant/architektura	dr inż. arch. Ramon Rutkowski	12/07/DOIA	
sprawdzający/architektura	mgr inż. arch. Sebastian Stanisławski	04/03/DOIA	
współpraca/architektura	mgr inż. arch. Marta Matyska		
współpraca/architektura	mgr inż. arch. Marta Kowalczyk		
temat rysunku	MASZT		
faza	projekt budowlano-wykonawczy	skala 1:20	
branża	architektura	M	2018.01

widok z przodu

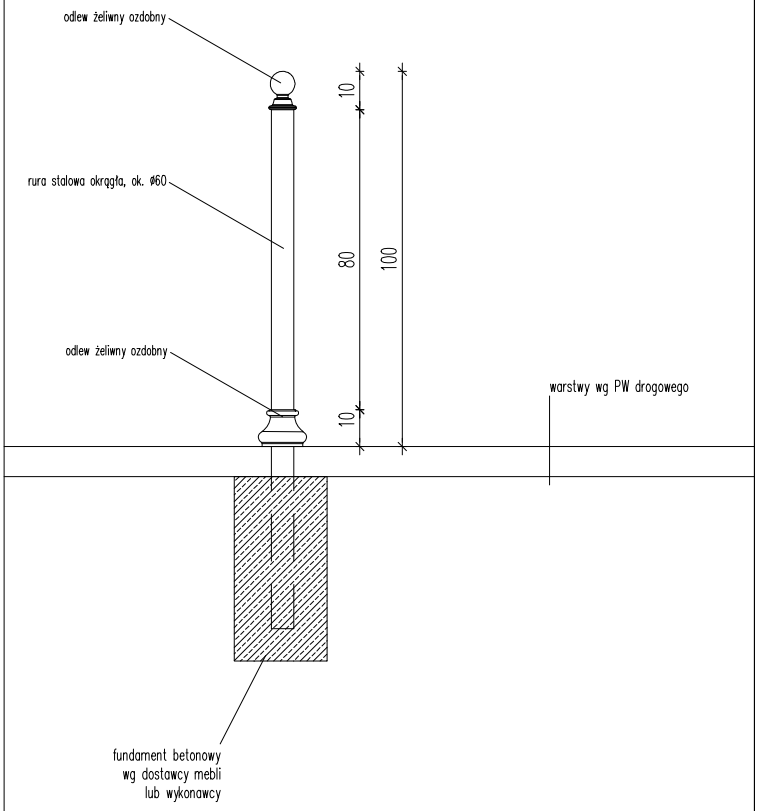

rzut

LOKALIZACJA	UL. WROCŁAWSKA	RYNEK
LICZBA SZTUK	–	–
RAZEM:	–	

UWAGI:
- elementy stalowe malowane proszkowo RAL 9005.

rr-a ROMAN RUTKOWSKI ARCHITEKCI
ul. Jesienna 13 b, 53-017 Wrocław
T: 722. 058 188,
NIP: 753 140 36 45, REGON: 020400652
www.rr-a.pl

temat projektu	Rewitalizacja Rynku i deptaka ul. Wrocławskiej w Kościanie wraz z budową sieci wodociągowej, remontem sieci kanalizacji sanitarnej, budową sieci kanalizacji deszczowej wraz przykanalikami, przebudową istniejącego oświetlenia ulicznego, budową oświetlenia iluminacyjnego Rynku i Ratusza, budową kablowych linii zasilających niskiego napięcia, budową kanalizacji teletechnicznej wraz z kablowymi liniami teletechnicznymi, monitoringiem i nagłośnienia		
adres	Kościan Rynek oraz ul. Wrocławska oraz częściowo ul. Wyszyńskiego, ul. Szewska, ul. Św. Jana, ul. Strzelecka, ul. Sądowa, ul. Szczepanowskiego, ul. Garbarska, ul. Szpitalna, ul. Kościelna; obręb Kościan, numery geodezyjne działek: nr 2155 (Rynek), nr 2156 (Rynek), nr 2101 (ul. Wrocławska) oraz częściowo działki nr 2205 (ul. Wyszyńskiego), nr 2042 (ul. Szewska), nr 2102 (ul. Św. Jana), nr 2085/1 i 2085/2 (ul. Strzelecka), nr 2071 (ul. Sądowa), nr 2166 (ul. Szczepanowskiego), nr 2209 (ul. Garbarska), nr 2207 (ul. Szpitalna), nr 2103 (ul. Kościelna).		
inwestor	Gmina Miejska Kościan al. Kościuszki 22, 64-000 Kościan		
projektant/architektura	dr inż. arch. Roman Rutkowski	12/07/DOIA	
sprawdzający/architektura	mgr inż. arch. Sebastian Stanisławski	04/03/DOIA	
współpraca/architektura	mgr inż. arch. Marta Matynia		
współpraca/architektura	mgr inż. arch. Marta Kowalczyk		
temat rysunku	SŁUPEK		
faza	projekt budowlano-wykonawczy	skala 1:20	
branża	architektura	S	2018.01

widok z przodu

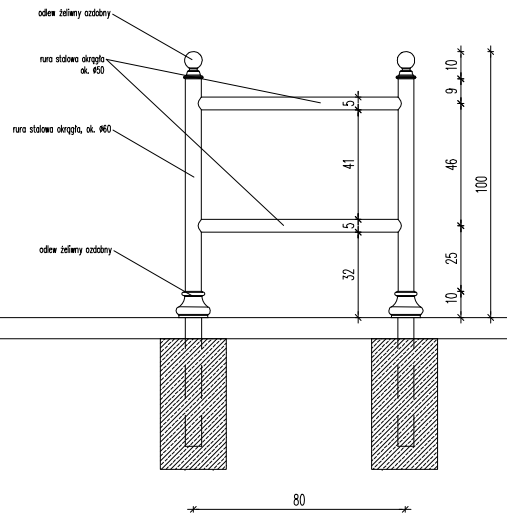

widok z boku

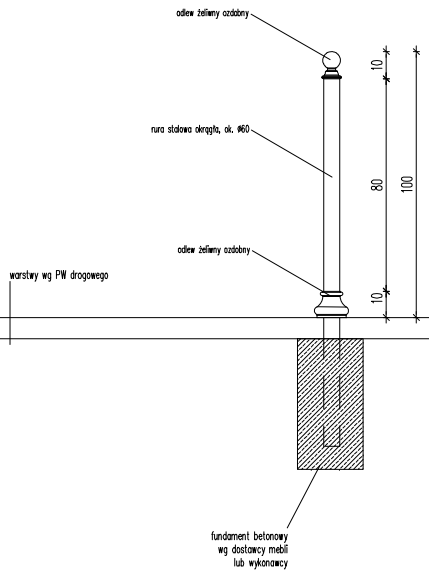

rzut

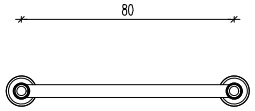

LOKALIZACJA	UL. WROCŁAWSKA	RYNEK
LICZBA SZTUK	4	24
RAZEM:	28	

UWAGI:
– elementy stalowe malowane proszkowo RAL 9005.

rr-a
ul. Jesienna 13 b, 53-017 Wrocław
T: 722. 058 188,
NIP: 753 140 36 45, REGON: 020400652
www.rr-a.pl

temat projektu	Rewitalizacja Rynku i deptaka ul. Wrocławskiej w Kościanie wraz z budową sieci wodociągowej, remontem sieci kanalizacji sanitarnej, budową sieci kanalizacji deszczowej wraz przykanalikami, przebudową istniejącego oświetlenia ulicznego, budową oświetlenia iluminacyjnego Rynku i Ratusza, budową kablowych linii zasilających niskiego napięcia, budową kanalizacji teletechnicznej wraz z kablowymi liniami teletechnicznymi, monitoringiem i nagłośnienia		
adres	Kościan Rynek oraz ul. Wrocławska oraz częściowo ul. Wyszyńskiego, ul. Szewska, ul. Św. Jana, ul. Strzelecka, ul. Sądowa, ul. Szczepanowskiego, ul. Garbarska, ul. Szpitalna, ul. Kościelna; obręb Kościan, numery geodezyjne działek: nr 2155 (Rynek), nr 2156 (Rynek), nr 2101 (ul. Wrocławska) oraz częściowo działki nr 2205 (ul. Wyszyńskiego), nr 2042 (ul. Szewska), nr 2102 (ul. Św. Jana), nr 2085/1 i 2085/2 (ul. Strzelecka), nr 2071 (ul. Sądowa), nr 2166 (ul. Szczepanowskiego), nr 2209 (ul. Garbarska), nr 2207 (ul. Szpitalna), nr 2103 (ul. Kościelna).		
inwestor	Gmina Miejska Kościan ul. Kościuszki 22, 64-000 Kościan		
projektant/architektura	dr inż. arch. Roman Rutkowski	12/07/DOIA	
sprawdzający/architektura	mgr inż. arch. Sebastian Stanisławski	04/03/DOIA	
współpraca/architektura	mgr inż. arch. Marta Matynia		
współpraca/architektura	mgr inż. arch. Marta Kowalczyk		
temat rysunku	STOJAK NA ROWERY		
faza	projekt budowlano-wykonawczy	skala 1:20	
branża	architektura	ST	2018.01