Gmina ŁĄCK
m. GRABINA

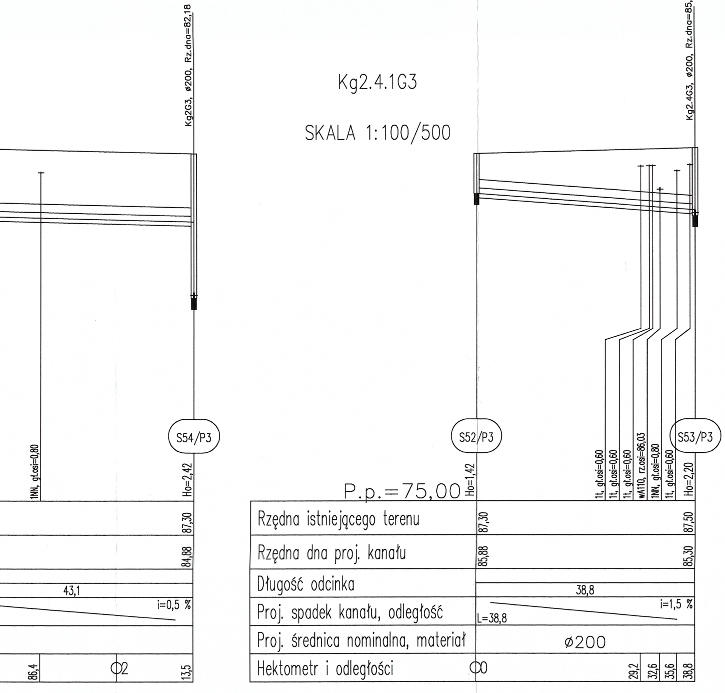
Kg2.4.1G3
SKALA 1:100/500
P.p.=75,00
Kg2G3, ø200, Rz.dna=82,18
Kg2.4G3, ø200, Rz.dna=85,10
S54/P3
S52/P3
S53/P3
1NN, gł.osi=0,80
Ho=2,42
Ho=1,42
1t, gł.osi=0,60
1t, gł.osi=0,60
1t, gł.osi=0,60
wA110, rz.osi=86,03
1NN, gł.osi=0,80
1t, gł.osi=0,60
Ho=2,20
Rzędna istniejącego terenu
87,30
87,30
87,50
Rzędna dna proj. kanału
84,88
85,88
85,30
Długość odcinka
43,1
38,8
Proj. spadek kanału, odległość
i=0,5 %
L=38,8
i=1,5 %
Proj. średnica nominalna, materiał
ø200
Hektometr i odległości
86,4
Ø2
13,5
Ø0
29,2
32,6
35,6
38,8

1. Wartości rzędnych oraz głębokości osi istniejących sie
podano w przybliżeniu.
2. W rejonie istniejącego uzbrojenia wykonać przekopy ko
wykonywać ręcznie.
3. W miejscach skrzyżowań na kablach niskiego napięcia
telekomunikacyjnych nałożyć rury ochronne dwudzielne.
4. W miejscach nienormatywnych zbliżeń do kabli telekom
nałożyć na kable rury ochronne dwudzielne.
5. Istnieje możliwość wystąpienia kolizji, które należy roz
wykonywania robót
6. Wykop wąskoprzestrzenny, umocniony;
w przypadku wystąpienia gruntu innego niż piaszczyst
na podsypce piaskowej o grubości 15 cm, wyrobionej
zasypkę wykonać utworami piaszczystymi do wysokośc
rury a dalej gruntem rodzimym.
W miejscach przejścia podłoża gruntowego z gruntu
spoisty wzmocnić podłoże 20 cm podsypką, układaną
7. Zasypkę wykopu ponad warstwą ochronną, zlokalizowa
gruntowych wykonać z sypkiego gruntu rodzimego dro
średnioziarnistego (grunt łatwozagęszczalny).
W przypadku występowania gruntów wysadzinowych do

Ss2	nazwa studni kanalizacyjnej
Ho=1.62	zagłębienie dna kanału
Hog=1.45	zagłębienie dna kanału górnego (dopływowego)
Hod=2.00	zagłębienie dna kanału dolnego (odpływowego)
dh=0.55	kaskada (różnica Hod–Hog)

Symbole odcinków sieci umożliwiających włączenie przyłącza:
L z lewej zlewni P z prawej zlewni

Symbole geote

Gp	glina
G	glina
Gπ	glina
	glina
Gz	glina
	piasek
Pg	piasek
Ps	piasek
Pr	piasek
Pd	piasek
P	piaski
πp	pył pi
Nmg	namuł
T	torf
Gl	gleba
Ż	żwir
K	kamie
KO	otocz
NN	nasyp
1,1	ustabi
2,3	nawier
67/2,5	numer

EKORAJ	Dolnośląska Fundacja E ul.J.E.Purkyniego 1, 50	
	Projektowała:	mgr inż.Katar
	Sprawdził:	inż. Jerzy Sł
	Opracowała:	mgr inż. Aga
Inwestor: Gmina Łąck ul. Gostynińska 2 09–520 Łąck	Nazwa obiektu budowlane Uporządkowanie gospodark Górskiego i Zdworskiego dla: Grabiny i części Zaż	
Branża: SANITARNA	Nazwa rysunku: Profil kanalizacji sa – przepompownia	

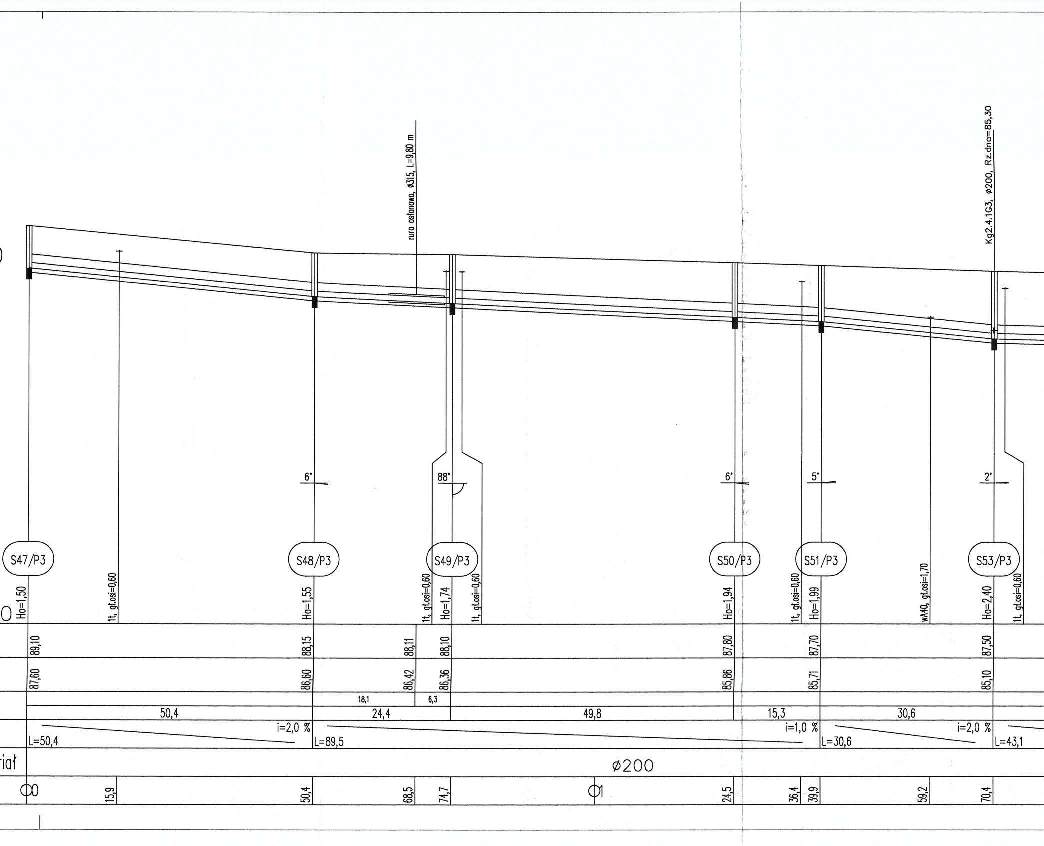
rura osłonowa, ø315, L=9,80 m
Kg2.4.1G3, ø200, Rz.dna=85,30
6°
88°
6°
5°
2°
S47/P3
S48/P3
S49/P3
S50/P3
S51/P3
S53/P3
Ho=1,50
1t, gł.osi=0,60
Ho=1,55
1t, gł.osi=0,60
Ho=1,74
1t, gł.osi=0,60
Ho=1,94
1t, gł.osi=0,60
Ho=1,99
wA40, gł.osi=1,70
Ho=2,40
1t, gł.osi=0,60
89,10
88,15
88,11
88,10
87,80
87,70
87,50
87,60
86,60
86,42
86,36
85,86
85,71
85,10
18,1
6,3
50,4
24,4
49,8
15,3
30,6
i=2,0 %
L=50,4
L=89,5
i=1,0 %
L=30,6
i=2,0 %
L=43,1
riał
ø200
0
15,9
50,4
68,5
74,7
1
24,5
36,4
39,9
59,2
70,4

Kg2.4G3

SKALA 1:100/500

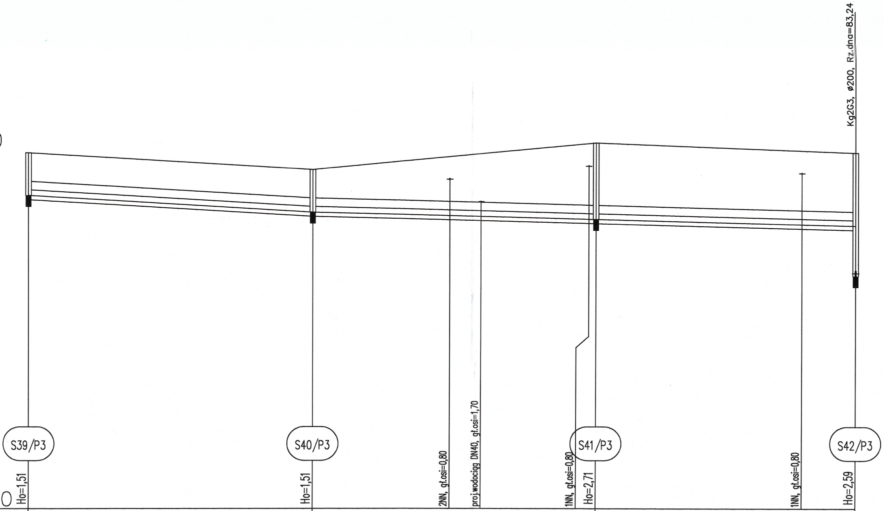
Kg2G3, ø200, Rz.dna=83,24
S39/P3
S40/P3
S41/P3
S42/P3
Ho=1,51
Ho=1,51
Ho=2,71
Ho=2,59
2NN, gł.osi=0,80
proj.wodociąg DN40, gł.osi=1,70
1NN, gł.osi=0,80
1NN, gł.osi=0,80

P.p.=75,0

Rzędna istniejącego terenu	87,60		87,00			87,95			87,60
Rzędna dna proj. kanału	86,09		85,49			85,24			85,01
Długość odcinka		50,0			50,0		45,8		
Proj. spadek kanału, odległość	L=50,0	i=1,2 %	L=95,7				i=0,5 %		
Proj. średnica nominalna, mater riał					ø200				
Hektometr i odległości	0		50,0	74,1	79,7	100,0 1		36,3	45,7

Kg2.2G3

SKALA 1:100/500

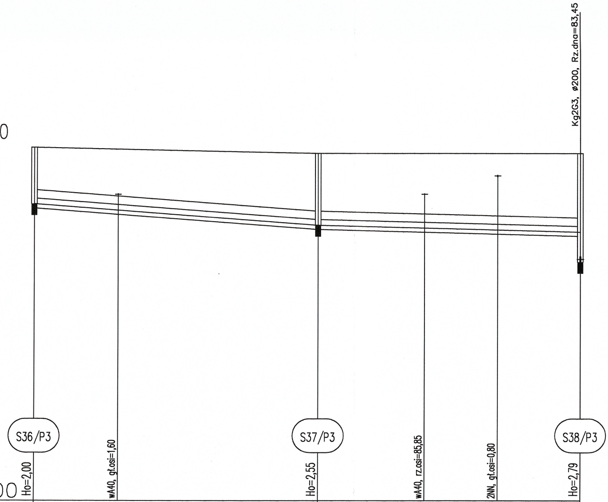
Kg2G3, ⌀200, Rz.dna=83,45
S36/P3
Ho=2,00
wA40, gł.osi=1,60
S37/P3
Ho=2,55
wA40, rz.osi=85,85
2NN, gł.osi=0,80
S38/P3
Ho=2,79

P.p.=75,00

Rzędna istniejącego terenu	87,50		87,30			87,30
Rzędna dna proj. kanału	85,50		84,75			84,51
Długość odcinka	50,0		46,4			
Proj. spadek kanału, odległość	L=50,0 i=1,5 %		L=46,4 i=0,5 %			
Proj. średnica nominalna, materiał	⌀200					
Hektometr i odległości	0	14,8	50,0	68,9	81,8	96,4

Kg2.3G3

SKALA 1:100/500

P.p.=75,0

Rzędna istniejącego terenu
Rzędna dna proj. kanału
Długość odcinka
Proj. spadek kanału, odległość
Proj. średnica nominalna, mater
Hektometr i odległości

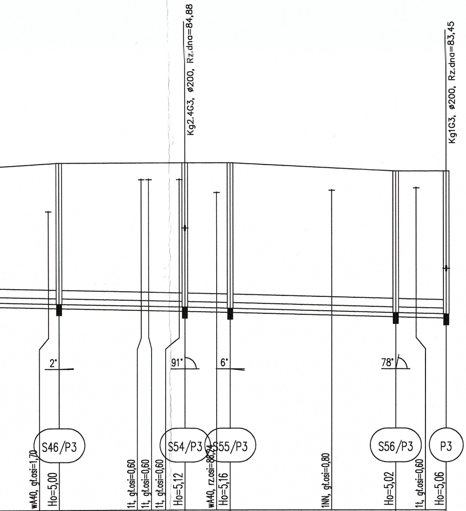
Kg2.4G3, ⌀200, Rz.dna=84,88
Kg1G3, ⌀200, Rz.dna=83,45
2°
91°
6°
78°
S46/P3
S54/P3
S55/P3
S56/P3
P3
wA40, gł.osi=1,70
Ho=5,00
1t, gł.osi=0,60
1t, gł.osi=0,60
1t, gł.osi=0,60
Ho=5,12
wA40, rz.osi=86,24
Ho=5,16
1NN, gł.osi=0,80
Ho=5,02
1t, gł.osi=0,60
Ho=5,06

	87,30		87,30	87,30		87,00		87,00
	82,30		82,18	82,14		81,98		81,94
		22,3		8,0	29,2		8,9	
								i=0,5 %
4	4,9	19,4	27,2	35,2	53,1	64,4	68,0	73,3

Kg2.1G3

SKALA 1:100/500

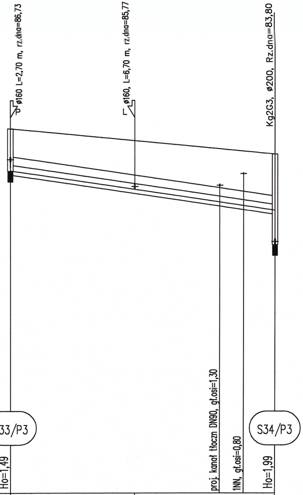
⌀160 L=2,70 m, rz.dna=86,73
⌀160, L=6,70 m, rz.dna=85,77
Kg2G3, ⌀200, Rz.dna=83,80
S33/P3
S34/P3
Ho=1,49
proj. kanał tłoczn DN90, gł.osi=1,30
1NN, gł.osi=0,80
Ho=1,99

P.p.=75,00

Rzędna istniejącego terenu	87,90	87,48			87,00
Rzędna dna proj. kanału	86,41	85,75			85,01
Długość odcinka	21,9	24,8			
	46,7				
Proj. spadek kanału, odległość	L=46,7				i=3,0 %
Proj. średnica nominalna, materiał	⌀200				
Hektometr i odległości	0	21,9	36,9	41,1	46,7

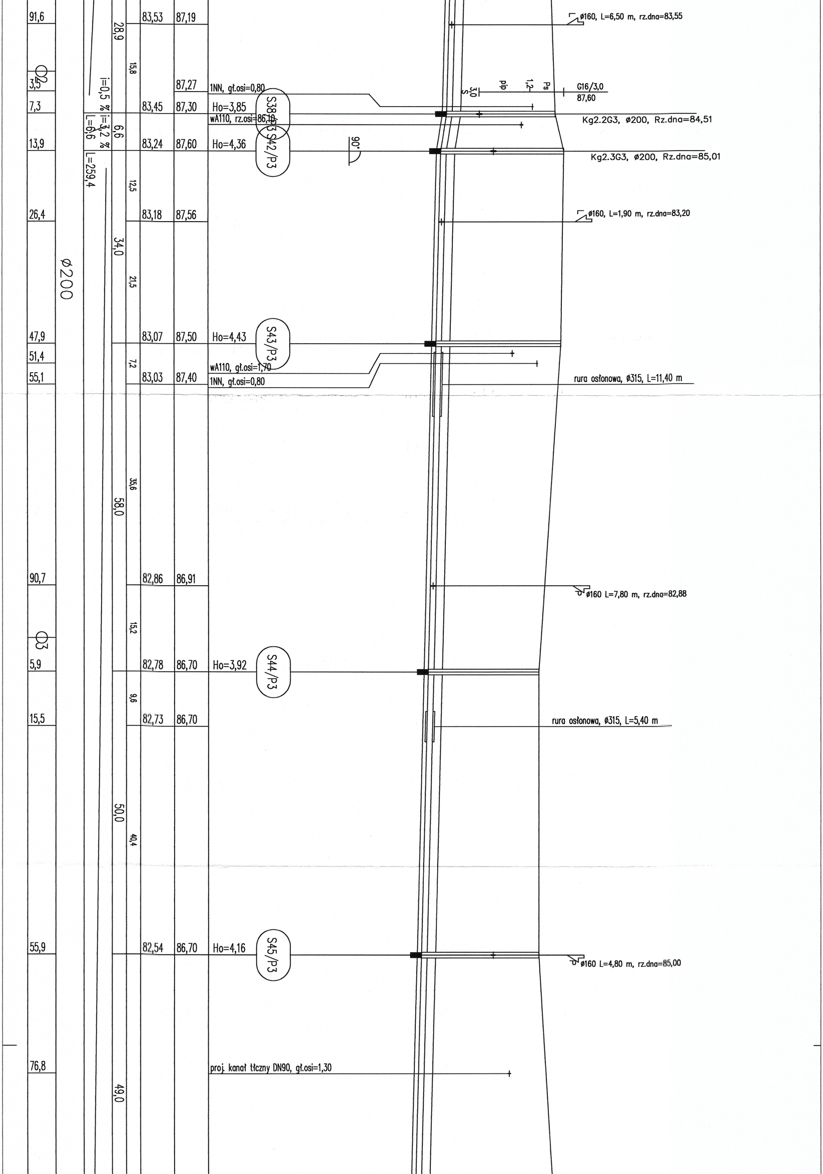
91,6
83,53
87,19
28,9
⌽2
3,5
15,8
87,27
1NN, gł.osi=0,80
i=0,5 %
7,3
83,45
87,30
Ho=3,85
S38/P3
wA110, rz.osi=86,10
i=3,2 %
L=6,6
6,6
13,9
83,24
87,60
Ho=4,36
S42/P3
90°
L=259,4
12,5
26,4
83,18
87,56
ø200
34,0
21,5
47,9
83,07
87,50
Ho=4,43
S43/P3
51,4
7,2
wA110, gł.osi=1,70
55,1
83,03
87,40
1NN, gł.osi=0,80
35,6
58,0
90,7
82,86
86,91
15,2
⌽3
5,9
82,78
86,70
Ho=3,92
S44/P3
9,6
15,5
82,73
86,70
50,0
40,4
55,9
82,54
86,70
Ho=4,16
S45/P3
76,8
proj. kanał tłczny DN90, gł.osi=1,30
49,0
ø160, L=6,50 m, rz.dna=83,55
S
3,0
pip
1,2
Ps
G16/3,0
87,60
Kg2.2G3, ø200, Rz.dna=84,51
Kg2.3G3, ø200, Rz.dna=85,01
ø160, L=1,90 m, rz.dna=83,20
rura osłonowa, ø315, L=11,40 m
ø160 L=7,80 m, rz.dna=82,88
rura osłonowa, ø315, L=5,40 m
ø160 L=4,80 m, rz.dna=85,00

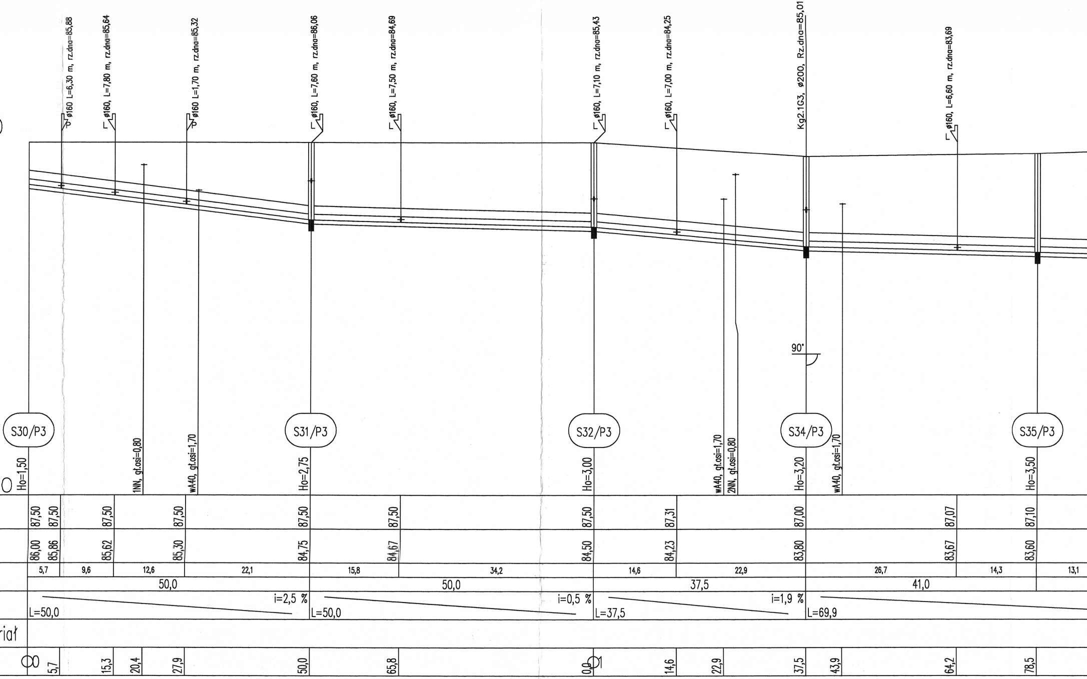
ø160 L=6,30 m, rz.dna=85,88
ø160, L=7,80 m, rz.dna=85,64
ø160 L=1,70 m, rz.dna=85,32
ø160, L=7,60 m, rz.dna=86,06
ø160, L=7,50 m, rz.dna=84,69
ø160, L=7,10 m, rz.dna=85,43
ø160, L=7,00 m, rz.dna=84,25
Kg2.1G3, ø200, Rz.dna=85,01
ø160, L=6,60 m, rz.dna=83,69
90°
S30/P3
S31/P3
S32/P3
S34/P3
S35/P3
Ho=1,50
1NN, gł.osi=0,80
wA40, gł.osi=1,70
Ho=2,75
Ho=3,00
wA40, gł.osi=1,70
2NN, gł.osi=0,80
Ho=3,20
wA40, gł.osi=1,70
Ho=3,50
87,50
87,50
87,50
87,50
87,50
87,50
87,50
87,31
87,00
87,07
87,10
86,00
85,86
85,62
85,30
84,75
84,67
84,50
84,23
83,80
83,67
83,60
5,7
9,6
12,6
22,1
15,8
34,2
14,6
22,9
26,7
14,3
13,1
50,0
50,0
37,5
41,0
i=2,5 %
i=0,5 %
i=1,9 %
L=50,0
L=50,0
L=37,5
L=69,9
riał
0
5,7
15,3
20,4
27,9
50,0
65,8
0,0
1
14,6
22,9
37,5
43,9
64,2
78,5

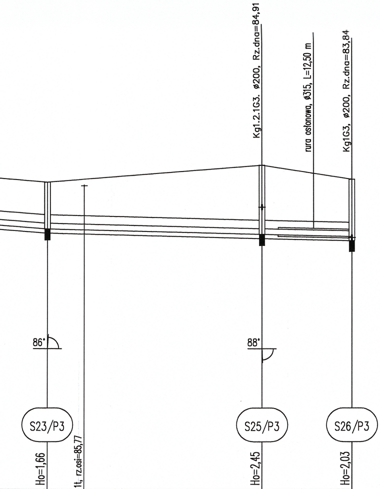
Kg1.2.1G3. ø200, Rz.dna=84,91
rura osłonowa, ø315, L=12,50 m
Kg1G3, ø200, Rz.dna=83,84
86°
88°
S23/P3
S25/P3
S26/P3
Ho=1,66
1t, rz.osi=85,77
Ho=2,45
Ho=2,03

85,90		86,50	86,21	86,00
84,24		84,05	84,00	83,97
			9,1	6,7
	38,0		15,8	
i=1,5 %	L=53,8			i=0,5 %
	ø200			
42,0	48,6	80,0	89,1	95,8

Kg1.2.1G3.

SKALA 1:100/500

P.p.=75,00

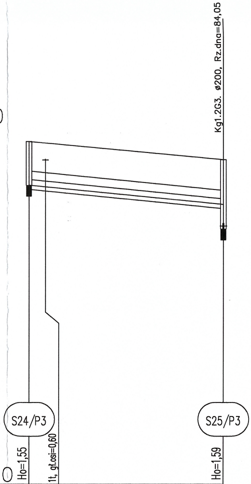
Kg1.2G3. ø200, Rz.dna=84,05
S24/P3
S25/P3
Ho=1,55
1t, gł.osi=0,60
Ho=1,59

Rzędna istniejącego terenu	87,15	86,50
Rzędna dna proj. kanału	85,60	84,91
Długość odcinka	34,3	
Proj. spadek kanału, odległość	L=34,3	i=2,0 %
Proj. średnica nominalna, materiał	ø200	
Hektometr i odległości	0 2,9	34,3

Kg2G3

SKALA 1:100/500

P.p.=75,0

Rzędna istniejącego terenu
Rzędna dna proj. kanału
Długość odcinka
Proj. spadek kanału, odległość
Proj. średnica nominalna, mater
Hektometr i odległości

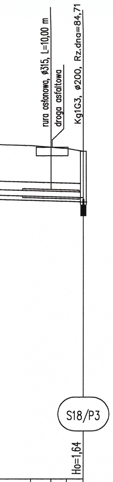
rura osłonowa, ø315, L=10,00 m
droga asfaltowa
Kg1G3, ø200, Rz.dna=84,71
S18/P3
Ho=1,64

	86,80	86,74	86,70	86,60
		84,99		84,96
			5,7	
				i=0,6 %
		79,3		85,0

Kg1.1.1G3

SKALA 1:100/500

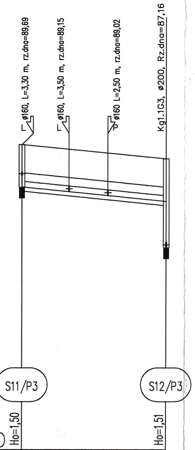
ø160, L=3,30 m, rz.dna=89,69
ø160, L=3,50 m, rz.dna=89,15
ø160 L=2,50 m, rz.dna=89,02
Kg1.1G3, ø200, Rz.dna=87,16
S11/P3
S12/P3
Ho=1,50
Ho=1,51

P.p.=80,00

Rzędna istniejącego terenu	90,80	90,64	90,50	90,30
Rzędna dna proj. kanału	89,30	89,13	89,00	88,79
Długość odcinka	8,3	6,9 25,5	10,3	
Proj. spadek kanału, odległość	L=25,5			i=2,0 %
Proj. średnica nominalna, materiał		ø200		
Hektometr i odległości	0	8,3	15,2	25,5

Kg1.2G3.

SKALA 1:100/500

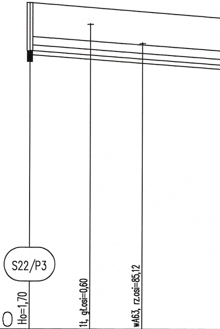
S22/P3
Ho=1,70
1t, gł.osi=0,60
wA63, rz.osi=85,12

P.p.=75,00

Rzędna istniejącego terenu	86,57		
Rzędna dna proj. kanału	84,87		
Długość odcinka			42,0
Proj. spadek kanału, odległość	L=42,0		
Proj. średnica nominalna, materiał			
Hektometr i odległości	0	10,7	19,9

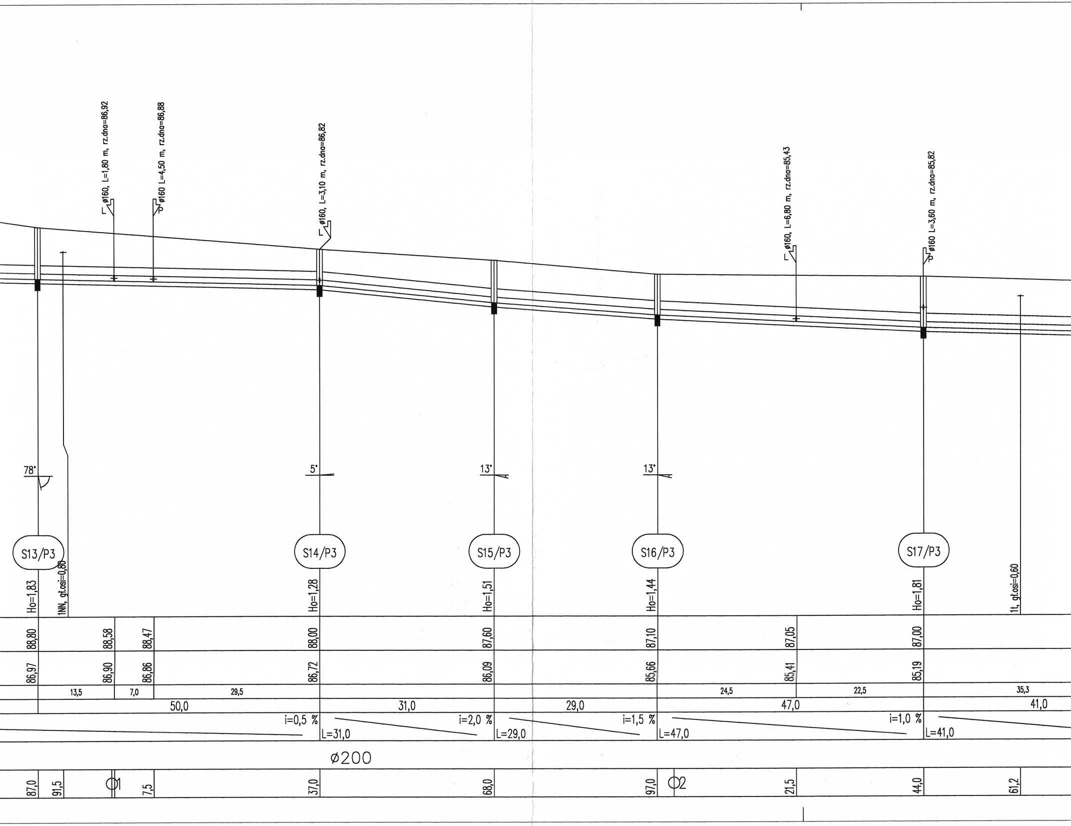
ø160, L=1,80 m, rz.dna=86,92
ø160 L=4,50 m, rz.dna=86,88
ø160, L=3,10 m, rz.dna=86,82
ø160, L=6,80 m, rz.dna=85,43
ø160 L=3,60 m, rz.dna=85,82
78°
5°
13°
13°
S13/P3
S14/P3
S15/P3
S16/P3
S17/P3
Ho=1,83
1NN, gt.osi=0,80
Ho=1,28
Ho=1,51
Ho=1,44
Ho=1,81
1t, gt.osi=0,60
88,80
88,58
88,47
88,00
87,60
87,10
87,05
87,00
86,97
86,90
86,86
86,72
86,09
85,66
85,41
85,19
13,5
7,0
29,5
24,5
22,5
35,3
50,0
31,0
29,0
47,0
41,0
i=0,5 %
L=31,0
i=2,0 %
L=29,0
i=1,5 %
L=47,0
i=1,0 %
L=41,0
ø200
87,0
91,5
1
7,5
37,0
68,0
97,0
2
21,5
44,0
61,2

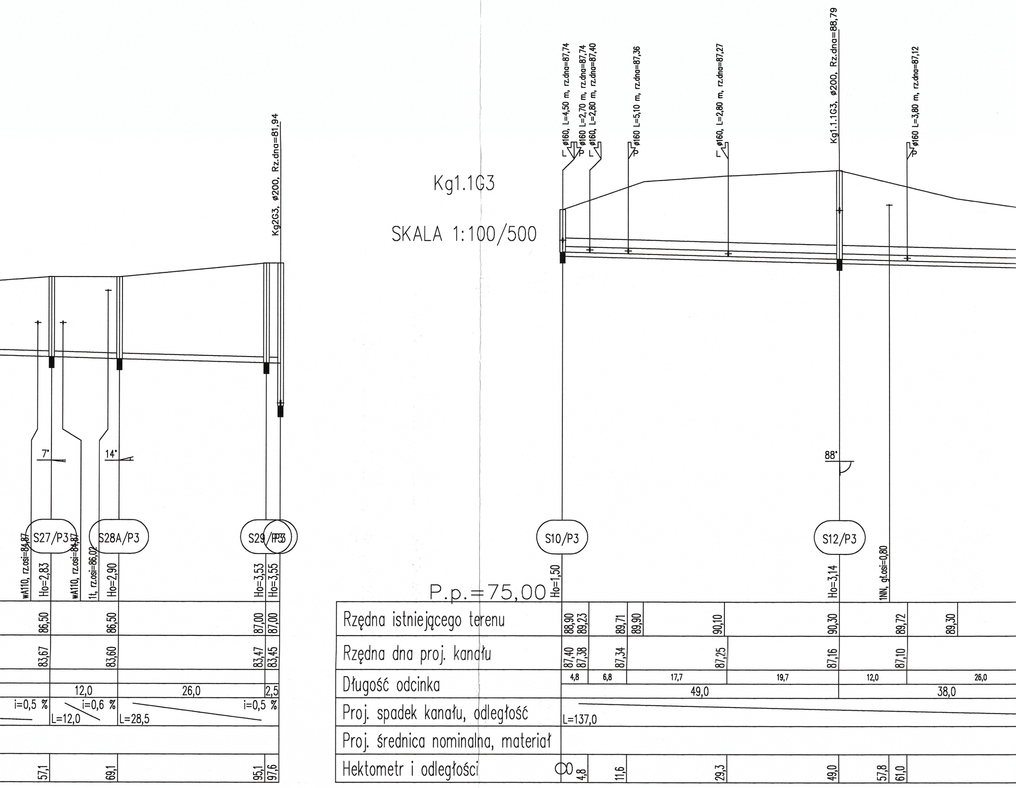

Kg1.1G3

SKALA 1:100/500

Kg2G3, ø200, Rz.dna=81,94
ø160, L=4,50 m, rz.dna=87,74
ø160 L=2,70 m, rz.dna=87,74
ø160, L=2,80 m, rz.dna=87,40
ø160 L=5,10 m, rz.dna=87,36
ø160, L=2,80 m, rz.dna=87,27
Kg1.1G3, ø200, Rz.dna=88,79
ø160 L=3,80 m, rz.dna=87,12
7°
14°
88°
S27/P3
S28A/P3
S29/P3
S10/P3
S12/P3
wA110, rz.osi=84,87
Ho=2,83
wA110, rz.osi=84,87
1t, rz.osi=86,02
Ho=2,90
Ho=3,53
Ho=3,55
Ho=1,50
Ho=3,14
1NN, gł.osi=0,80
P.p.=75,00
Rzędna istniejącego terenu
86,50
86,50
87,00
87,00
88,90
89,23
89,71
89,90
90,10
90,30
89,72
89,30
Rzędna dna proj. kanału
83,67
83,60
83,47
83,45
87,40
87,38
87,34
87,25
87,16
87,10
Długość odcinka
12,0
26,0
2,5
4,8
6,8
17,7
19,7
12,0
26,0
49,0
38,0
Proj. spadek kanału, odległość
i=0,5 %
i=0,6 %
L=12,0
L=28,5
i=0,5 %
L=137,0
Proj. średnica nominalna, materiał
Hektometr i odległości
57,1
69,1
95,1
97,6
0
4,8
11,6
29,3
49,0
57,8
61,0

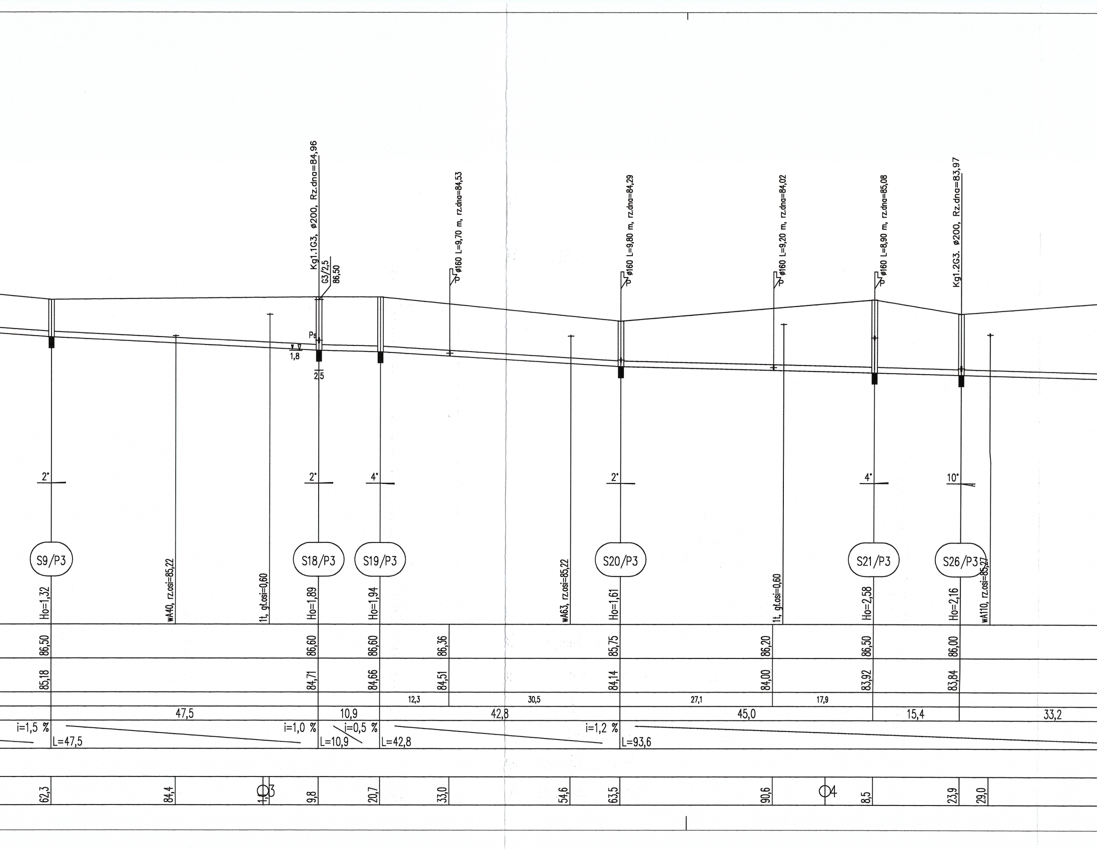
Kg1.1G3, ø200, Rz.dna=84,96
G3/2,5
86,50
ø160 L=9,70 m, rz.dna=84,53
ø160 L=9,80 m, rz.dna=84,29
ø160 L=9,20 m, rz.dna=84,02
ø160 L=8,90 m, rz.dna=85,08
Kg1.2G3. ø200, Rz.dna=83,97
Ps
1,8
25
2°
2°
4°
2°
4°
10°
S9/P3
S18/P3
S19/P3
S20/P3
S21/P3
S26/P3
Ho=1,32
wA40, rz.osi=85,22
1t, gł.osi=0,60
Ho=1,89
Ho=1,94
wA63, rz.osi=85,22
Ho=1,61
1t, gł.osi=0,60
Ho=2,58
Ho=2,16
wA110, rz.osi=85,27
86,50
86,60
86,60
86,36
85,75
86,20
86,50
86,00
85,18
84,71
84,66
84,51
84,14
84,00
83,92
83,84
12,3
30,5
27,1
17,9
47,5
10,9
42,8
45,0
15,4
33,2
i=1,5 %
L=47,5
i=1,0 %
L=10,9
i=0,5 %
L=42,8
i=1,2 %
L=93,6
62,3
84,4
1,0
3
9,8
20,7
33,0
54,6
63,5
90,6
4
8,5
23,9
29,0

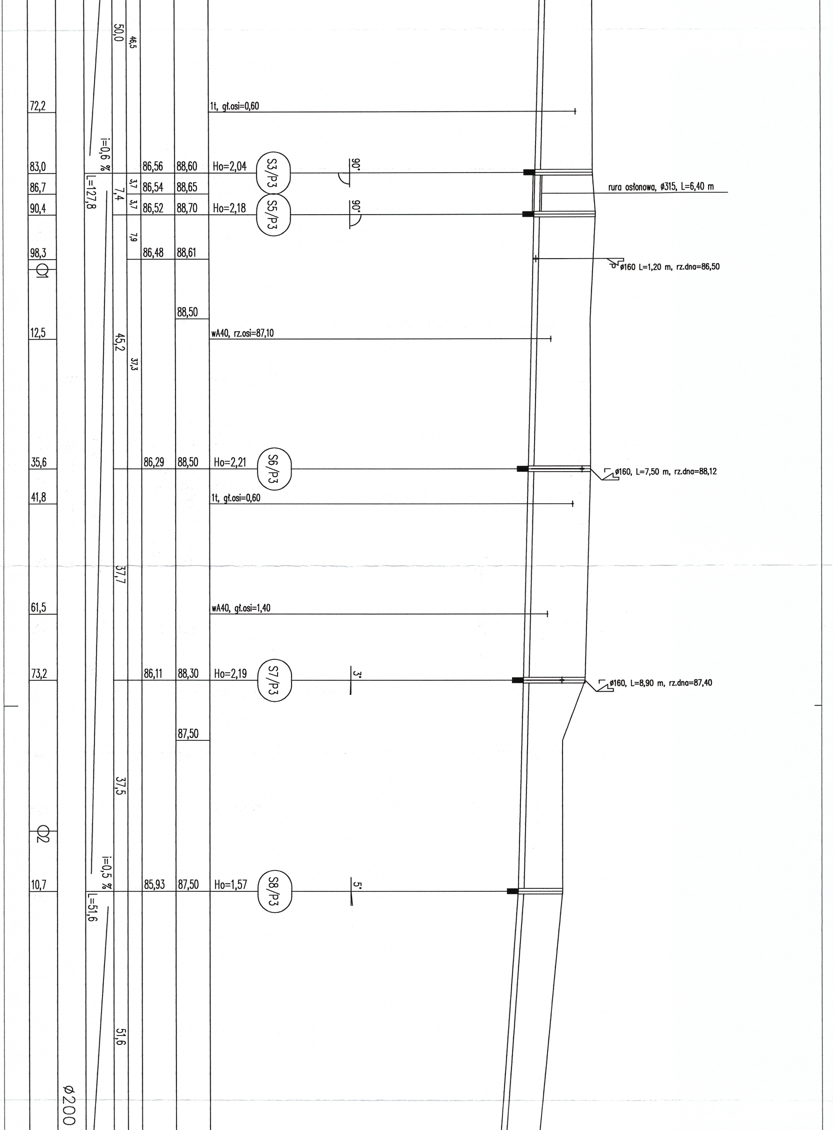
72,2
1t, gł.osi=0,60
50,0
46,5
i=0,6 %
83,0
86,56
88,60
Ho=2,04
S3/P3
90°
L=127,8
86,7
3,7
86,54
88,65
rura osłonowa, ø315, L=6,40 m
90,4
7,4
3,7
86,52
88,70
Ho=2,18
S5/P3
90°
7,9
98,3
86,48
88,61
ø160 L=1,20 m, rz.dna=86,50
①
88,50
12,5
45,2
37,3
wA40, rz.osi=87,10
35,6
86,29
88,50
Ho=2,21
S6/P3
ø160, L=7,50 m, rz.dna=88,12
41,8
1t, gł.osi=0,60
37,7
61,5
wA40, gł.osi=1,40
73,2
86,11
88,30
Ho=2,19
S7/P3
3°
ø160, L=8,90 m, rz.dna=87,40
87,50
37,5
②
i=0,5 %
10,7
85,93
87,50
Ho=1,57
S8/P3
5°
L=51,6
51,6
ø200

Kg1G3

SKALA 1:100/500

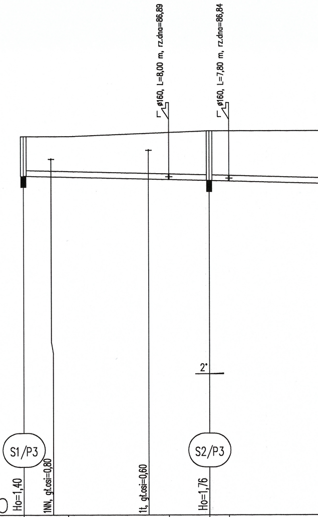
ø160, L=8,00 m, rz.dna=86,89
ø160, L=7,80 m, rz.dna=86,84
2°
S1/P3
S2/P3
Ho=1,40
1NN, gł.osi=0,80
1t, gł.osi=0,60
Ho=1,76

P.p.=75,00

Rzędna istniejącego terenu	88,40	88,40		88,54	88,60	88,60
Rzędna dna proj. kanału	87,00			86,87	86,84	86,82
Długość odcinka	25,8 33,0			7,2	3,5	
Proj. spadek kanału, odległość	L=33,0			i=0,5 %	L=50,0	
Proj. średnica nominalna, materiał						
Hektometr i odległości	0	4,9	22,2	25,8	33,0	36,5