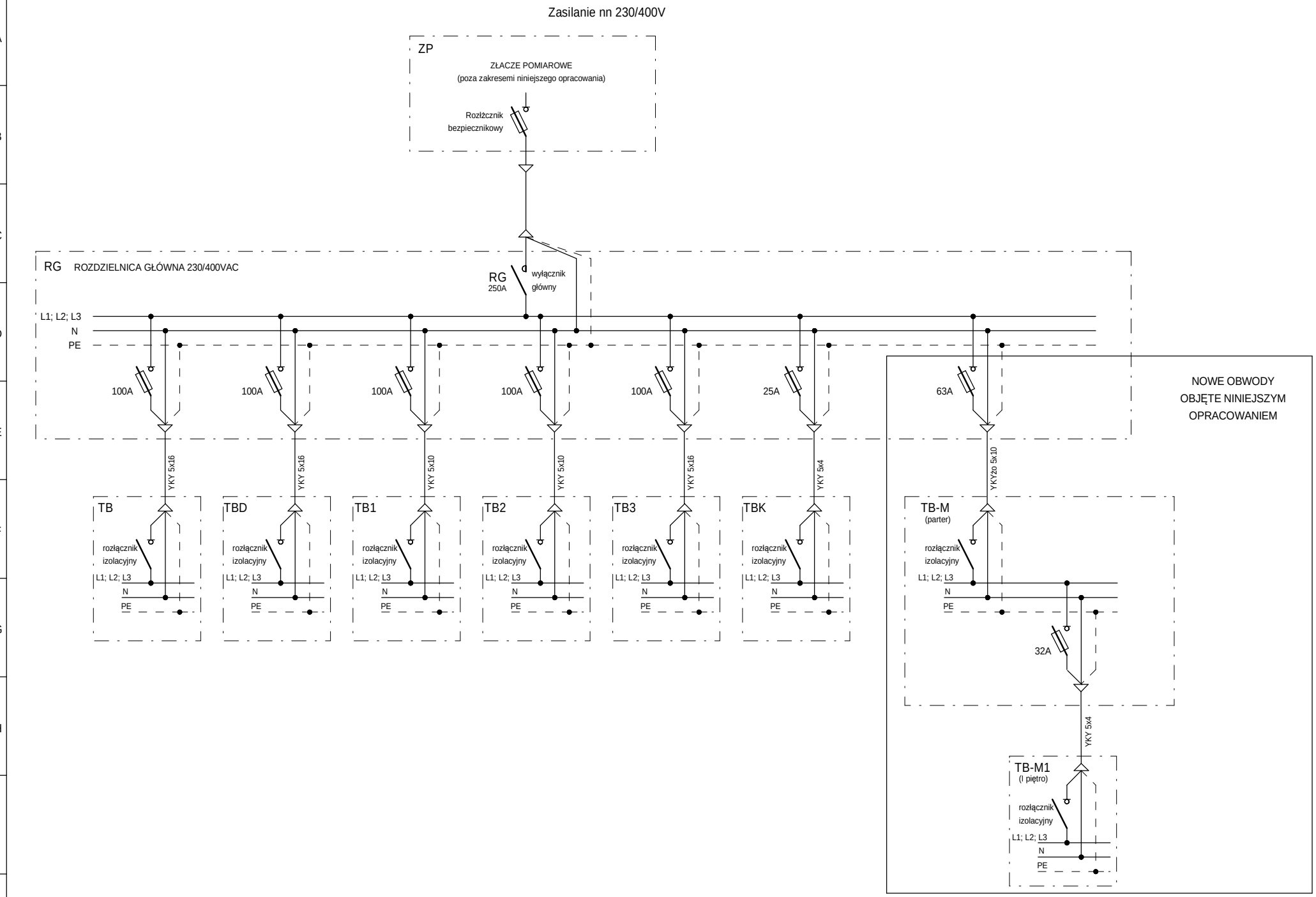

MTMA Sp. z o.o. ul. Drzymały 9/4; 40-059 Katowice NIP 634 281 91 20 biuro@mtma.pl	Inwestor: **Gmina Skoczów** **Rynek 1, 43-430 Skoczów**	Tytuł projektu: **Projekt ekspozycji muzealnych w „Centrum Edukacji Ekologicznej" w Skoczowie**	
	Opracował: Marcin Łata — Nr upr. ------- — Podpis	Tytuł rysunku: Schemat strukturalny zasilania nn 230/400VAC	Data wydruku: 2019-05-28
	Projektował: Stefan Kotlarz — Nr upr. 154/82/KT — Podpis		Nr rysunku: **E- 01**

TABLICA ROZDZIELCZA "TB-M"

(parter)

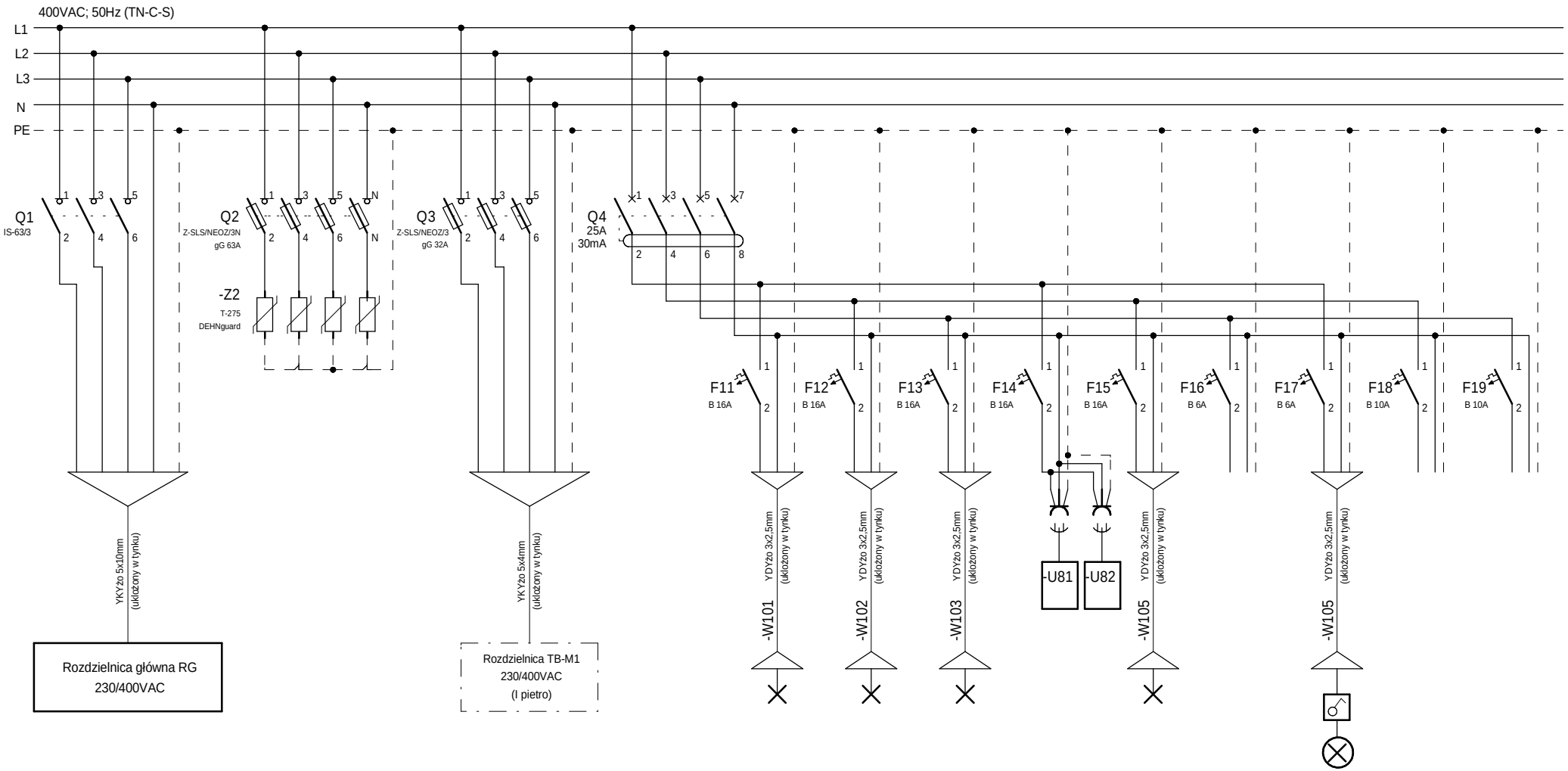

NR ODPŁYWU	1	2 / 3	4	5	6	7	8	9	10	11	12	13	14
OPIS ODPŁYWU	Zasilanie z rozdzielni główniej 230/400VAC RG	Ogranicznik przepięć 3-faz+N B+C	Odpływ do rozdzielnicy 230/400VAC TB-M1 (I pietro)	Zabezpieczenie różnicowoprądowe odpływów	Ekspozycyjne w pomieszczeniu SALA FLORA I	Ekspozycyjne w pomieszczeniu SALA FLORA II + PORY ROKU	pomieszczenie BIURO ODSŁUGI	ZASILANIE SWITCH-ów	Ekspozycyjne w pomieszczeniu STREFA KLATKI SCHODOWEJ	Rezerwa	Zasilanie szynoprzewodów oświetlenia	Rezerwa	Rezerwa

MTMA

MTMA Sp. z o.o.
ul. Drzymały 9/4; 40-059 Katowice
NIP 634 281 91 20
biuro@mtma.pl

Inwestor:	Gmina Skoczów Rynek 1, 43-430 Skoczów		
Opracował:	Marcin Łata	Nr upr. -------	Podpis
Projektował:	Stefan Kotlarz	Nr upr. 154/82/KT	Podpis

Tytuł projektu: **Projekt ekspozycji muzealnych w „Centrum Edukacji Ekologicznej" w Skoczowie**

Tytuł rysunku: Tablica rozdzielcza "TR-M" - parter
Schematy odpływów

Data wydruku: 2019-05-28

Nr rysunku: **E- 02**

TABLICA ROZDZIELCZA "TB-M1"

(I piętro)

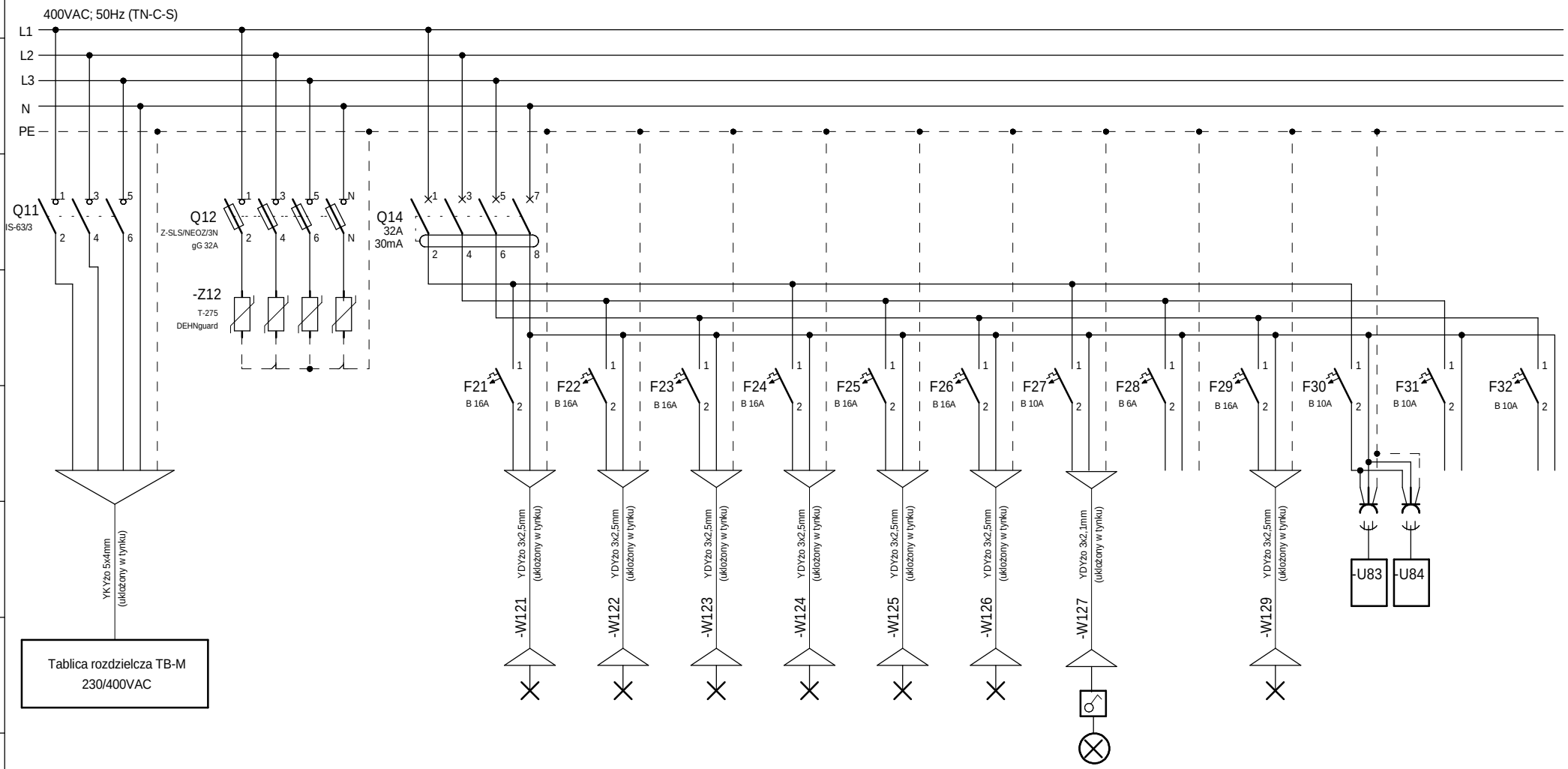

NR ODPŁYWU	1	2 / 3	4	5	6	7	8	9	10	11	12	13	14	15	10
OPIS ODPŁYWU	Zasilanie z tablicy TB-M 230/400VAC	Ogranicznik przepięć 3-faz+N B+C	Zabezpieczenie różnicowoprądowe odpływów	Ekspozycyjne w pomieszczeniu SALA WODA	Ekspozycyjne w pomieszczeniu SALA POWIETRZE	Ekspozycyjne w pomieszczeniu SALA AKTYWNY SKOCZÓW	Ekspozycyjne w pomieszczeniu SALA RYBY	Ekspozycyjne w pomieszczeniu SALA PŁAZY; GADY	Ekspozycyjne w pomieszczeniu SALA PTAKI	Zasilanie szynoprzewodów oświetlenia	Rezerwa	Ekspozycyjne w pomieszczeniu SALA DRZEWA	Zasilanie Switch-ów	Rezerwa	Rezerwa

MTMA Sp. z o.o.
ul. Drzymały 9/4; 40-059 Katowice
NIP 634 281 91 20
biuro@mtma.pl

Inwestor:	Gmina Skoczów Rynek 1, 43-430 Skoczów		
Opracował:	Marcin Łata	Nr upr. -------	Podpis
Projektował:	Stefan Kotlarz	Nr upr. 154/82/KT	Podpis

Tytuł projektu: **Projekt ekspozycji muzealnych w „Centrum Edukacji Ekologicznej" w Skoczowie**

Tytuł rysunku: Tablica rozdzielcza "TR-M1" - I piętro
Schematy odpływów

Data wydruku: 2019-05-28

Nr rysunku: **E- 03**

Przestrzenie ekspozycyjne na poziomie - parter
pomieszczenie A. SALA FLORA I
(zasilanie z tablicy TB-M)

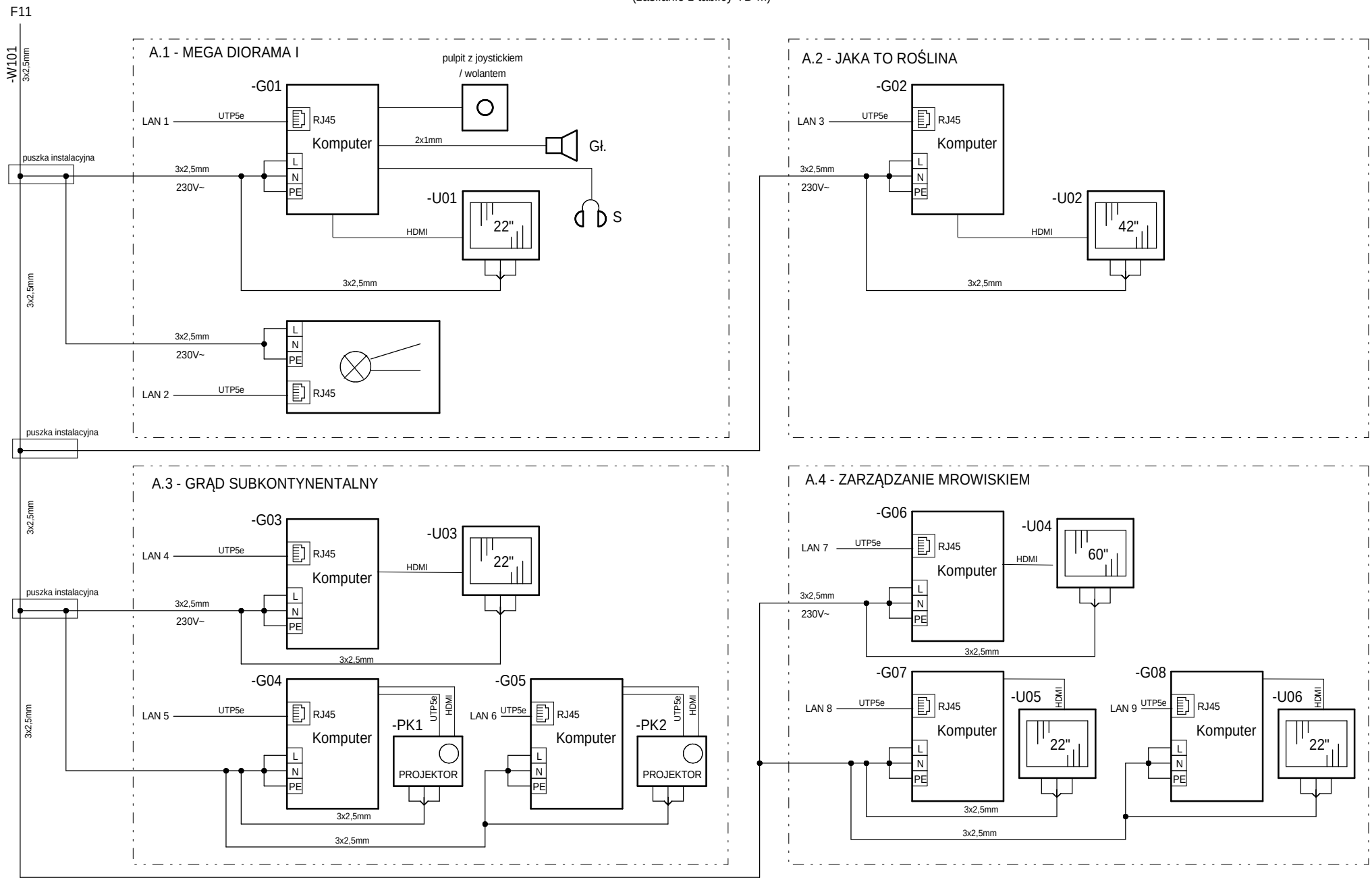

MTMA Sp. z o.o. ul. Drzymały 9/4; 40-059 Katowice NIP 634 281 91 20 biuro@mtma.pl	Inwestor: **Gmina Skoczów** **Rynek 1, 43-430 Skoczów**	Tytuł projektu: **Projekt ekspozycji muzealnych w „Centrum Edukacji Ekologicznej" w Skoczowie**	
	Opracował: Marcin Łata — Nr upr. ------- — Podpis	Tytuł rysunku: Schemat połączeń przestrzeni ekspozycyjnych na poziomie parter: A. SALA FLORA I	Data wydruku: 2019-05-28
	Projektował: Stefan Kotlarz — Nr upr. 154/82/KT — Podpis		Nr rysunku: **E- 04**

Przestrzenie ekspozycyjne na poziomie - parter
pomieszczenie B. SALA FLORA II
(zasilanie z tablicy TB-M)

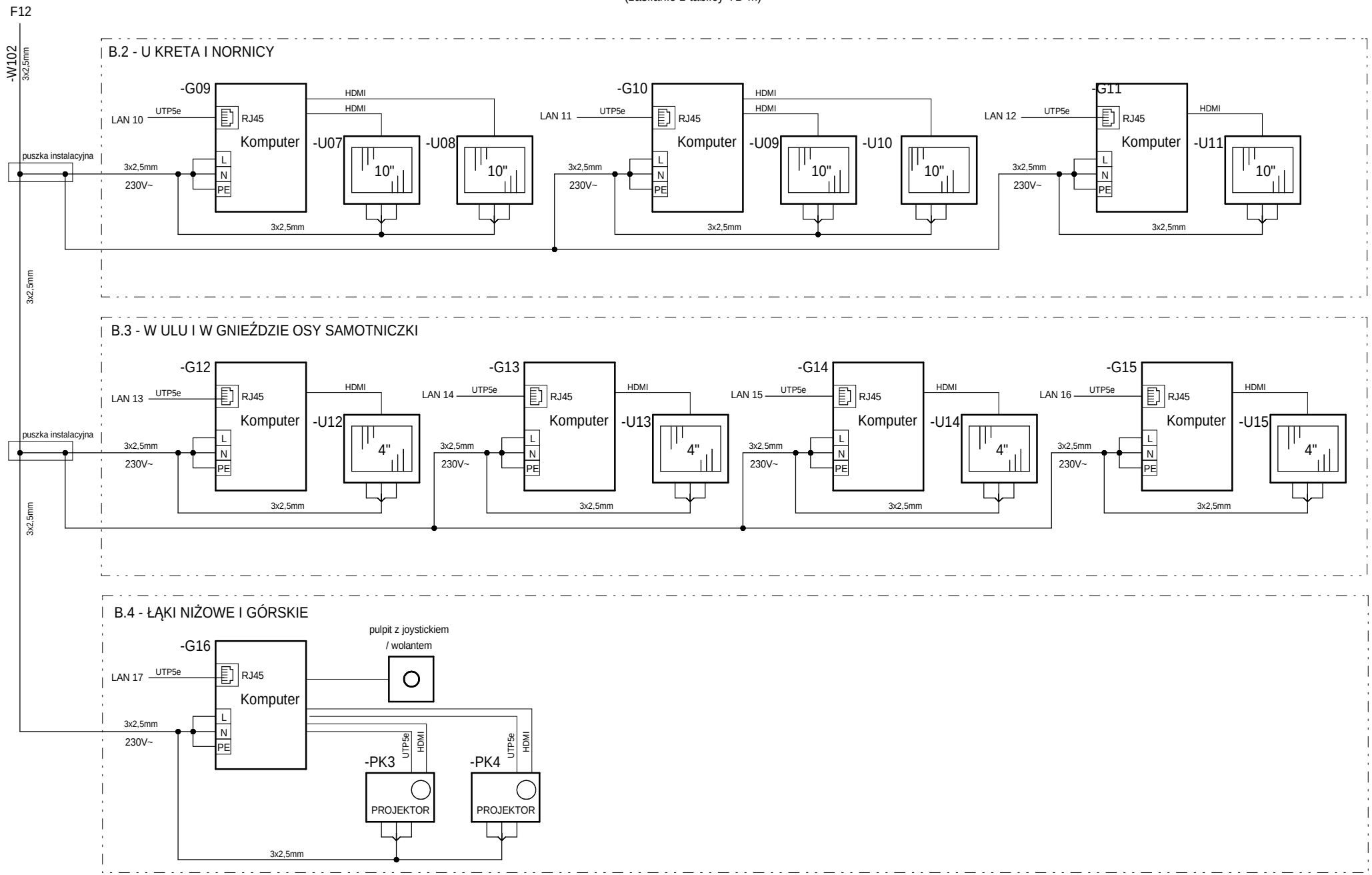

MTMA Sp. z o.o. ul. Drzymały 9/4; 40-059 Katowice NIP 634 281 91 20 biuro@mtma.pl	Inwestor: **Gmina Skoczów** **Rynek 1, 43-430 Skoczów**	Tytuł projektu: **Projekt ekspozycji muzealnych w „Centrum Edukacji Ekologicznej" w Skoczowie**	
	Opracował: Marcin Łata Projektował: Stefan Kotlarz	Tytuł rysunku: Schemat połączeń przestrzeni ekspozycyjnych na poziomie parter: B. SALA FLORA II	Data wydruku: 2019-05-28
	Nr upr. 154/82/KT		Nr rysunku: **E- 05**

Przestrzenie ekspozycyjne na poziomie - parter
pomieszczenie D. BIURO OBSŁUGI
(zasilanie z tablicy TB-M)

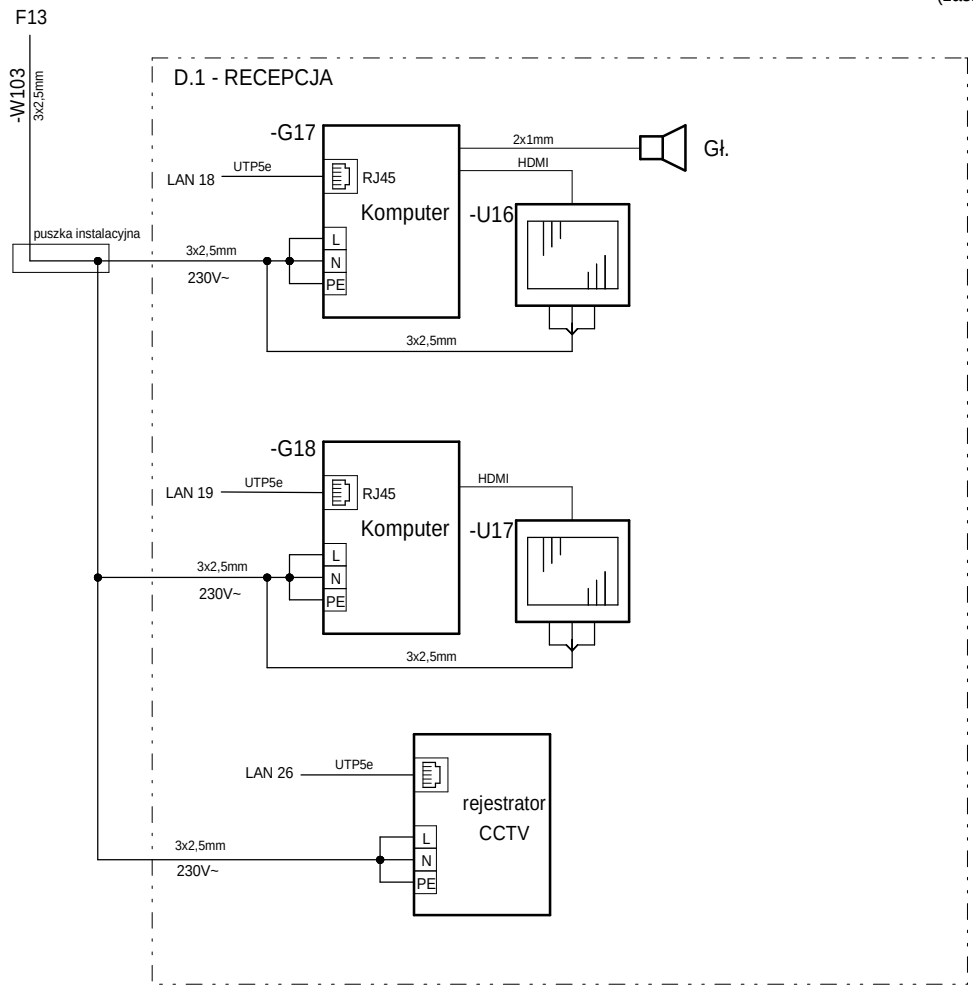

MTMA Sp. z o.o. ul. Drzymały 9/4; 40-059 Katowice NIP 634 281 91 20 biuro@mtma.pl	Inwestor: **Gmina Skoczów** **Rynek 1, 43-430 Skoczów**	Tytuł projektu: **Projekt ekspozycji muzealnych w „Centrum Edukacji Ekologicznej" w Skoczowie**	
	Opracował: Marcin Łata — Nr upr. ------- — Podpis	Tytuł rysunku: Schemat połączeń przestrzeni ekspozycyjnych na poziomie parter: D. BIURO OBSŁUGI	Data wydruku: 2019-05-28
	Projektował: Stefan Kotlarz — Nr upr. 154/82/KT — Podpis		Nr rysunku: **E- 06**

Przestrzenie ekspozycyjne na poziomie - parter
pomieszczenie E. STREFA KLATKI SCHODOWEJ
(zasilanie z tablicy TB-M)

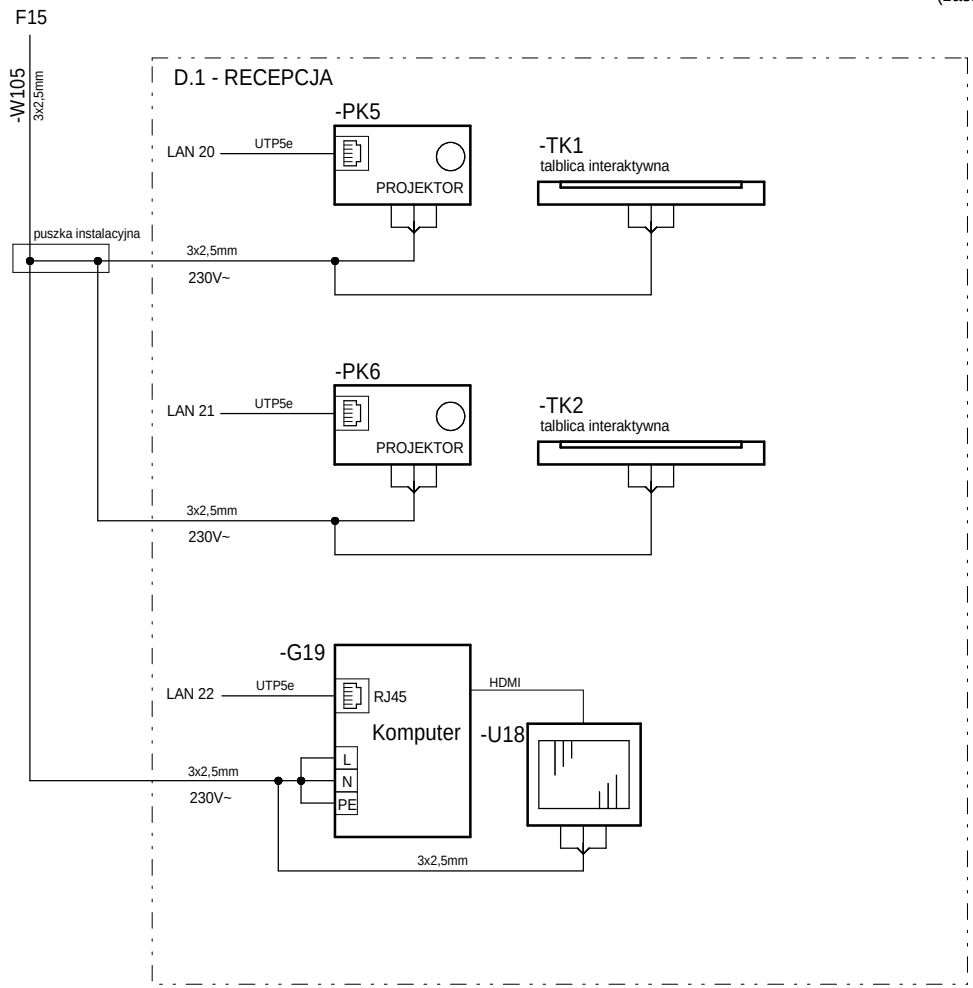

MTMA Sp. z o.o.
ul. Drzymały 9/4; 40-059 Katowice
NIP 634 281 91 20
biuro@mtma.pl

Inwestor:	**Gmina Skoczów** **Rynek 1, 43-430 Skoczów**		
Opracował:	Marcin Łata	Nr upr. -------	Podpis
Projektował:	Stefan Kotlarz	Nr upr. 154/82/KT	Podpis

Tytuł projektu:	**Projekt ekspozycji muzealnych w „Centrum Edukacji Ekologicznej" w Skoczowie**		
Tytuł rysunku:	Schemat połączeń przestrzeni ekspozycyjnych na poziomie parter: E. STREFA KLATKI SCHODOWEJ	Data wydruku: 2019-05-28	Nr rysunku: **E- 07**

Przestrzenie ekspozycyjne na poziomie - I piętro
pomieszczenie F. SALA WODA
(zasilanie z tablicy TB-M1)

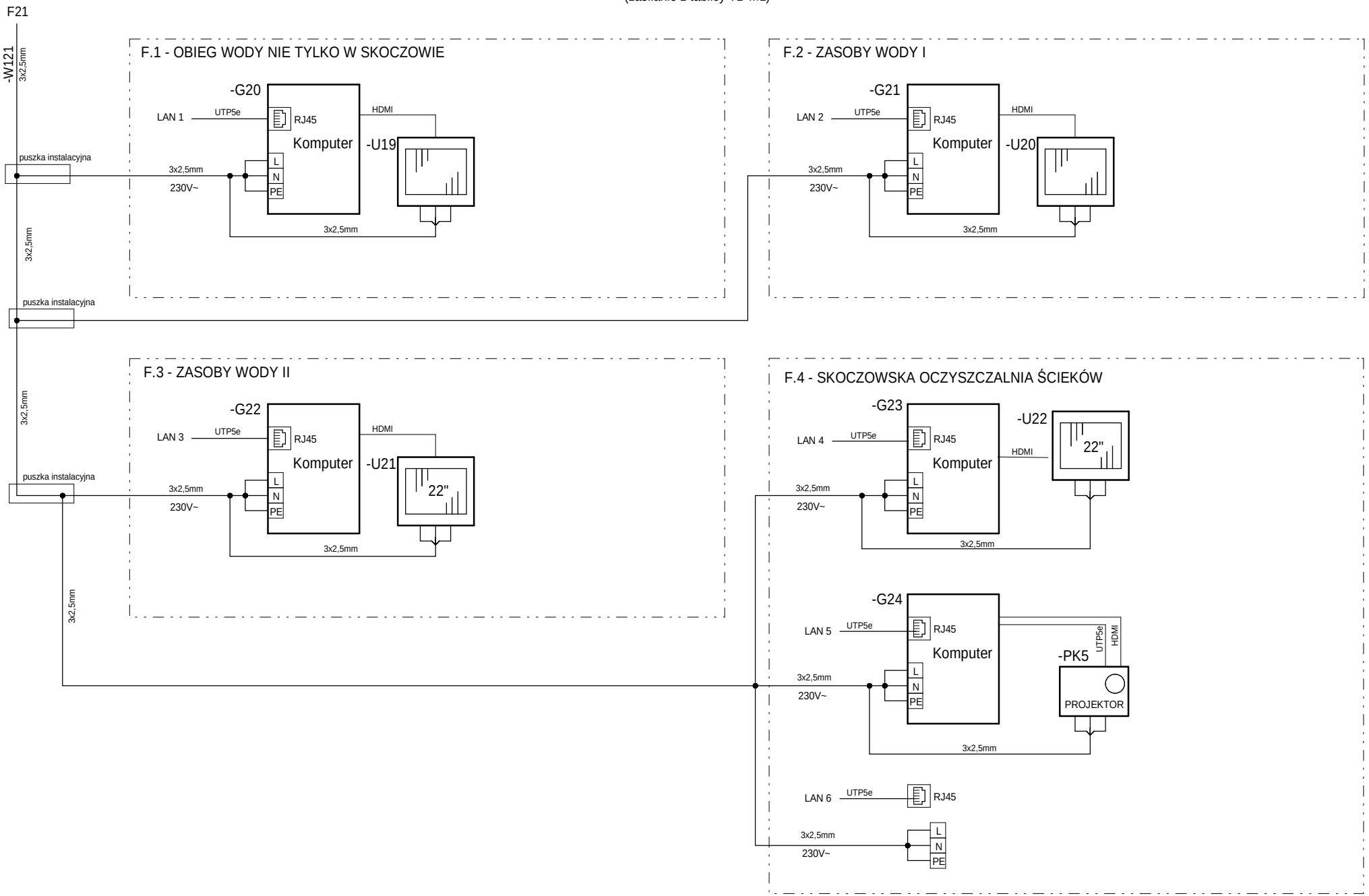

MTMA Sp. z o.o. ul. Drzymały 9/4; 40-059 Katowice NIP 634 281 91 20 biuro@mtma.pl	Inwestor: **Gmina Skoczów** **Rynek 1, 43-430 Skoczów**	Tytuł projektu: **Projekt ekspozycji muzealnych w „Centrum Edukacji Ekologicznej" w Skoczowie**	
	Opracował: Marcin Łata — Nr upr. ------- — Podpis	Tytuł rysunku: Schemat połączeń przestrzeni ekspozycyjnych na poziomie I pietro: F. SALA WODA	Data wydruku: 2019-05-28
	Projektował: Stefan Kotlarz — Nr upr. 154/82/KT — Podpis		Nr rysunku: **E- 08**

Przestrzenie ekspozycyjne na poziomie - I piętro
pomieszczenie G. SALA POWIETRZE
(zasilanie z tablicy TB-M1)

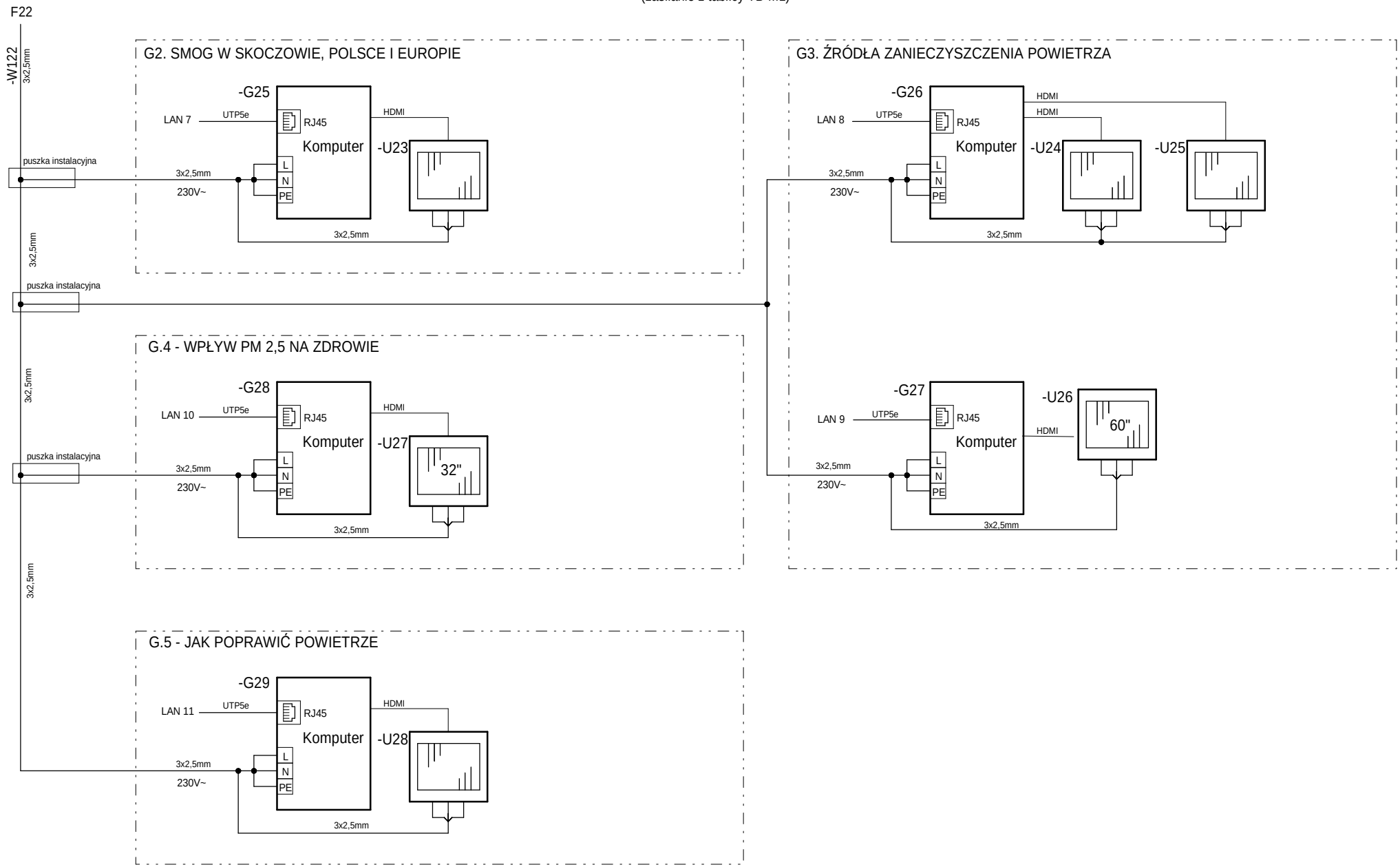

MTMA Sp. z o.o. ul. Drzymały 9/4; 40-059 Katowice NIP 634 281 91 20 biuro@mtma.pl	Inwestor: **Gmina Skoczów** **Rynek 1, 43-430 Skoczów**	Tytuł projektu: **Projekt ekspozycji muzealnych w „Centrum Edukacji Ekologicznej" w Skoczowie**	
	Opracował: Marcin Łata — Nr upr. ------- — Podpis	Tytuł rysunku: Schemat połączeń przestrzeni ekspozycyjnych na poziomie I piętro: G. SALA POWIETRZE	Data wydruku: 2019-05-28
	Projektował: Stefan Kotlarz — Nr upr. 154/82/KT — Podpis		Nr rysunku: **E- 09**

Przestrzenie ekspozycyjne na poziomie - I piętro
pomieszczenie H. AKTYWNY SKOCZÓW
(zasilanie z tablicy TB-M1)

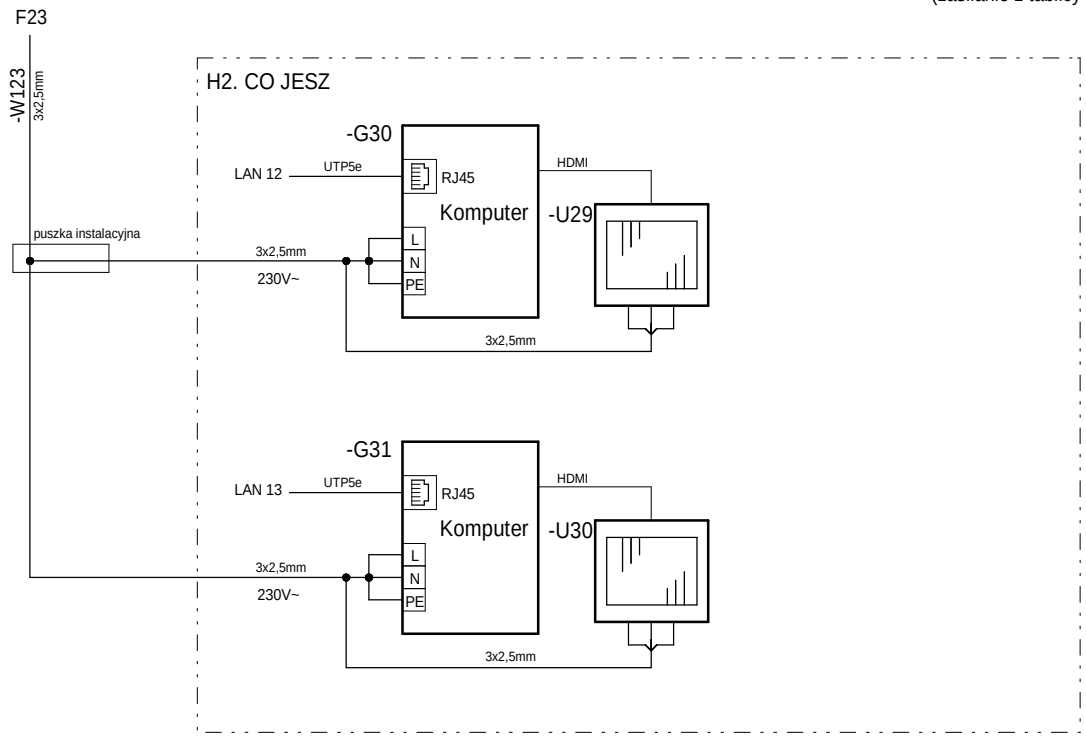

MTMA Sp. z o.o. ul. Drzymały 9/4; 40-059 Katowice NIP 634 281 91 20 biuro@mtma.pl	Inwestor:	**Gmina Skoczów** **Rynek 1, 43-430 Skoczów**		Tytuł projektu:	**Projekt ekspozycji muzealnych w „Centrum Edukacji Ekologicznej" w Skoczowie**
	Opracował:	Marcin Łata	Nr upr. ------- Podpis	Tytuł rysunku:	Schemat połączeń przestrzeni ekspozycyjnych na poziomie I pietro: H. SALA AKTYWNY SKOCZÓW
	Projektował:	Stefan Kotlarz	Nr upr. 154/82/KT Podpis	Data wydruku: 2019-05-28	Nr rysunku: **E- 10**

Przestrzenie ekspozycyjne na poziomie - I piętro
pomieszczenie I. SALA RYBY
(zasilanie z tablicy TB-M1)

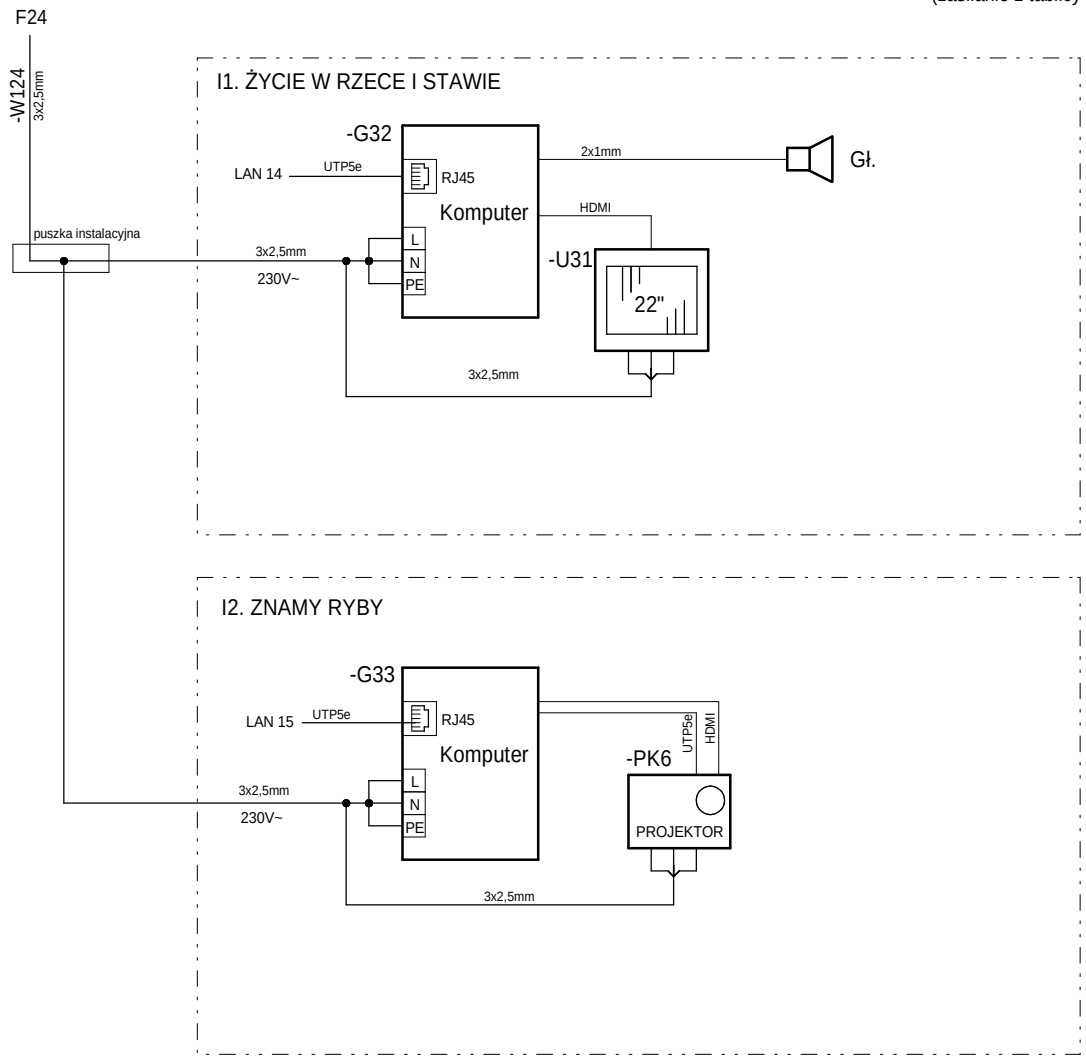

MTMA Sp. z o.o. ul. Drzymały 9/4; 40-059 Katowice NIP 634 281 91 20 biuro@mtma.pl	Inwestor:	**Gmina Skoczów** **Rynek 1, 43-430 Skoczów**		Tytuł projektu:	**Projekt ekspozycji muzealnych w „Centrum Edukacji Ekologicznej" w Skoczowie**
	Opracował:	Marcin Łata	Nr upr. ------- Podpis	Tytuł rysunku:	Schemat połączeń przestrzeni ekspozycyjnych na poziomie I pietro: I. SALA RYBY
	Projektował:	Stefan Kotlarz	Nr upr. 154/82/KT Podpis	Data wydruku: 2019-05-28	Nr rysunku: **E- 11**

Przestrzenie ekspozycyjne na poziomie - I piętro
pomieszczenie J. SALA PŁAZY I GADY
(zasilanie z tablicy TB-M1)

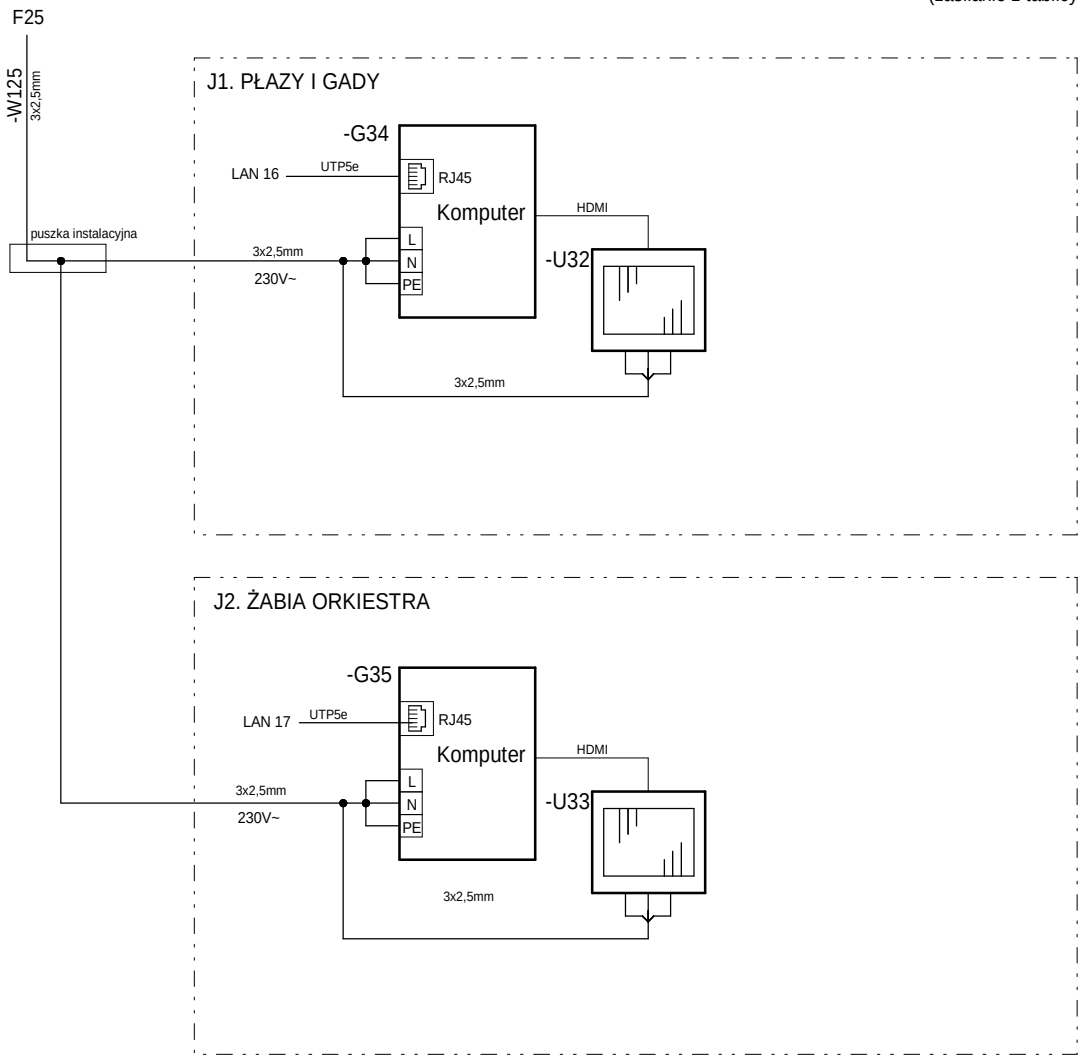

MTMA Sp. z o.o. ul. Drzymały 9/4; 40-059 Katowice NIP 634 281 91 20 biuro@mtma.pl	Inwestor:	**Gmina Skoczów** **Rynek 1, 43-430 Skoczów**	Tytuł projektu:	**Projekt ekspozycji muzealnych w „Centrum Edukacji Ekologicznej" w Skoczowie**
	Opracował: Marcin Łata	Nr upr. ------- Podpis	Tytuł rysunku:	Schemat połączeń przestrzeni ekspozycyjnych na poziomie I pietro: J. SALA PŁAZY I GADY
	Projektował: Stefan Kotlarz	Nr upr. 154/82/KT Podpis	Data wydruku: 2019-05-28	Nr rysunku: **E- 12**

Przestrzenie ekspozycyjne na poziomie - I piętro
pomieszczenie K. SALA PTAKI
(zasilanie z tablicy TB-M1)

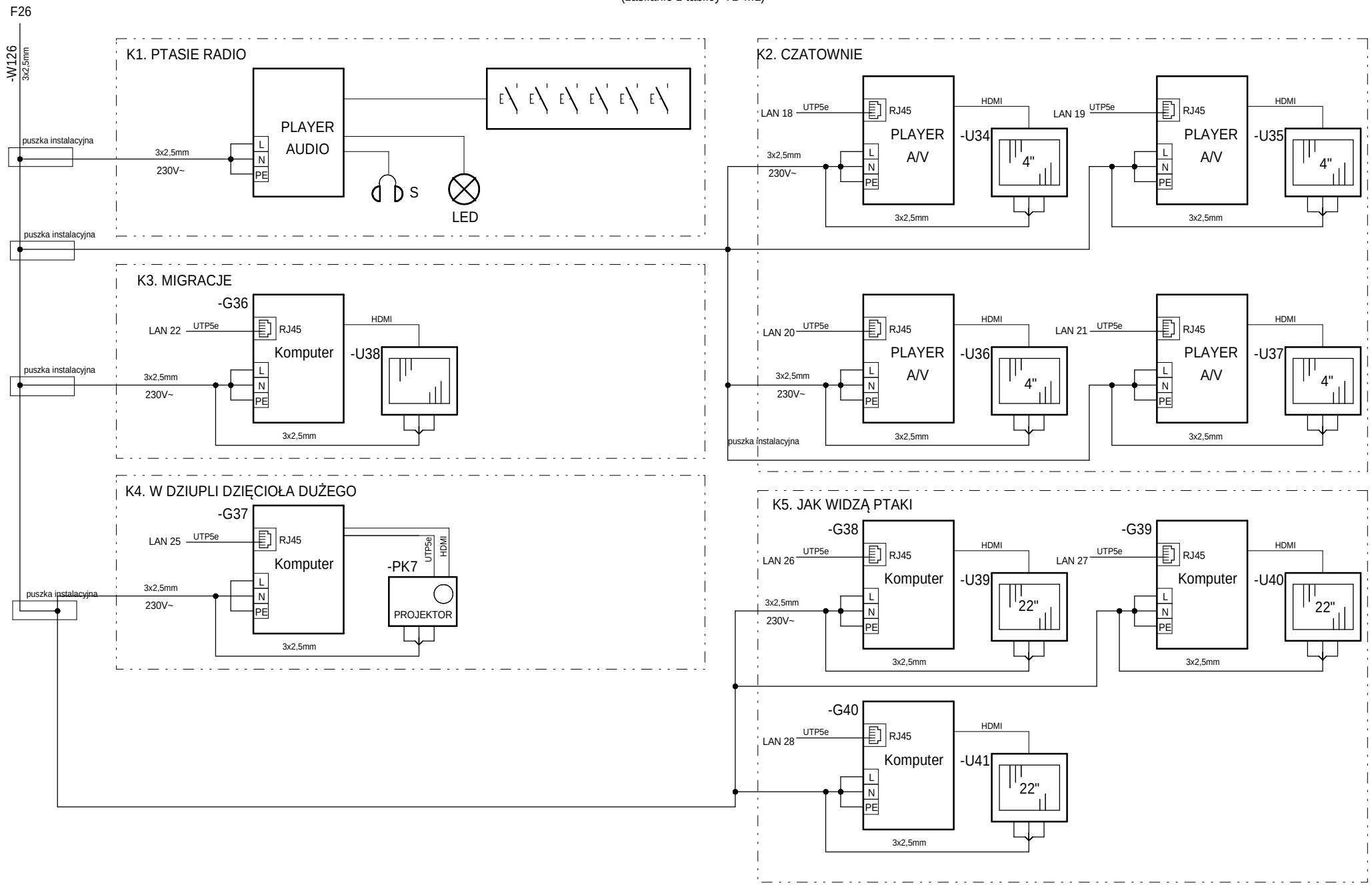

MTMA Sp. z o.o. ul. Drzymały 9/4; 40-059 Katowice NIP 634 281 91 20 biuro@mtma.pl	Inwestor: **Gmina Skoczów** **Rynek 1, 43-430 Skoczów**	Tytuł projektu: **Projekt ekspozycji muzealnych w „Centrum Edukacji Ekologicznej" w Skoczowie**	
	Opracował: Marcin Łata — Nr upr. ------- — Podpis	Tytuł rysunku: Schemat połączeń przestrzeni ekspozycyjnych na poziomie I piętro: K. SALA PTAKI	Data wydruku: 2019-05-28
	Projektował: Stefan Kotlarz — Nr upr. 154/82/KT — Podpis		Nr rysunku: **E- 13**

Przestrzenie ekspozycyjne na poziomie - I piętro
pomieszczenie L. SALA DRZEWA
(zasilanie z tablicy TB-M1)

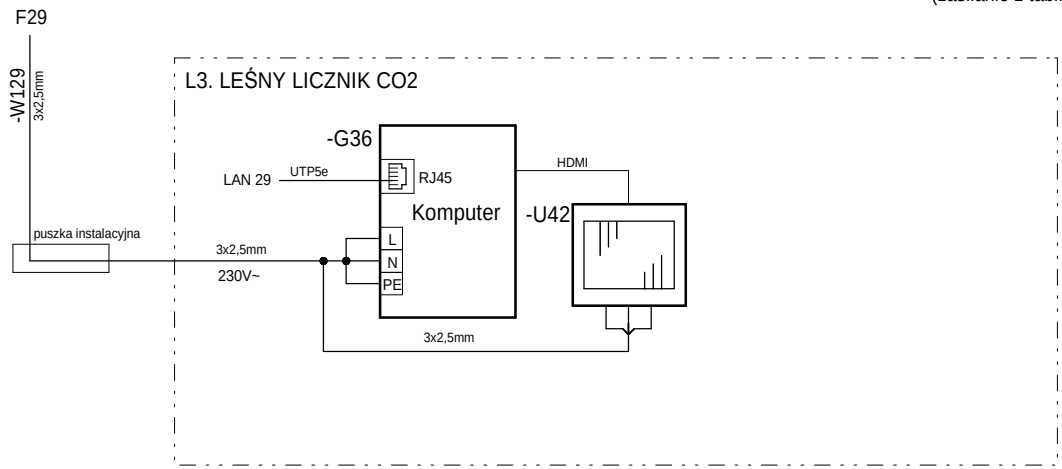

MTMA Sp. z o.o. ul. Drzymały 9/4; 40-059 Katowice NIP 634 281 91 20 biuro@mtma.pl	Inwestor: **Gmina Skoczów** **Rynek 1, 43-430 Skoczów**	Tytuł projektu: **Projekt ekspozycji muzealnych w „Centrum Edukacji Ekologicznej" w Skoczowie**	
	Opracował: Marcin Łata — Nr upr. ------- — Podpis	Tytuł rysunku: Schemat połączeń przestrzeni ekspozycyjnych na poziomie I pietro: L. SALA DRZEWA	Data wydruku: 2019-05-28
	Projektował: Stefan Kotlarz — Nr upr. 154/82/KT — Podpis		Nr rysunku: **E- 14**

OBWODY POŁĄCZEŃ SIECI LAN
(parter)

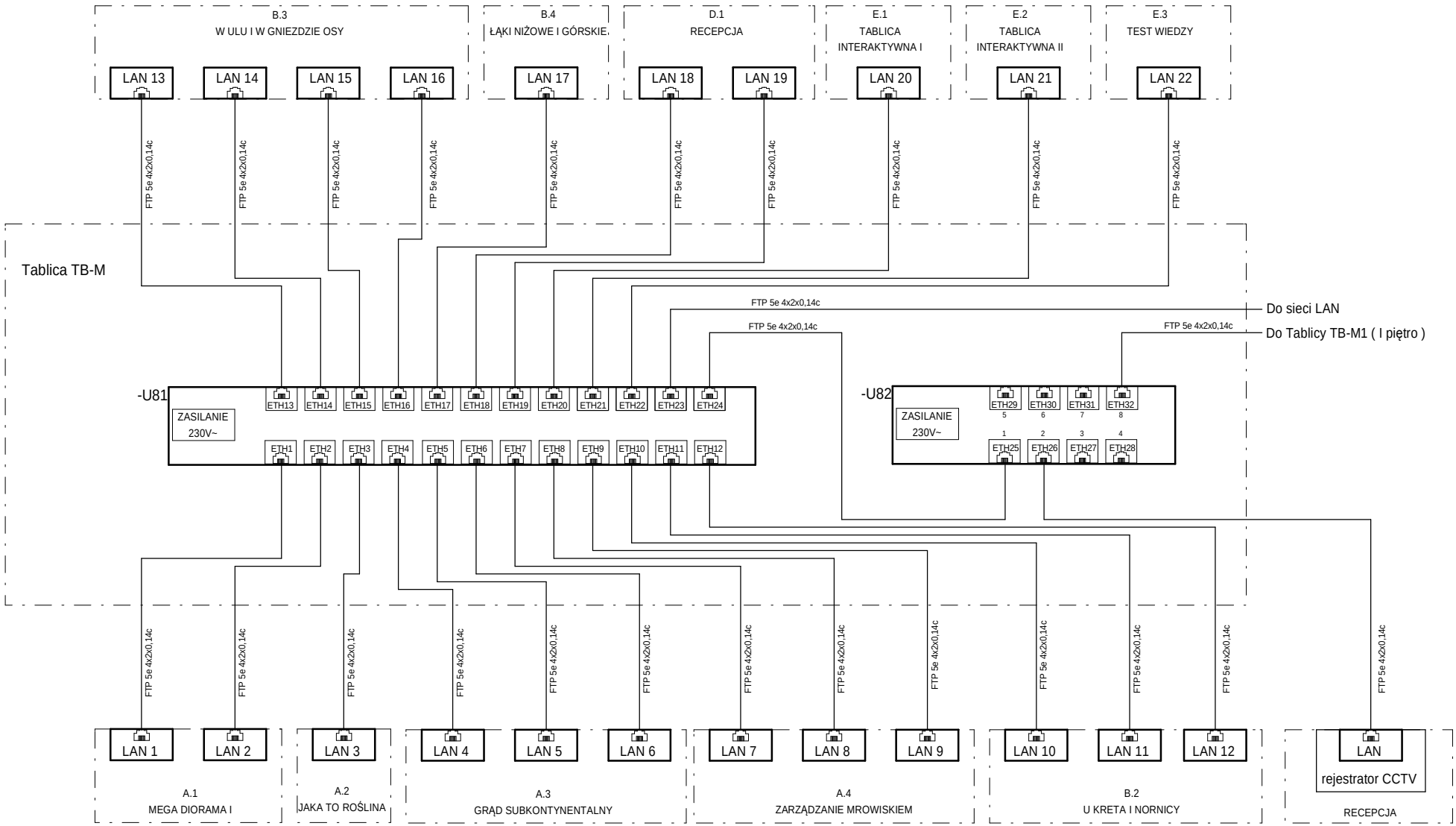

MTMA Sp. z o.o. ul. Drzymały 9/4; 40-059 Katowice NIP 634 281 91 20 biuro@mtma.pl	Inwestor: **Gmina Skoczów** **Rynek 1, 43-430 Skoczów**	Tytuł projektu: **Projekt ekspozycji muzealnych w „Centrum Edukacji Ekologicznej" w Skoczowie**	
	Opracował: Marcin Łata Projektował: Stefan Kotlarz	Tytuł rysunku: Obwody rozprowadzenia sieci LAN Schemat sktrukturalny (Parter)	Data wydruku: 2019-05-28 Nr rysunku: **T- 01**

OBWODY POŁĄCZEŃ SIECI LAN

(I piętro)

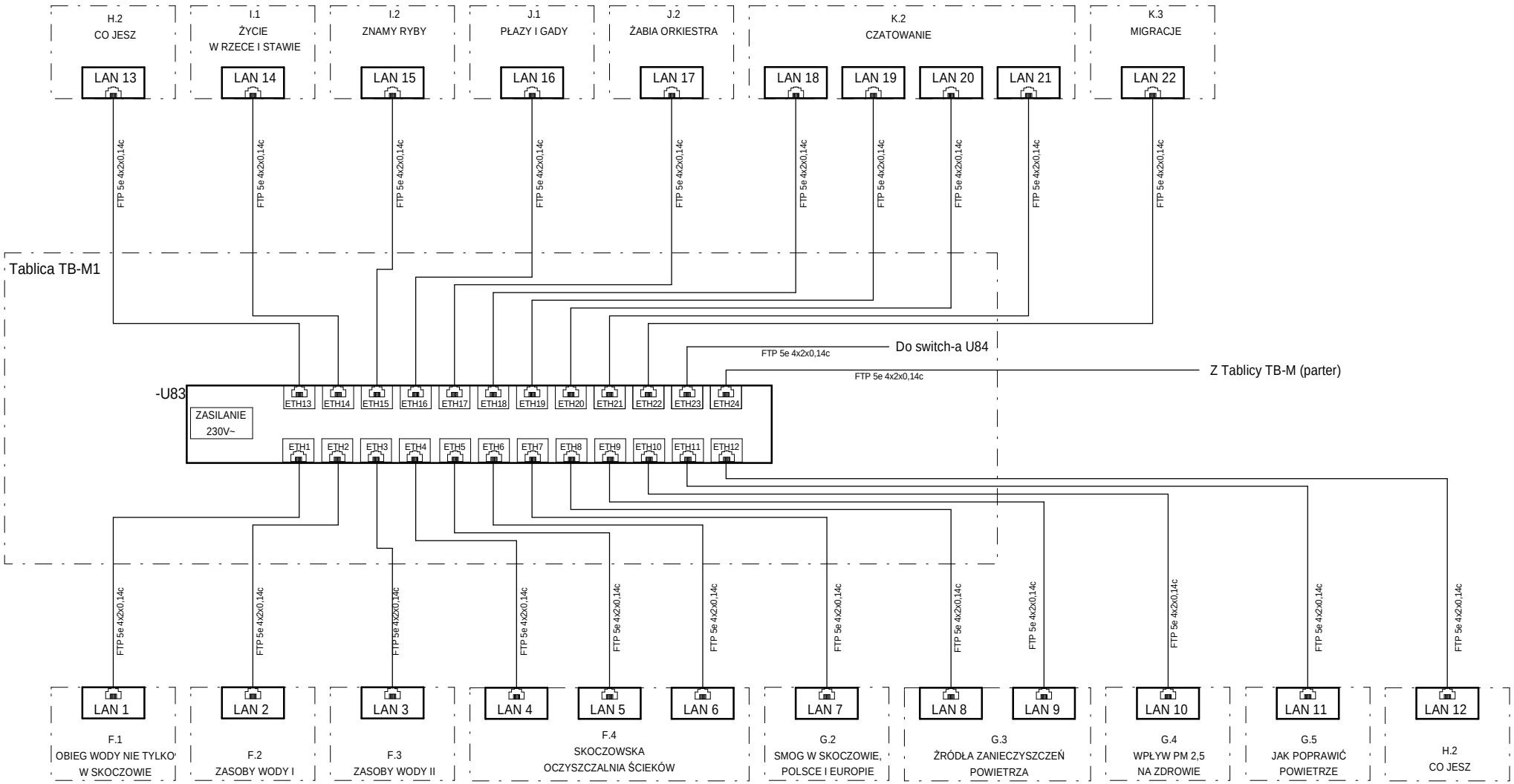

MTMA Sp. z o.o. ul. Drzymały 9/4; 40-059 Katowice NIP 634 281 91 20 biuro@mtma.pl	Inwestor: **Gmina Skoczów** **Rynek 1, 43-430 Skoczów**	Tytuł projektu: **Projekt ekspozycji muzealnych w „Centrum Edukacji Ekologicznej" w Skoczowie**	
	Opracował: Marcin Łata Projektował: Stefan Kotlarz	Tytuł rysunku: Obwody rozprowadzenia sieci LAN Schemat sktrukturalny (I Pietro) cz. 1/2	Data wydruku: 2019-05-28 Nr rysunku: **T- 02**

OBWODY POŁĄCZEŃ SIECI LAN

(I piętro)

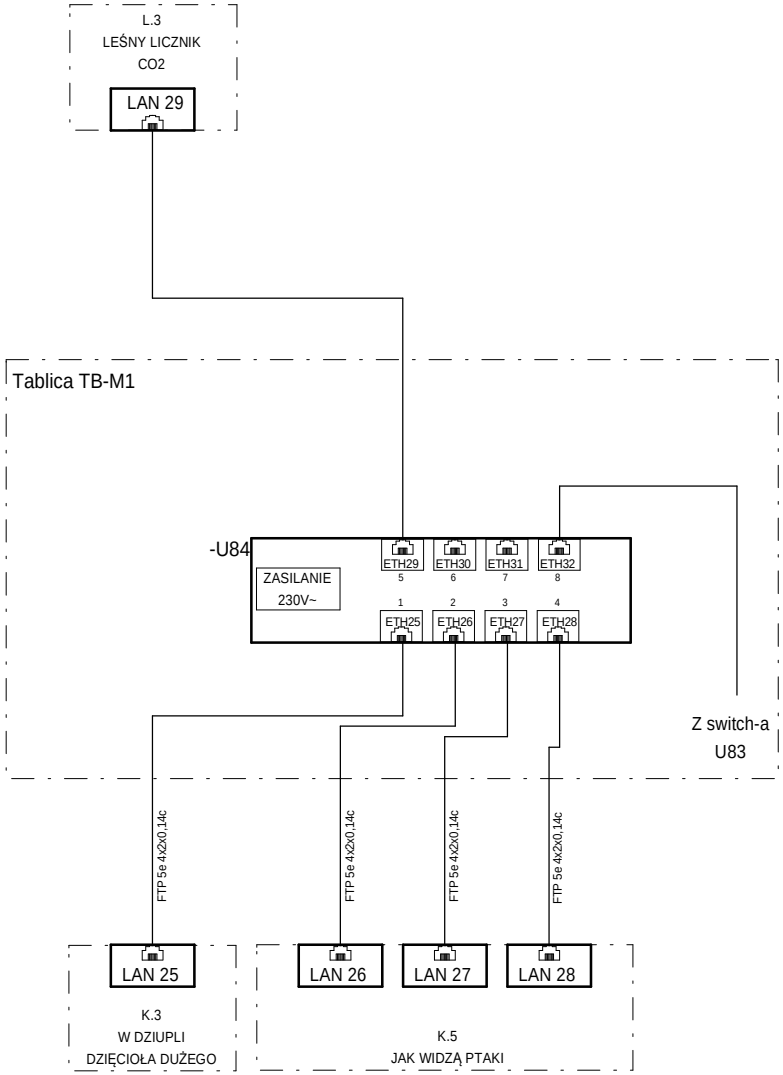

MTMA Sp. z o.o.
ul. Drzymały 9/4; 40-059 Katowice
NIP 634 281 91 20
biuro@mtma.pl

Inwestor:	**Gmina Skoczów** **Rynek 1, 43-430 Skoczów**		
Opracował:	Marcin Łata	Nr upr.	Podpis
Projektował:	Stefan Kotlarz	Nr upr.	Podpis

Tytuł projektu:	**Projekt ekspozycji muzealnych w „Centrum Edukacji Ekologicznej" w Skoczowie**		
Tytuł rysunku:	Obwody rozprowadzenia sieci LAN Schemat sktrukturalny (I Pietro) cz. 2/2	Data wydruku: 2019-05-28	Nr rysunku: **T- 03**

OBWODY POŁĄCZEŃ KAMER W POMIESZCZENIACH EKOCENTRUM

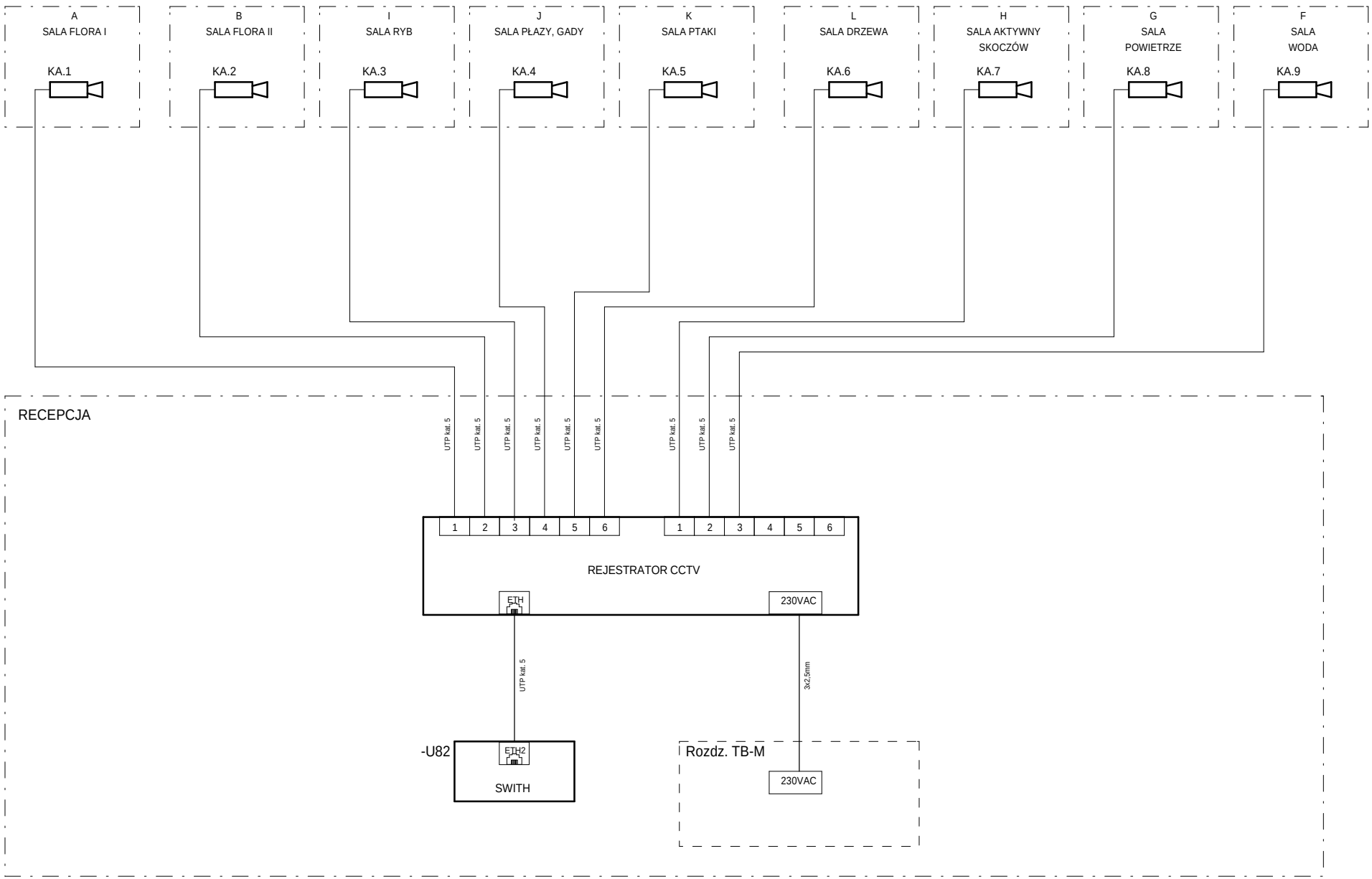

MTMA Sp. z o.o. ul. Drzymały 9/4; 40-059 Katowice NIP 634 281 91 20 biuro@mtma.pl	Inwestor: **Gmina Skoczów** **Rynek 1, 43-430 Skoczów**	Tytuł projektu: **Projekt ekspozycji muzealnych w „Centrum Edukacji Ekologicznej" w Skoczowie**	
	Opracował: Marcin Łata Projektował: Stefan Kotlarz	Tytuł rysunku: Połączenia obwodów CCTV Schemat sktrukturalny	Data wydruku: 2019-05-28 Nr rysunku: **T- 04**

TABLICA ROZDZILCZA 0,4kV TB-M (parter)

WIDOK
BEZ MASKOWNIC

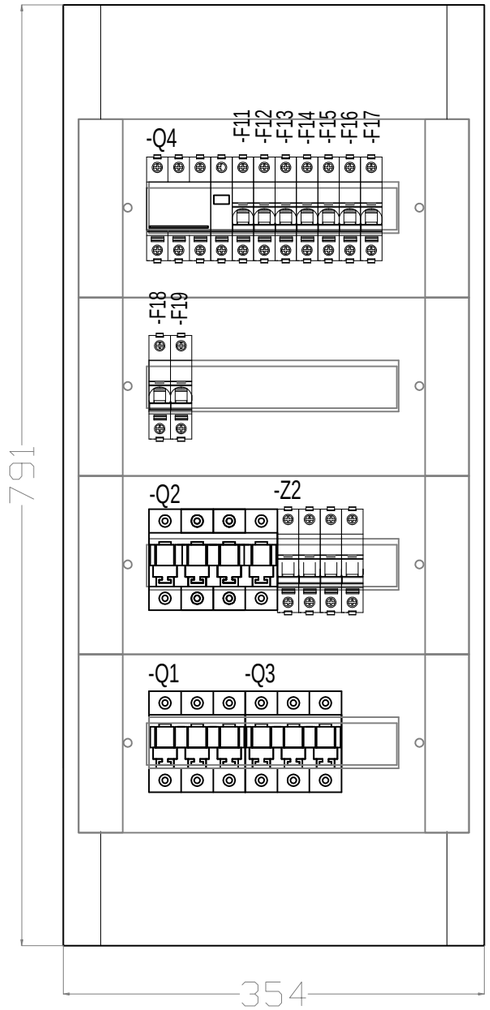

WIDOK
Z MASKOWNICAMI

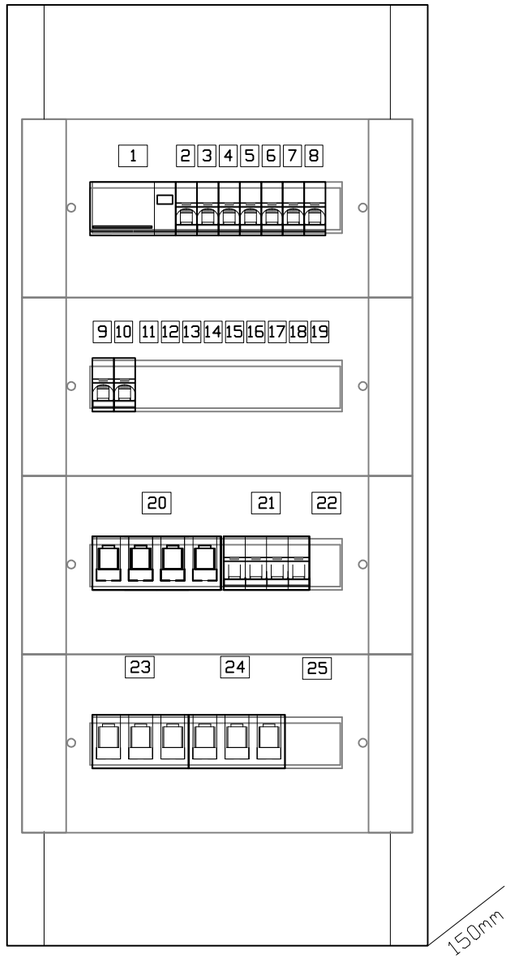

Rozdzielnica natynkowa
FW412WT

LEGENDA:

Nr modułu	Symbol aparatu	Typ aparatu / nr katalogowy	Opis / funkcja aparatur
1	-Q4	Wył. rożnicowoprądowy In=25A Ir=30mA	Zabezp. różnicowe zbiorcze
2	-F11	Wył. nadprądowy (1P) In=16A (char. B)	ekspozycje w: A. SALA FLORA I
3	-F12	Wył. nadprądowy (1P) In=16A (char. B)	ekspozycje w: B. SALA FLORA II + C. PORY ROKU
4	-F13	Wył. nadprądowy (1P) In=16A (char. B)	D. BIURO OBSŁUGI
5	-F14	Wył. nadprądowy (1P) In=16A (char. B)	ZASILANIE SWITCH-ów
6	-F15	Wył. nadprądowy (1P) In=16A (char. B)	ekspozycje w: E. STREFA KLATKI SCHODOWEJ
7	-F16	Wył. nadprądowy (1P) In=6A (char. B)	Rezerwa
8	-F17	Wył. nadprądowy (1P) In=6A (char. B)	Oświetlenie ekspozycyjne
9	-F18	Wył. nadprądowy (1P) In=10A (char. B)	Rezerwa
10	-F19	Wył. nadprądowy (1P) In=10A (char. B)	Rezerwa
11	-	-	rezerwa miejsca
12	-	-	rezerwa miejsca
13	-	-	rezerwa miejsca
14	-	-	rezerwa miejsca
15	-	-	rezerwa miejsca
16	-	-	rezerwa miejsca
17	-	-	rezerwa miejsca
18	-	-	rezerwa miejsca
19	-	-	rezerwa miejsca
20	-Q2	Rozł. bezpiecznikowy/ wkł. gG 63A – 3 faz.	Zabezpieczenie ogranicznika przepięć
21	-Z2	Ogranicznik przepięć B+C (4P)	Ogranicznik przepięć
22	-	-	rezerwa miejsca
23	-Q1	Rozłącznik izolacyjny 63A – 3 fazowy	Rozłączik - główne zasilanie tablicy
24	-Q3	Rozł. bezpiecznikowy/ wkł. gG 32A – 3 faz.	Odpływ do rozdz. TB-M1
25	-	-	rezerwa miejsca

MTMA

MTMA Sp. z o.o.
ul. Drzymały 9/4; 40-059 Katowice
NIP 6342819120
biuro@mtma.pl

Gmina Skoczów
Rynek 1, 43-430 Skoczów

Opracował:	Marcin Łata	Nr upr.	Podpis
Projektował:	Stefan Kotlarz	Nr upr. 154/82/KT	Podpis

Tytuł projektu: **Projekt ekspozycji muzealnych w „Centrum Edukacji Ekologicznej” w Skoczowie**

Nr projektu: **PW-58/19/E**

Tytuł rysunku: **Rozmieszczenie aparatury w rozdzielnicy 0,4kV - TB-M (lokalizacja parter)**

Data wydruku: 2019-05-17

Nr rysunku: **E-21**

TABLICA ROZDZILCZA 0,4kV TB-M1 (I piętro)

WIDOK
BEZ MASKOWNIC

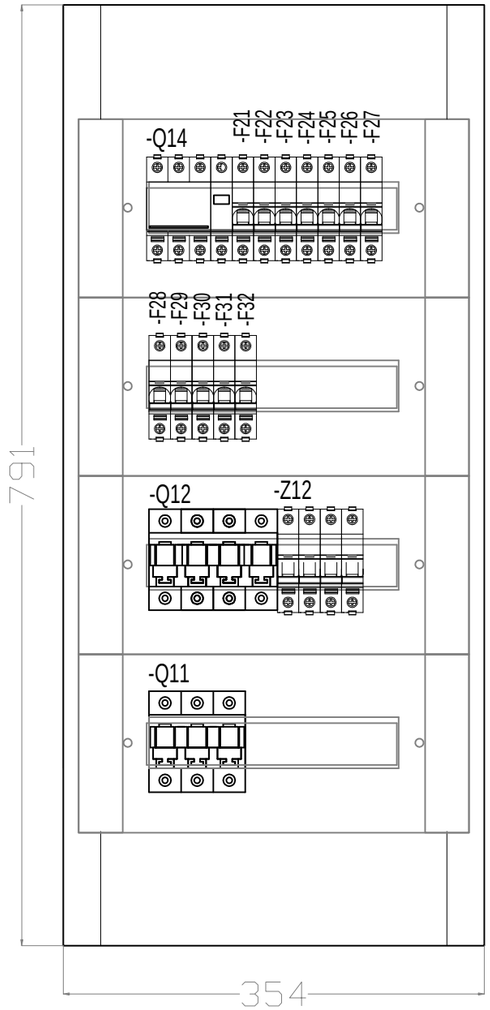

WIDOK
Z MASKOWNICAMI

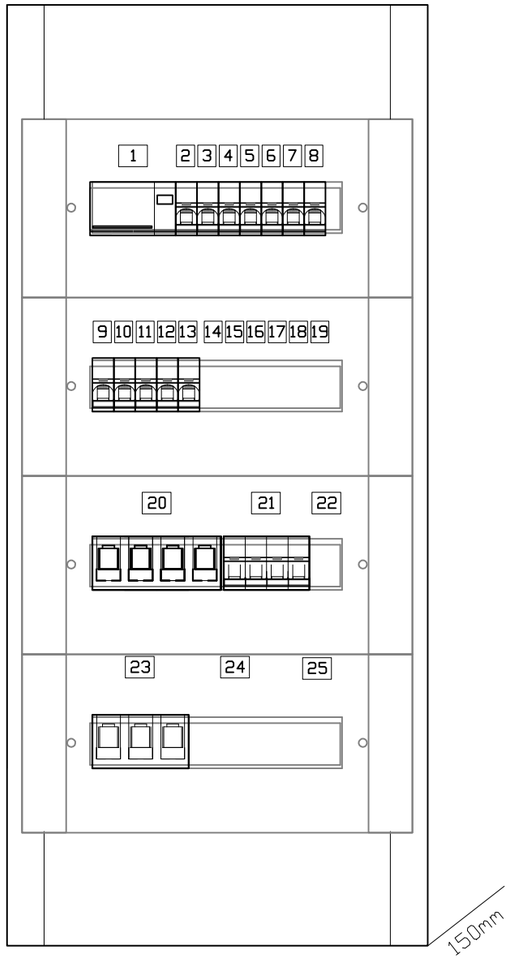

Rozdzielnica natynkowa
FW412WT

LEGENDA:

Nr modułu	Symbol aparatu	Typ aparatu / nr katalogowy	Opis / funkcja aparatur
1	-Q14	Wył. rożnicowoprądowy In=32A Ir=30mA	Zabezp. różnicowe zbiorcze
2	-F21	Wył. nadprądowy (1P) In=16A (char. B)	ekspozycje w: F. SALA WODA
3	-F22	Wył. nadprądowy (1P) In=16A (char. B)	ekspozycje w: G. SALA POWIETRZE
4	-F23	Wył. nadprądowy (1P) In=16A (char. B)	ekspozycje w: H. SALA AKTYWNY SKOCZÓW
5	-F24	Wył. nadprądowy (1P) In=16A (char. B)	ekspozycje w: I. SALA RYBY
6	-F25	Wył. nadprądowy (1P) In=16A (char. B)	ekspozycje w: J. SALA PŁAZY, GADY
7	-F26	Wył. nadprądowy (1P) In=16A (char. B)	ekspozycje w: K. SALA PTAKI
8	-F27	Wył. nadprądowy (1P) In=10A (char. B)	Oświetlenie ekspozycyjne
9	-F28	Wył. nadprądowy (1P) In=6A (char. B)	Rezerwa
10	-F29	Wył. nadprądowy (1P) In=16A (char. B)	ekspozycje w: L. SALA DRZEWA
11	-F30	Wył. nadprądowy (1P) In=10A (char. B)	ZASILANIE SWITCH-ów
12	-F31	Wył. nadprądowy (1P) In=10A (char. B)	Rezerwa
13	-F32	Wył. nadprądowy (1P) In=10A (char. B)	Rezerwa
14	-	-	rezerwa miejsca
15	-	-	rezerwa miejsca
16	-	-	rezerwa miejsca
17	-	-	rezerwa miejsca
18	-	-	rezerwa miejsca
19	-	-	rezerwa miejsca
20	-Q12	Rozł. bezpiecznikowy/ wkł. gG 63A – 3 faz.	Zabezpieczenie ogranicznika przepięć
21	-Z12	Ogranicznik przepięć B+C (4P)	Ogranicznik przepięć
22	-	-	rezerwa miejsca
23	-Q11	Rozłącznik izolacyjny 63A – 3 fazowy	Rozłączik - główne zasilanie tablicy
24	-	-	rezerwa miejsca
25	-	-	rezerwa miejsca

MTMA

MTMA Sp. z o.o.
ul. Drzymały 9/4; 40-059 Katowice
NIP 6342819120
biuro@mtma.pl

Gmina Skoczów
Rynek 1, 43-430 Skoczów

Opracował:	Marcin Łata	Nr upr.	Podpis
Projektował:	Stefan Kotlarz	Nr upr. 154/82/KT	Podpis

Tytuł projektu: **Projekt ekspozycji muzealnych w „Centrum Edukacji Ekologicznej" w Skoczowie**

Tytuł rysunku: **Rozmieszczenie aparatury w rozdzielnicy 0,4kV - TB-M1 (lokalizacja - I piętro)**

Data wydruku: 2019-05-17

Nr projektu: **PW-58/19/E**

Nr rysunku: **E-22**

RZUT PARTERU

SPIS STANOWISK W SALACH TEMATYCZNYCH:

A. SALA FLORA I
- A1. MEGA DIORAMA I
- A2. JAKA TO ROŚLINA
- A3. GRĄD SUBKONTYNENTALNY
- A4. ZARZĄDZANIE MROWISKIEM

B. SALA FLORA II
- B1. MEGA DIORAMA II
- B2. U KRETA I NORNICY
- B3. W ULU I W GNIEŹDZIE OSY SAMOTNICZKI
- B4. ŁĄKI NIŻOWE I GÓRSKIE

C. PORY ROKU

D. BIURO OBSŁUGI
- D1. RECEPCJA
- D2. SZATNIA
- D3. SZAFKI ZAMYKANE

E. STREFA KLATKI SCHODOWEJ
- E1. TABLICA INTERAKTYWNA I
- E2. TABLICA INTERAKTYWNA II
- E3. TEST WIEDZY

LEGENDA:

- A/V — player A/V
- K — komputer
- G — głośnik
- M K — monitor z komputerem
- TB-M — Tablica rozdzielcza (zasilanie ekspozycji parter)
- T K — tablica multimedialna z komputerem
- J — pulpit z joystickiem/wolantem
- KA — kamera monitoringu
- S — słuchawki zawieszone na planszy lub na ścianie h= 110cm
- P — projektor
- oprawa oświetleniowa sterowana joystickiem
- oprawa oświetleniowa sufitowa
- lokalizacja zasilania 230V/ LAN

MTMA Sp. z o.o. ul. Drzymały 9/4; 40-059 Katowice NIP 6342819120 biuro@mtma.pl	Inwestor:	Gmina Skoczów Rynek 1, 43-430 Skoczów		Tytuł projektu: **Projekt ekspozycji muzealnych w „Centrum Edukacji Ekologicznej" w Skoczowie**
	Opracował:	Marcin Łata	Nr upr. ..... Podpis	Tytuł rysunku: Plan rozmieszczenia ekspozycji zasilanych z instalacji elektrycznej (Parter)
	Projektował:	Stefan Kotlarz	Nr upr. 154/82/KT Podpis	Data wydruku: 2019-05-27 / Nr rysunku: **E-31**

RZUT PIĘTRA I

SPIS STANOWISK W SALACH TEMATYCZNYCH:

F. SALA WODA

F1. OBIEG WODY NIE TYLKO W SKOCZOWIE
F2. ZASOBY WODY I
F3. ZASOBY WODY II
F4. SKOCZOWSKA OCZYSZCZALNIA ŚCIEKÓW

G. SALA POWIETRZE

G1. SKĄD SIĘ BIERZE SMOG
G2. SMOG W SKOCZOWIE, POLSCE I EUROPIE
G3. ŹRÓDŁA ZANIECZYSZCZENIA POWIETRZA
G4. WPŁYW PM 2,5 NA ZDROWIE
G5. JAK POPRAWIĆ POWIETRZE

H. SALA AKTYWNY SKOCZÓW

H1. UKŁADAMY PIRAMIDĘ ZDROWIA
H2. CO JESZ

I. SALA RYBY

I1. ŻYCIE W RZECE I STAWIE
I2. ZNAMY RYBY

J. SALA PŁAZY, GADY

J1. PŁAZY I GADY
J2. ŻABIA ORKIESTRA

K. SALA PTAKI

K1. PTASIE RADIO
K2. CZATOWNIE
K3. MIGRACJE
K4. W DZIUPLI DZIĘCIOŁA DUŻEGO
K5. JAK WIDZĄ PTAKI

L. SALA DRZEWA

L1. LIŚCIE LECĄ Z DRZEW
L2. LAS LECZY
L3. LEŚNY LICZNIK CO2

LEGENDA:

- A/V player A/V
- K komputer
- G głośnik
- M K monitor z komputerem
- TB-M1 Tablica rozdzielcza (zasilanie ekspozycji I pietro)
- T K tablica multimedialna z komputerem
- J pulpit z joystickiem/wolantem
- KA kamera monitoringu
- S słuchawki zawieszone na planszy lub na ścianie h= 110cm
- P projektor
- oprawa oświetleniowa sterowana joystickiem
- ewentualny dodatkowy otwór drzwiowy
- lokalizacja zasilania 230V/ LAN

MTMA	MTMA Sp. z o.o. ul. Drzymały 9/4; 40-059 Katowice NIP 6342819120 biuro@mtma.pl	Inwestor:	Gmina Skoczów Rynek 1, 43-430 Skoczów	Tytuł projektu:	**Projekt ekspozycji muzealnych w „Centrum Edukacji Ekologicznej" w Skoczowie**
		Opracował:	Marcin Łata	Tytuł rysunku:	Plan rozmieszczenia ekspozycji zasilanych z instalacji elektrycznej (Parter)
		Projektował:	Stefan Kotlarz	Data wydruku:	2019-05-27
		Nr upr.	154/82/KT	Nr rysunku:	**E-32**