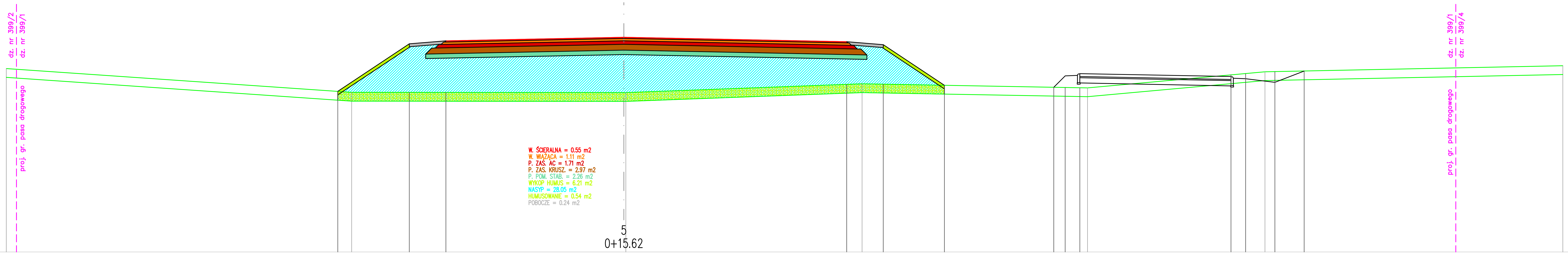

13.000

RZĘDNE DROGI	ODSUNIĘCIA	RZĘDNE TERENU	ODSUNIĘCIA
		19.270	21.084
			20.736
18.493	9.767	18.493	9.767
		18.460	9.292
20.120	7.325	18.458	7.325
20.220	6.075	18.457	6.075
20.342	0.000	18.450	0.000
		18.450	0.069
20.190	7.608	18.730	7.608
		18.750	8.132
20.090	8.858	18.737	8.858
18.699	10.945	18.699	10.945
18.631	14.676	18.631	14.676
19.023	15.068	18.624	15.068
19.100	15.568	18.615	15.568
		18.610	15.830
19.000	20.726	19.055	20.726
18.923	21.226	19.100	21.226
		19.160	21.886
18.800	22.226	19.167	22.226
19.188	23.226	19.188	23.226
			28.401
		19.370	32.056

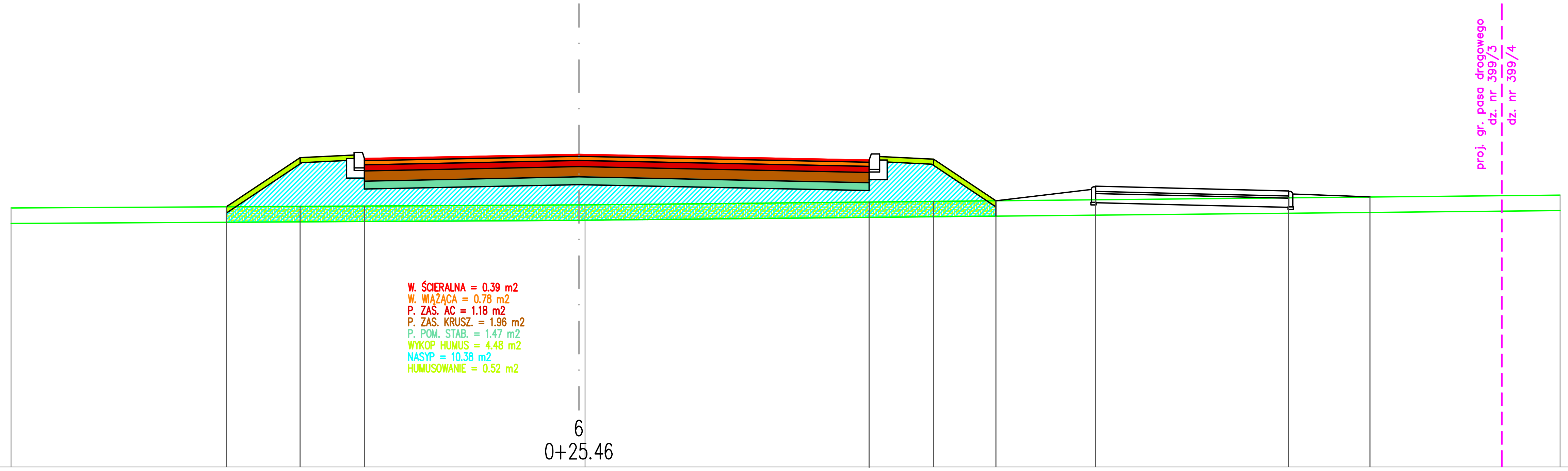

14.000

RZĘDNE DROGI	ODSUNIĘCIA	RZĘDNE TERENU	ODSUNIĘCIA
		19.030	11.036
19.053	6.847	19.053	6.847
20.006	5.416	19.060	5.416
19.989	4.166	19.067	4.166
20.072	0.000	19.089	0.000
		19.090	0.125
19.959	5.643	19.145	5.643
19.977	6.893	19.158	6.893
19.170	8.103	19.170	8.103
19.450	10.042	19.189	10.042
19.360	13.793	19.227	13.793
19.243	15.373	19.243	15.373
			17.940
		19.280	19.067

PUH "ADAMPOL" Pracownia Projektowa ul. Mieszka I 39/43 66-400 Gorzów Wielkopolski		Projekt Wykonawczy Branża drogowa	
OBIEKT: Budowa drogi gminnej ul. Turyńskiej z budową skrzyżowania z drogą krajową DK 31 ul. Sportową w Kostrzynie nad Odrą		Rys. 16	Skala 1:100
Nazwa rysunku: Przekroje poprzeczne 5 - 6 - ul. Turyńska			
Adres budowy: Kostrzyn nad Odrą - ul. Turyńska i ul. Sportowa		Data	12.07.2017r.
Inwestor: Burmistrz Miasta Kostrzyna nad Odrą		Numer Umowy IR.7013.56.2016.GC	
Wykonawcy opracowania:	Podpis	Uprawnienia	
Projektant: Zbigniew Luboiński		3/84/Gw specj. konstr. inż. w zakresie dróg	
Sprawdził: mgr inż. Robert Paciorek		LBS/0065/PWOD/08 proj. bez ograniczeń w specj. drogowej	