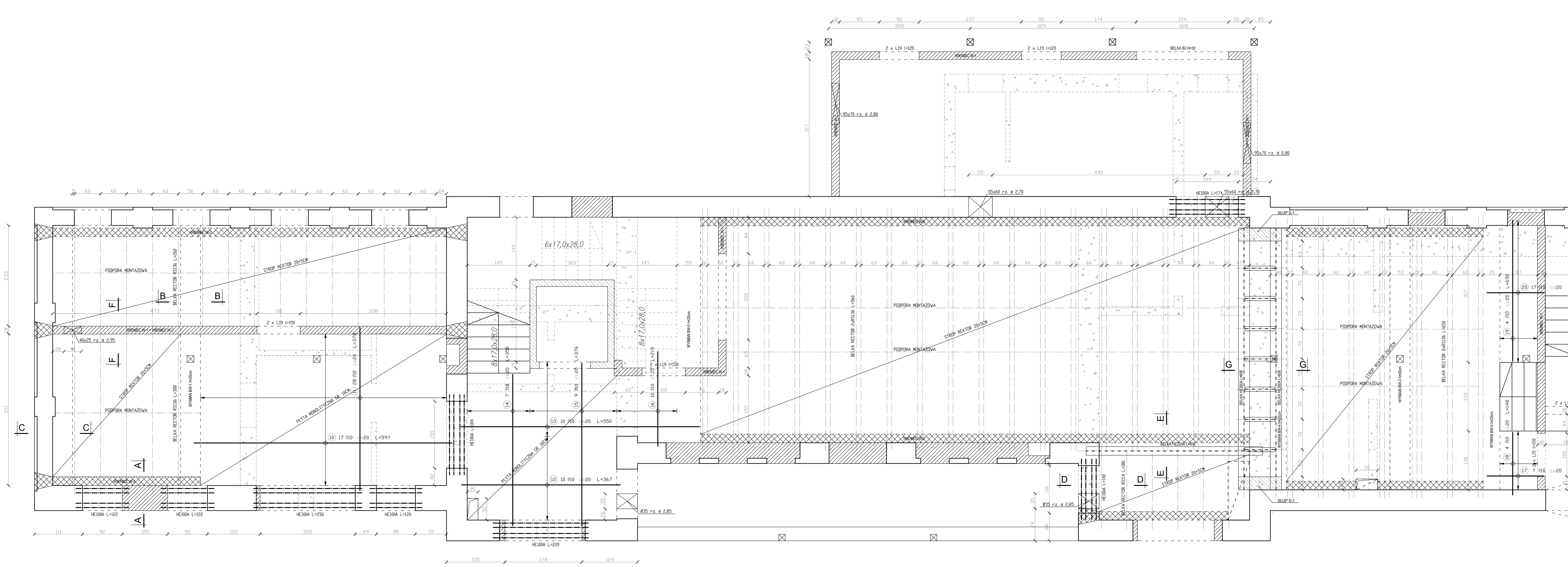

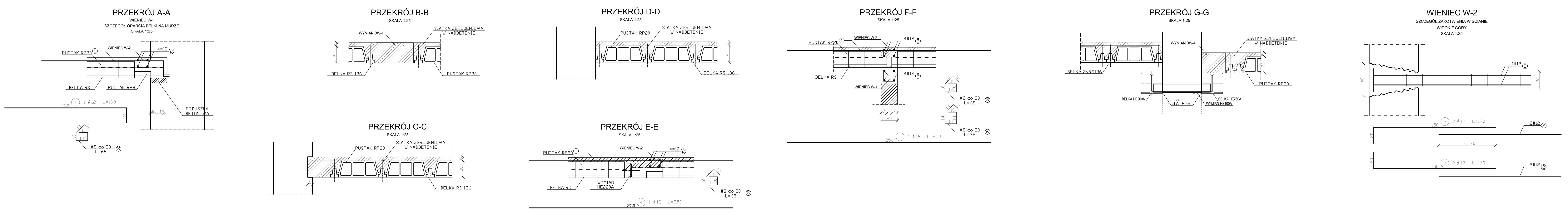

Zestawienie stali profilowej

L.p	Profil	Długość (cm)	Liczba (szt)	Masa (kg/mb)	Masa (kg) HE100A	Masa (kg) HE220A	Masa (kg) HE260A
	HE100A	122.0	8	16,70	163.0		
	HE100A	120.0	4	16,70	80.2		
	HE100A	250.0	4	16,70	167.0		
	HE100A	220.0	4	16,70	147.0		
	HE100A	184.0	4	16,70	122.9		
	HE100A	140.0	4	16,70	93.5		
	HE100A	174.0	4	16,70	116.2		
	HE220A	408.0	1	50,50		206.0	
	HE100A	70.0	7	16,70	81.8		
	HE260A	606.0	2	68,20			826.6
Masa wg rodzaju profili (kg)					971.6	206.0	826.6
Masa stali (kg)					2004		

Zestawienie stali zbrojeniowej

Nr	Średnica (mm)	Długość (cm)	Liczba (szt)	B500SP #8	#10	#12	#16
1	12	168	120			202	
2	12	1200	19			228	
3	8	68	270	184			
4	12	250	25			63	
7	12	170	24			41	
10	10	597	17		101		
11	10	378	28		106		
12	10	367	10		37		
13	10	550	10		55		
14	10	350	7		25		
15	10	376	9		34		
16	10	219	10		22		
17	10	132	7		9		
18	10	148	4		6		
19	10	692	4		28		
20	10	132	17		22		
Długość wg. średnic (m)				184	445	533	#
Masa 1 mb pręta (kg/mb)				0.394	0.616	0.888	1.576
Masa wg. średnic (kg)				72	274	473	#
Razem (kg)				819			

PROJEKTOWANE WYBURZENIA

PROJEKTOWANE ZAMUROWANIA

ŚCIANY ISTNIEJĄCE

WIEŃCE ŻELBETOWE

ELEMENTY ŻELBETOWE

UWAGA!

1. PROJEKT SPRAWDZIĆ POD WZGLĘDEM ZGODNOŚCI Z PROJEKTEM ARCHITEKTONICZNYM.
2. PROJEKT ROZPATRYWAĆ RAZEM Z PROJEKTAMI POZOSTAŁYCH BRANŻ
3. PODPORY BELEK STROPOWYCH RS PODSTEMPLOWAĆ TAK ABU UZYSKAĆ UJEMNĄ STRZAŁKĘ UGIĘCIA O WIELKOŚCI L/500
4. NA CAŁEJ POWIERZCHNI STROPU (REKTOR I MONOLITYCZNY) ROZŁOŻYĆ SIATKĘ ZGRZEWANĄ #4,5 CO 20/20CM. Z ZACHOWANIEM ZAKŁADÓW MIN. 25CM
5. OTULINA ZBROJENIE STROPU MONOLITYCZNEGO C_{NOM}=25MM
6. NAD PROSTOKĄTNYMI PRZEBICIAMI WENTYLACYJNYMI W ŚCIANACH KONSTRUKCYJNYCH JEŚLI NIE PODANO INACZEJ ZAMONTOWAĆ STALOWE NADPROŻA 2C100 UŁOŻONE "NA LEŻĄCO" ŚRODNIKIEM DO DOŁU ZAPEWNIAJĄC MINIMUM 10CM OPARCIA NADPROŻA NA ŚCIANIE
7. PRZEBICIA WENTYLACYJNE OKRĄGŁE WYKONAĆ JAKO WIERCONE BEZ STOSOWANIA NADPROŻY
8. PRZEBICIA MNIEJSZE NIŻ 20X20CM, Ø20, WYKONAĆ ZGODNIE Z PROJEKTEM WENTYLACJI BEZ STOSOWANIA NADPROŻY, W PRZYPADKU WYPADANIA PRZEBICIA BEZPOŚREDNIO POD MIEJSCEM OPARCIA BELKI STROPOWEJ REKTOR PRZEBICIE NALEŻY PRZESUNĄĆ
9. PRZEBICIA STROPÓW POD MONTAŻ INSTALACJI WOD-KAN ORAZ C.O. O ŚREDNICACH DO Ø20 WYKONAC JAKO WIERCONE Z ZACHOWANIEM ODSTĘPU 15CM POMIĘDZY OSIĄ BELKI STROPOWEJ REKTOR A BRZEGIEM OTWORU. ZABRANIA SIĘ PRZEWIERCANIA WIEŃCY STROPWYCH W-1 ORAZ W-2

BETON	B30
STAL ZBROJENIOWA	A-IIIN (B500SP)
STAL PROFILOWA	St3S (S235JRG2)
DREWNO	C24

INWESTOR:	MAŁOPOLSKIE PARKI PRZEMYSŁOWE SP. Z O.O. ul. J. BABIŃSKIEGO 29/24/2A, 30-393 KRAKÓW		
TEMAT:	REMONT, PRZEBUDOWA I ZMIANA SPOSOBU UŻYTKOWANIA BUDYNKU NR 31 NA SIEDZIBĘ TEATRU DZ. 1/31, OBR. 70 PODGÓRZE W KRAKOWIE		
TYTUŁ RYSUNKU:	RZUT PARTERU - ZMIANY BUDOWLANE, STROP NAD PARTEREM		
BRANŻA:	KONSTRUKCJA	RYS. NR K-2	SKALA: 1:50
FAZA:	PROJEKT WYKONAWCZY		
GŁÓWNY PROJEKTANT:	mgr inż. DANIEL KĘDZIOR upr. projektowe nr MAP/O335/PWOK/10	PODPIS:	DATA: WRZESIEŃ 2019
OPRACOWAŁ:		PODPIS:	PROJEKT NR
		PODPIS:	
		PODPIS:	
SPRAWDZIŁ:	inż. JAN KOWALSKI upr. projektowe nr GP.IV-63/377/76	PODPIS:	