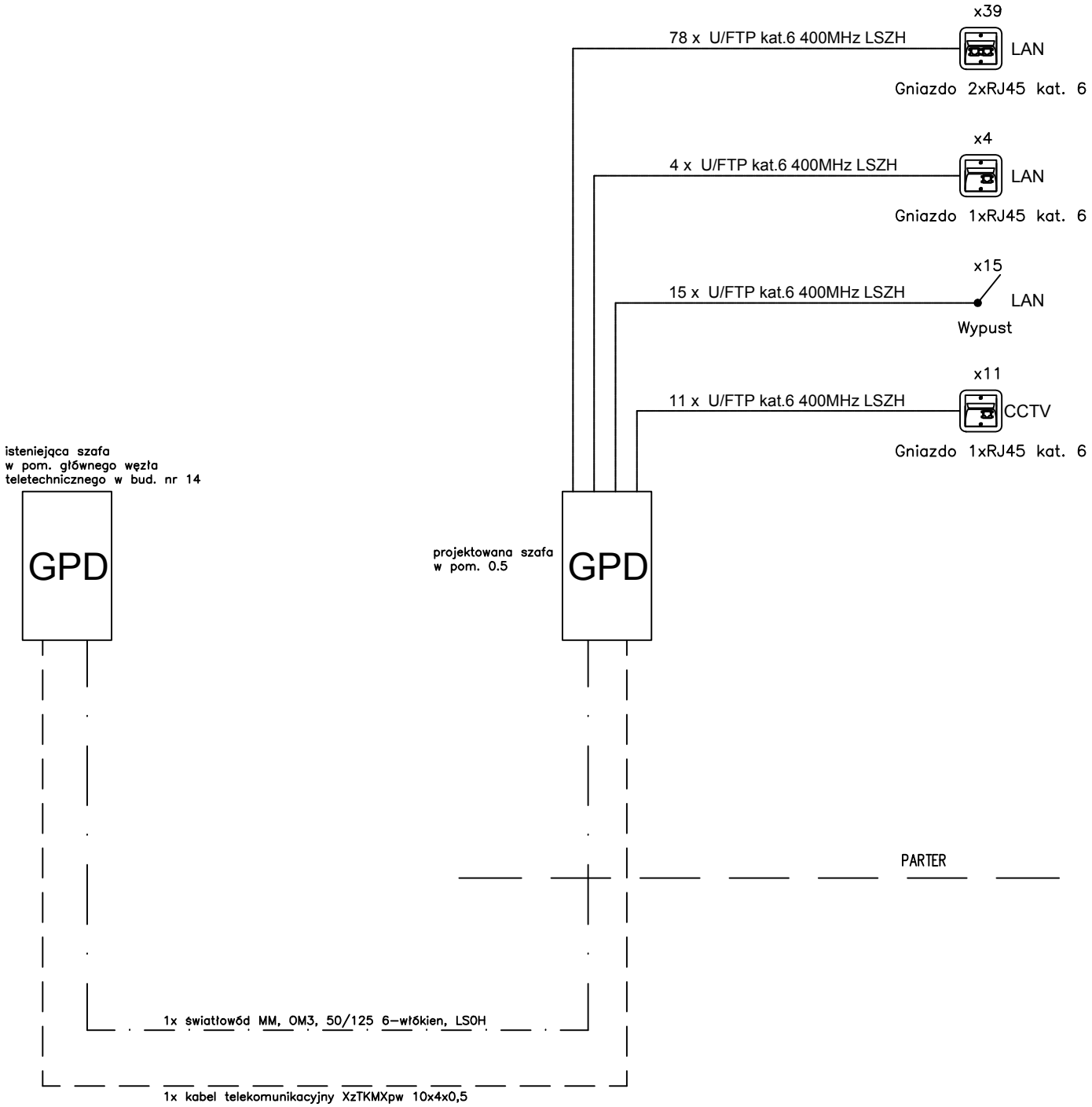

KKAD
UL.SIEWNA 23B/26
31-231 KRAKÓW
www.kkad.pl
e-mail:biuro@kkad.pl
tel. 695 627 902
NIP: 734 188 24 18

PRAWA AUTORSKIE ZASTRZEŻONE. NINIEJSZY PROJEKT JEST PRZEDMIOTEM PRAWA AUTORSKIEGO I CHRONIONY JEST AUTORSKIMI PRAWAMI OSOBISTYMI ORAZ MAJĄTKOWYMI W CAŁOŚCI JAK I W CZĘŚCIACH JAKO "UTWÓR ARCHITEKTONICZNY, ARCHITEKTONICZNO-URBANISTYCZNY, URBANISTYCZNY" NA PODSTAWIE USTAWY Z DN. 4.02.1994 R. O PRAWIE AUTORSKIM I PRAWACH POKREWNYCH, TEKST JEDNOLITY DZ. U. NR 90 Z 2006 R. POZ. 631.
KOPIOWANIE JEDYNIE NA PODSTAWIE WYRAŹNEJ PISEMNEJ ZGODY AUTORA.

INWESTOR: MAŁOPOLSKIE PARKI PRZEMYSŁOWE SP. Z O.O.
ul.Babińskiego 29/24/2A , 30-393 Kraków

NAZWA INWESTYCJI: REMONT, PRZEBUDOWA I ZMIANA SPOSOBU UŻYTKOWANIA BUDYNKU NR 31 NA SIEDZIBĘ TEATRU DZ. 1/31, OBR. 70 PODGÓRZE W KRAKOWIE

SCHEMAT IDEOWY INSTALACJI STRUKTURALNEJ

PROJEKTOWAŁ: NR PROJEKTU 200/2019

mgr inż. Roland Wijas
SWK/0167/PBE/15

BRANŻA	ELEKTRYCZNA
STADIUM	PW
DATA	09.2019
SKALA	---
NR RYS.	E-20