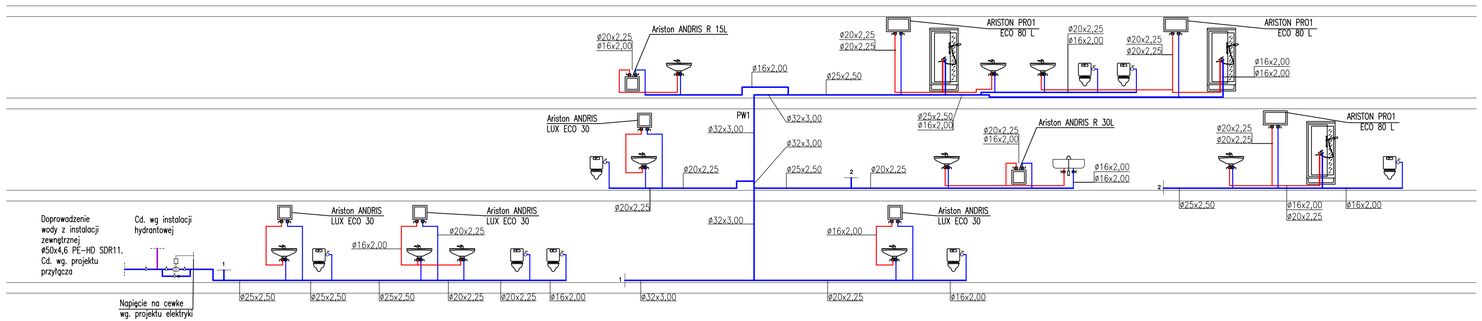

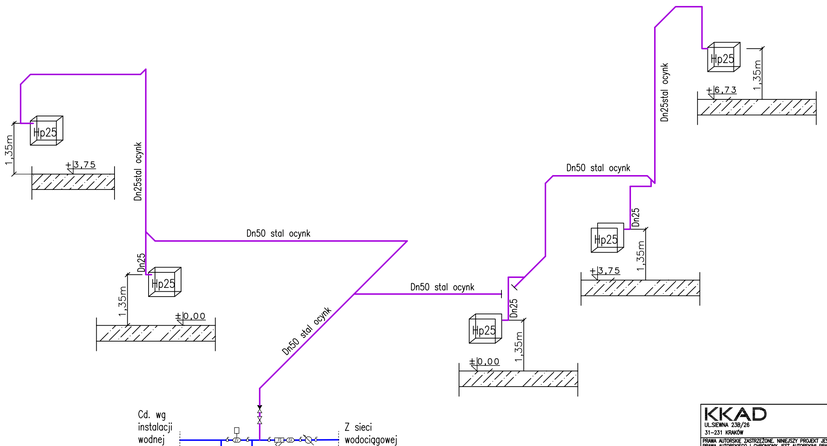

KKAD
UL.DZIEWNA 330/26
31-231 KRAKÓW
www.kkad.pl
e-mail:biuro@kkad.pl
tel. 690 627 900
NIP: 734 168 24 18

PRAWA AUTORSKIE INSTRUKTAŻOWE, NINIEJSZY PROJEKT JEST PRZEDMIOTEM PRAWA AUTORSKIEGO I CHRONIONY JEST AUTORSKIM PRAWEM OSOBISTYM ORAZ MAJĄTKOWYM W CAŁOŚCI JAK I W CZĘŚCIACH JAKO "UTWÓR ARCHITEKTONICZNO, ARCHITEKTONICZNO-URBANISTYCZNY, URBANISTYCZNY" NA PODSTAWIE USTAWY O PRAWIE AUTORSKIM I PRAWACH POKREWNYCH, TEKST JEDNOLITY DZ. U. NR 90 POZ. 631 ZE ZMIANAMI. KOPIOWANIE JEŻELI NA PODSTAWIE WYŻAŻEJ PODANEJ ZGODY AUTORA.

INWESTOR: MAGOPOLSKIE PARKI PRZETWÓRCZOWE SP. Z O.O.
ul.Babińskiego 29/24/2A , 30-393 Kraków

NAZWA INWESTYCJI: REMONT PRZEBUDOWA I ZMIANA SPOSOBU UŻYTKOWANIA PRZYCZEPY NA POTRZEBY MAŁEGO TEATRU DZ. 1/131, OBR. 70 PODGÓRZE W KRAKOWIE.

ROZWINIĘCIE – INSTALACJA WODY

PROJEKTOWAŁ: mgr inż. Adam Lal upr. MAP/0223/POOS/11	NR PROJEKTU 200/2019
	BRANŻA: SANITARNA
	STADIUM: P.W.
SPRAWDZIŁ: mgr inż. Karina Leitner upr. MAP/0229/POOS/12	DATA: IX.2019
	SKALA: 1:100
	NR RYS. WK5