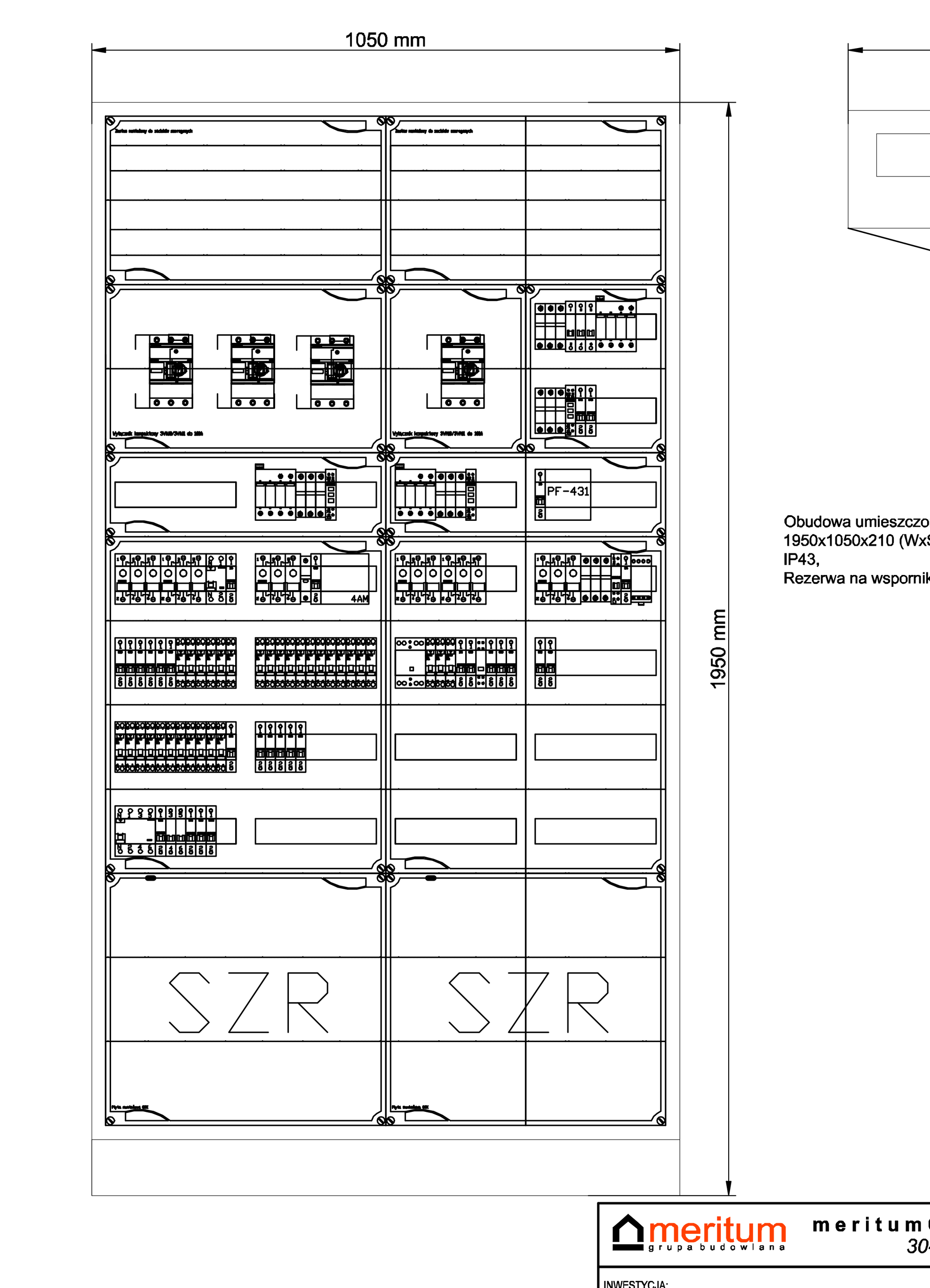

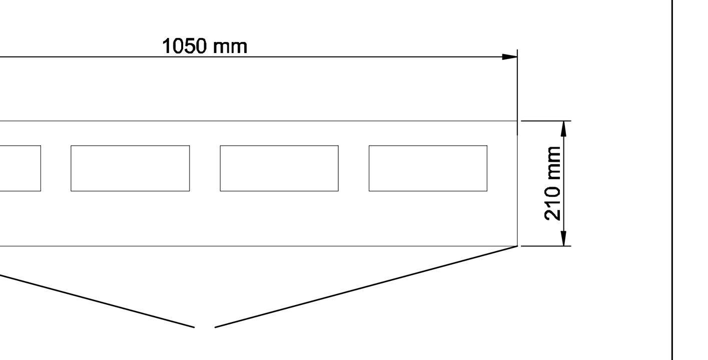

Obudowa umieszczona we wnęce
1950x1050x210 (WxSxG) - wymiary w mm
IP43,
Rezerwa na wsporniku TH35: min 30%

meritum grupa budowlana	m e r i t u m Grupa Budowlana spółka z ograniczoną odpowiedzialnością sp.k., 30-443 Kraków ul. Jugowicka 8A, tel./fax. (032) 623 35 13								
INWESTYCJA: MODERNIZACJA KOMPLEKSU SZPITALA MURCKI PRZY UL. SOKOŁOWSKIEGO 2 W KATOWICACH									
PROJEKTANT	IMIĘ I NAZWISKO	mgr inż. Jerzy Pająk	PODPIS	[signature]	NR UPRAWNIEŃ	198/2001 bez ograniczeń w spec. instalacji elektrycznych	DATA 06.2020	STADIUM: PW	INWESTOR: SZPITAL MURCKI SP. Z O.O. Z SIEDZIBĄ W KATOWICACH UL. A. SOKOŁOWSKIEGO 2, 40-749 KATOWICE
OPRACOWUJĄCY		mgr inż. Anna Ziaja		Ziaja				SKALA: -	LOKALIZACJA: KATOWICE UL. A. SOKOŁOWSKIEGO 2, 40-749 KATOWICE, DZ. NR 875/66, 79/17, 229/60, 64, 204/70, 212/66, 211/66, 205/70, 256/160, 228/59, 217/66, 183/160, 213/66, 255/160, 253/72, 232/73, 238/73, 78/17, 65, 231/160, 230/160, 181/160, 182/160.
SPRAWDZAJĄCY		mgr inż. Tomasz Knapik		[signature]		MAP/0052/POOE/13 bez ograniczeń w spec. instalacji elektrycznych			OBIEKT: BUDYNEK NR 5 BUDYNEK ADMINISTRACJI
NAZWA RYSUNKU: SCHEMAT ROZDZIELNICY RG									BRANŻA: ELEKTRYCZNA
									NR RYS.: E/05/11 — rev. 01 - 01.2022