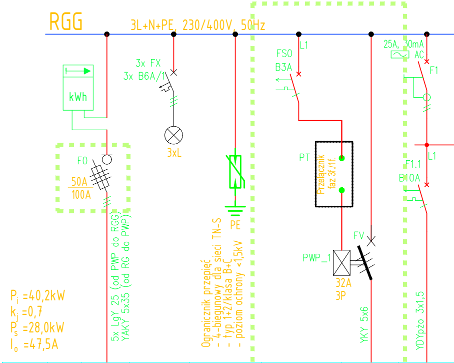
RGG
3L+N+PE, 230/400V, 50Hz
kWh
F0
50A
100A
5x LgY 25 (od PWP do RGG)
YAKY 5x35 (od RG do PWP)
3x FX
3x B6A/1
3xL
PE
Ogranicznik przepięć
- 4-biegunowy dla sieci TN-S
- typ 1+2/klasa B+C
- poziom ochrony <1,5kV
L1
FS0
B3A
PT
Przełącznik faz 3f./1f.
PWP_1
32A
3P
FV
YKY 5x6
25A, 30mA
AC
F1
L1
F1.1
B10A
YDYpżo 3x1,5
P_i =40,2kW
k_j =0,7
P_s =28,0kW
I_o =47,5A

NR OBW.						PV	01
MOC (kW)						12,0	0,32
Opis:	Licznik energii elektrycznej elektroniczny, Imax=80A	Dopływ linii zasilającej z rozdz. głównej RG, poprzez szafę ppoż. wyłącznika prądu PWP	Sygnalizacja obecności napięć	Ochronniki przepięciowe	FS0 – zabezp. obwodu ster. PT – przełącznik faz 3–faz./1–faz.	Podłączenie fotowoltaiki – obwód do szafy RF Wyłącznik przeciwpożarowy prądu dla fotowoltaiki –PWP_1	Oświetlenie – 8 opraw L1 – wiata i magazyn 1 Sterowanie–łączniki instal.

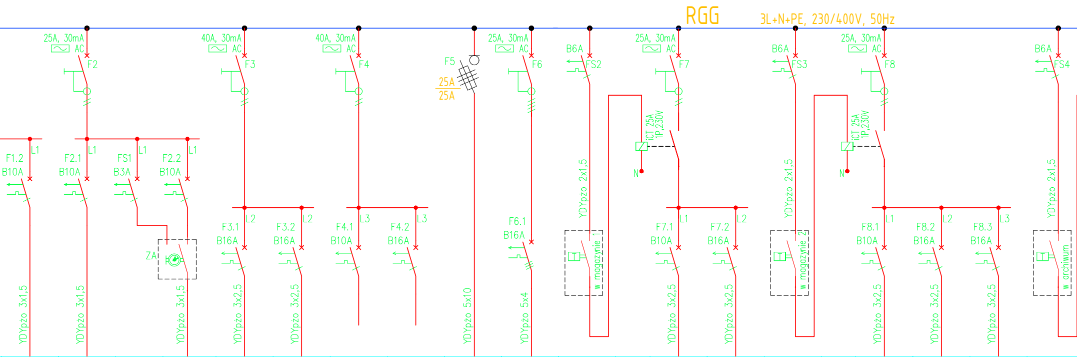
RGG
3L+N+PE, 230/400V, 50Hz
25A, 30mA AC F2
40A, 30mA AC F3
40A, 30mA AC F4
F5 25A 25A
25A, 30mA AC F6
B6A FS2
25A, 30mA AC F7
B6A FS3
25A, 30mA AC F8
B6A FS4
F1.2 B10A L1
F2.1 B10A L1
FS1 B3A L1
F2.2 B10A L1
ZA
F3.1 B16A L2
F3.2 B16A L2
F4.1 B10A L3
F4.2 B10A L3
F6.1 B16A
iCT 25A 1P,230V
N
F7.1 B10A L1
F7.2 B16A L2
F8.1 B10A L1
F8.2 B16A L2
F8.3 B16A L3
YDYpżo 3x1,5
YDYpżo 3x1,5
YDYpżo 3x1,5
YDYpżo 3x2,5
YDYpżo 3x2,5
YDYpżo 5x10
YDYpżo 5x4
YDYpżo 2x1,5
w magazynie 1
YDYpżo 3x2,5
YDYpżo 3x2,5
YDYpżo 2x1,5
w magazynie 2
YDYpżo 3x2,5
YDYpżo 3x2,5
YDYpżo 3x2,5
YDYpżo 2x1,5
w archiwum

O2	O3			G1	G2			G3	G4			G5	G6			G7	G8	G9	
0,40	0,47		0,08	2,0	2,0			6,0	2,0			1,5	1,5			1,5	1,5	1,5	
Oświetlenie – 10 opraw L1 – magazyn 2 Sterowanie–łączniki instal.	Oświetlenie – 11 opraw L2 – archiwum i przedsionek Sterowanie–łączniki instal.	ZA – zegar astronomiczny (sterownik programowalny) FS1 – zabezp. obwodu ster.	Oświetl. zewn.–2 oprawy L3 Sterowanie–zegar (sterownik) astronomiczny +1 łącznik inst.	Gniazda wtyczk. 1–f.,16A, 230V – magazyn 2 (łącznie 2x3 gniazda)	Gniazda wtyczk. 1–f.,16A, 230V – magazyn 1 i archiwum (łącznie 4x2 gniazda)	Rezerwa	Rezerwa	ZG1– zespół gniazd wtykowych – wiata Uwaga. Zabezp. nadprądowe i różnicowo–prądowe w ZG1.	ZG2– zespół gniazd wtykowych – magazyn 2	Zabezpieczenie obw. sterowania Termostat w pomieszczeniu	Stycznik	Gniazdo wtyczkowe do grzejnika – magazyn 1	Gniazdo wtyczkowe do grzejnika – magazyn 1	Zabezpieczenie obw. sterowania Termostat w pomieszczeniu	Stycznik	Gniazdo wtyczkowe do grzejnika – magazyn 2	Gniazdo wtyczkowe do grzejnika – magazyn 2	Gniazdo wtyczkowe do grzejnika – magazyn 2	Zabezpieczenie obw. sterowania Termostat w pomieszczeniu

Uwaga: Niniejszy rysunek jest rewizją nr 01 rysunku SM90/E05 wydanego w ramach odrębnego projektu, data 6.04.2022.

Uw

Rewizja 01 z dnia 25.11.2022 obejmuje:
1) Podłączenie obwodu dla fotowoltaiki, poprzez dodatkowy przeciwpożarowy wyłącznik prądu PWP_1.
2) Dodatkowy obwód dla zasilania ładowarki do ładowania baterii samochodów elektrycznych, 22kW.
3) Zmiana rozłącznika bezpiecznikowego na dopływie na 50/100A.
4) Zmiana parametrów WLZ-tu zasilającego: YAKY5x35 (od RG do PWP)/5x LgY25 (od PWP do RGG)
P_i =40,2kW, P_s =28,0kW, I_o =47,5A.

Zmiany w zakresie rewizji oznaczono – ▪ ▪ ▪ ▪ ▪ ▪ ▪ ▪ ▪ ▪ ▪

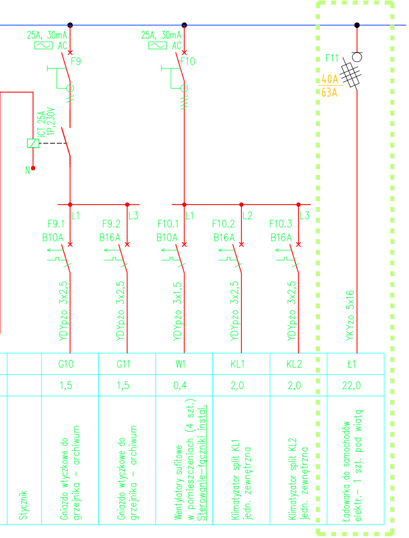
25A, 30mA
AC
F9
25A, 30mA
AC
F10
F11
40A
63A
ICT 25A
1P,230V
N
F9.1
B10A
L1
F9.2
B16A
L3
F10.1
B10A
L1
F10.2
B16A
L2
F10.3
B16A
L3
YDYpżo 3x2,5
YDYpżo 3x2,5
YDYpżo 3x1,5
YDYpżo 3x2,5
YDYpżo 3x2,5
YKYżo 5x16

	G10	G11	W1	KL1	KL2	Ł1
	1,5	1,5	0,4	2,0	2,0	22,0
Stycznik	Gniazdo wtyczkowe do grzejnika - archiwum	Gniazdo wtyczkowe do grzejnika - archiwum	Wentylatory sufitowe w pomieszczeniach (4 szt.) Sterowanie-łączniki instal.	Klimatyzator split KL1 jedn. zewnętrzna	Klimatyzator split KL2 jedn. zewnętrzna	Ładowarka do samochodów elektr.- 1 szt. pod wiatą

agi:
1. Rozdzielnica podtynkowa metalowa, IP40, 5x24 moduły.
2. Oddzielne listwy N i PE.
3. Listwa PE połączona z uziemioną szyną połączeń wyrównawczych LSW.
4. Wymiary gabarytowe (przykładowe): 570x770x130mm.

Samoczynne wyłączenie zasilania

Układ sieci TT 400/230V

Projekt techninczy

P R O J E K T

SM PROJEKT
ul. Kwiatowa 26
96-515 Seroki Parcela

tel: 506-021-452
501-323-050
smprojekt@o2.pl
www.sm-projekt.pl

PROJEKT
Budowa wiaty z punktem ładowania samochodów elektrycznych wraz z montażem paneli fotowoltaicznych
Zespół Poradni Psychologiczno-Pedagogicznych Powiatu Warszawskiego Zachodniego

INWESTOR
POWIAT WARSZAWSKI ZACHODNI
ul. Poznańska 129/133
05-850 Ożarów Mazowiecki

ADRES INWESTYCJI
ul.Piłsudskiego 10a
05-870 Błonie
143201_4.0023.19
143201_4.0023.20

BRANŻA
Elektryczna

PROJEKTOWAŁ: mgr inż. Janusz Waszak
PODPIS:
NR UPRAWNIEŃ: Wa-488/91

SPRAWDZIŁ: mgr inż. Łukasz Pęczek
PODPIS:
NR UPRAWNIEŃ: MAZ/0032/POOE/12

TYTUŁ RYSUNKU
Schemat rozdzielnicy RL - Błonie

SKALA: ---
DATA: 25.11.2022
NR RYSUNKU: SM100/ E / 03.8