Płyta stropowa ST0.1, ST0.5, BL.1

ST0.1 - gr. 240 mm; sp.+3.46
ST0.5 - gr. 200 mm; sp.+3.13
BL.1 - gr. 160/180 mm; sp.+3.52

ZBROJENIE GÓRNE

1:50

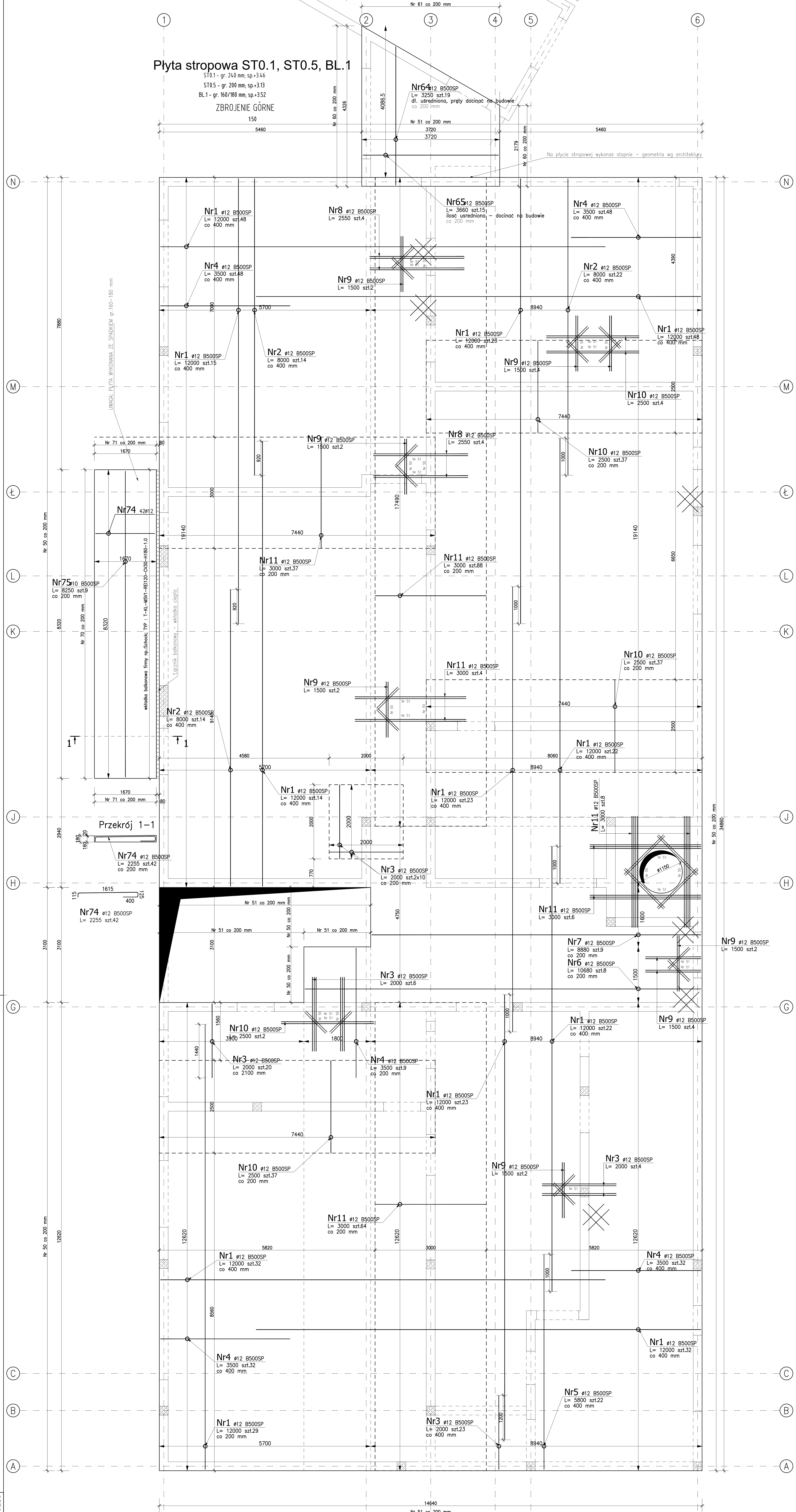

DETAL UKŁADANIA WARSTW ZBROJENIA

1:25

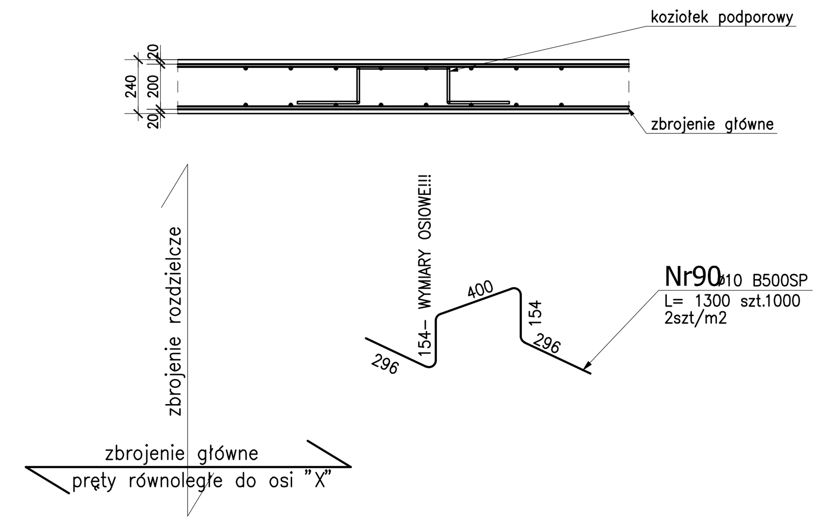

ZESTAWIENIE STALI ZBROJENIOWEJ

POZ.	NR PRĘTA	ø [mm]	DŁUGOŚĆ [m]	ILOŚĆ PRĘTÓW	x POZ.	RAZEM	DŁ. ŁĄCZNA [m] B500SP ø10
Poz. ST0.1_det – Detale – 1 szt.							
ST0.1_det	90	10	1,300	1000	1	1000	1300,00
DŁUGOŚĆ RAZEM [m]							1300,00
MASA JEDNOSTKOWA [kg/m]							0,617
MASA [kg]							802,10
MASA CAŁKOWITA [kg]							**802,1**

1) Opis kształtu pręta: osiowo
2) Opis długości haka: osiowo
3) Długość pręta L: suma wymiarów osiowych

LOKALIZACJA PŁYT

1:200

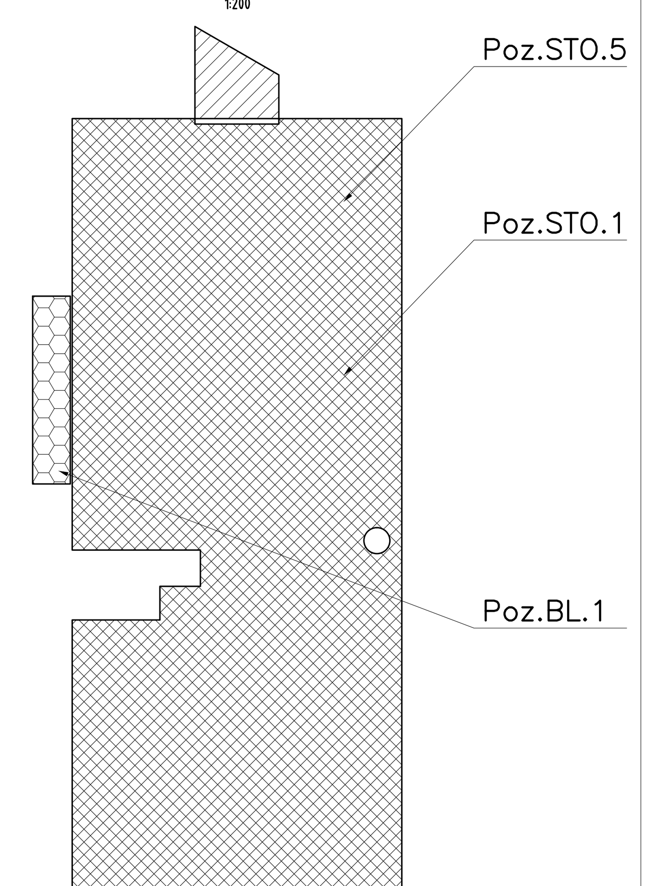

DETAL KRAWĘDZI STROPU - ST0.1

1:25

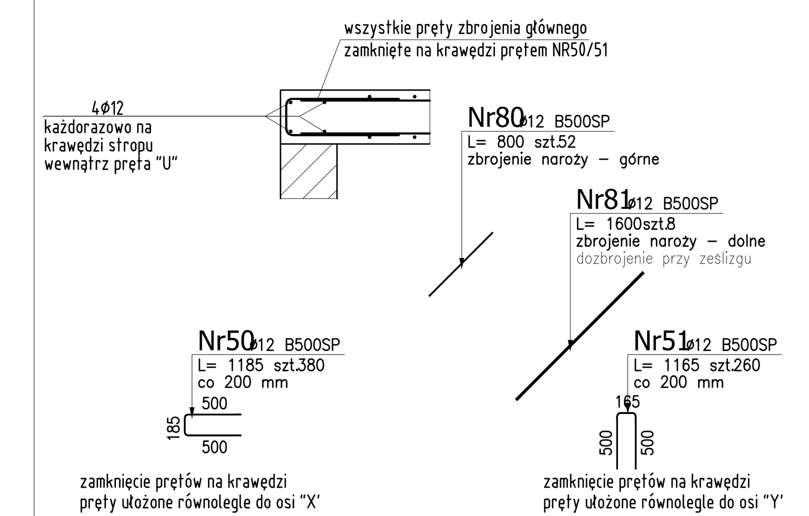

ZESTAWIENIE STALI ZBROJENIOWEJ

POZ.	NR PRĘTA	ø [mm]	DŁUGOŚĆ [m]	ILOŚĆ PRĘTÓW	x POZ.	RAZEM	DŁ. ŁĄCZNA [m] B500SP ø12
Poz. ST0.1_det – Detale – 1 szt.							
ST0.1_det	50	12	1,185	380	1	380	450,30
	51	12	1,165	260	1	260	302,90
	80	12	0,800	52	1	52	41,60
	81	12	1,600	8	1	8	12,80
DŁUGOŚĆ RAZEM [m]							807,60
MASA JEDNOSTKOWA [kg/m]							0,888
MASA [kg]							717,15
MASA CAŁKOWITA [kg]							**717,15**

1) Opis kształtu pręta: osiowo
2) Opis długości haka: osiowo
3) Długość pręta L: suma wymiarów osiowych

DETAL KRAWĘDZI STROPU - ST0.5

1:25

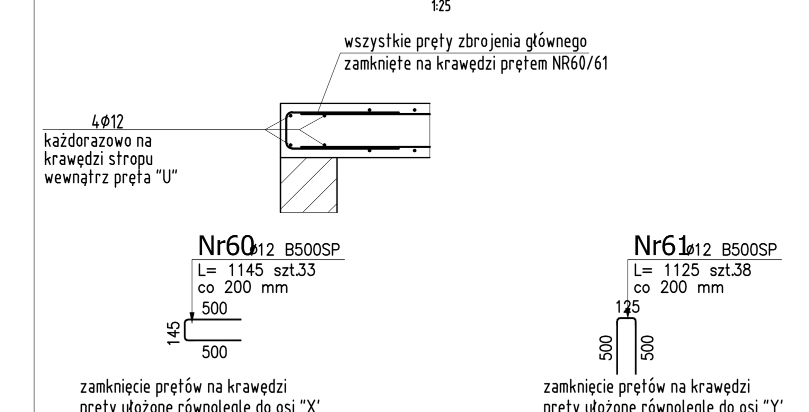

ZESTAWIENIE STALI ZBROJENIOWEJ

POZ.	NR PRĘTA	ø [mm]	DŁUGOŚĆ [m]	ILOŚĆ PRĘTÓW	x POZ.	RAZEM	DŁ. ŁĄCZNA [m] B500SP ø12
Poz. ST0.5_det – – 1							
ST0.5_det	60	12	1,145	33	1	33	37,79
	61	12	1,125	38	1	38	42,75
DŁUGOŚĆ RAZEM [m]							80,54
MASA JEDNOSTKOWA [kg/m]							0,888
MASA [kg]							71,52
MASA CAŁKOWITA [kg]							**71,52**

1) Opis kształtu pręta: osiowo
2) Opis długości haka: osiowo
3) Długość pręta L: suma wymiarów osiowych

DETAL KRAWĘDZI STROPU - BL.1

1:25

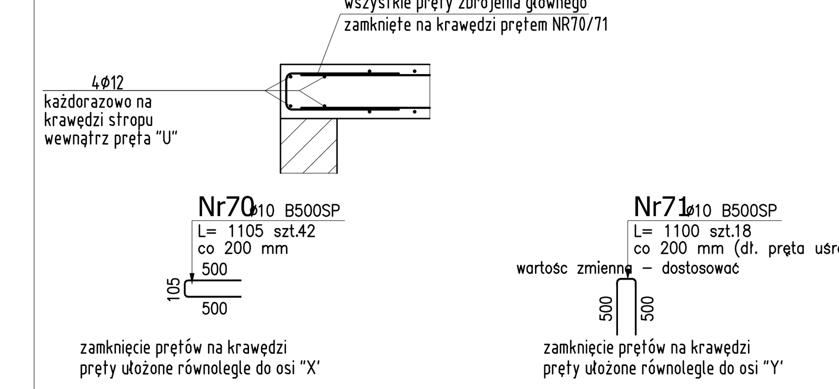

ZESTAWIENIE STALI ZBROJENIOWEJ

POZ.	NR PRĘTA	ø [mm]	DŁUGOŚĆ [m]	ILOŚĆ PRĘTÓW	x POZ.	RAZEM	DŁ. ŁĄCZNA [m] B500SP ø10
Poz. ST0.5_det – – 1							
ST0.5_det	70	10	1,105	42	1	42	46,41
	71	10	1,100	18	1	18	19,80
DŁUGOŚĆ RAZEM [m]							66,21
MASA JEDNOSTKOWA [kg/m]							0,617
MASA [kg]							40,85
MASA CAŁKOWITA [kg]							**40,85**

1) Opis kształtu pręta: osiowo
2) Opis długości haka: osiowo
3) Długość pręta L: suma wymiarów osiowych

ZESTAWIENIE STALI ZBROJENIOWEJ

POZ.	NR PRĘTA	ø [mm]	DŁUGOŚĆ [m]	ILOŚĆ PRĘTÓW	x POZ.	RAZEM	DŁ. ŁĄCZNA [m] B500SP ø12
Poz. ST0.1_G – Zbrojenie górne – 1 szt.							
ST0.1_G	1	12	12,000	331	1	331	3972,00
	2	12	8,000	50	1	50	400,00
	3	12	2,000	73	1	73	146,00
	4	12	3,500	169	1	169	591,50
	5	12	5,800	22	1	22	127,60
	6	12	10,680	8	1	8	85,44
	7	12	8,880	9	1	9	79,92
	8	12	2,550	8	1	8	20,40
	9	12	1,500	18	1	18	27,00
	10	12	2,500	117	1	117	292,50
	11	12	3,000	207	1	207	621,00
DŁUGOŚĆ RAZEM [m]							6363,36
MASA JEDNOSTKOWA [kg/m]							0,888
MASA [kg]							5650,66
MASA CAŁKOWITA [kg]							**5650,66**

1) Opis kształtu pręta: osiowo
2) Opis długości haka: osiowo
3) Długość pręta L: suma wymiarów osiowych

ZESTAWIENIE STALI ZBROJENIOWEJ

POZ.	NR PRĘTA	ø [mm]	DŁUGOŚĆ [m]	ILOŚĆ PRĘTÓW	x POZ.	RAZEM	DŁ. ŁĄCZNA [m] B500SP ø12
Poz. ST0.5_G – Zbrojenie górne – 1 szt.							
ST0.5_G	64	12	3,250	19	1	19	61,75
	65	12	3,660	15	1	15	54,90
DŁUGOŚĆ RAZEM [m]							116,65
MASA JEDNOSTKOWA [kg/m]							0,888
MASA [kg]							103,59
MASA CAŁKOWITA [kg]							**103,59**

1) Opis kształtu pręta: osiowo
2) Opis długości haka: osiowo
3) Długość pręta L: suma wymiarów osiowych

ZESTAWIENIE STALI ZBROJENIOWEJ

POZ.	NR PRĘTA	ø [mm]	DŁUGOŚĆ [m]	ILOŚĆ PRĘTÓW	x POZ.	RAZEM	DŁ. ŁĄCZNA [m] B500SP ø10	DŁ. ŁĄCZNA [m] B500SP ø12
Poz. BL.1_G – Balkon–zbrojenie górne – 1 szt.								
BL.1_G	74	12	2,255	42	1	42		94,71
	75	10	8,250	9	1	9	74,25	
DŁUGOŚĆ RAZEM [m]							74,25	94,71
MASA JEDNOSTKOWA [kg/m]							0,617	0,888
MASA [kg]							45,81	84,10
MASA CAŁKOWITA [kg]							**129,91**	

1) Opis kształtu pręta: osiowo
2) Opis długości haka: osiowo
3) Długość pręta L: suma wymiarów osiowych

SZCZEGÓŁOWA LOKALIZACJA OTWORÓW WG GŁÓWNYCH RZUTÓW KONSTRUKCYJNYCH I DOKUMENTACJI BRANŻOWYCH

UWAGI:

1. WSZYSTKIE ZMIANY W KONSTRUKCJI NA ETAPIE WYKONAWSTWA POWINNY BYĆ KONSULTOWANE Z PROJEKTANTEM KONSTRUKCJI
2. ROZPATRYWAĆ ŁĄCZNIE Z POZOSTAŁYMI RYSUNKAMI KONSTRUKCYJNYMI
3. ROZPATRYWAĆ ŁĄCZNIE Z PROJEKTEM ARCHITEKTONICZNYMI ORAZ PROJEKTAMI BRANŻOWYMI
4. NALEŻY ZAPEWNIĆ TRWAŁE POŁĄCZENIE ŚCIANY ŻELEBETOWEJ ZE ŚCIANAMI MUROWANYMI

KLASA EKSPOZYCJI XC2
BETON C25/30
STAL ZBROJENIOWA A-IIIN
OTULENIE ZBROJENIA - 2cm

REWIZJA	DATA	AUTOR	OPIS I LOKALIZACJA ZMIAN NA RYSUNKU
-	-	-	-

SCHEMAT:

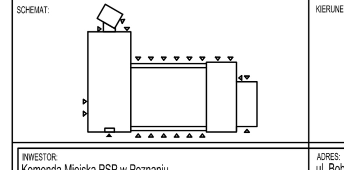

KIERUNEK PÓŁNOCY:

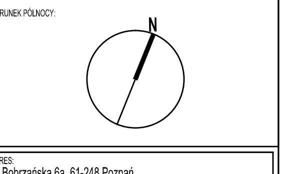

INWESTOR: Komenda Miejska PSP w Poznaniu
ADRES: ul. Bobrzańska 6a, 61-248 Poznań

NAZWA I ADRES OBIEKTU BUDOWLANEGO:
„Budowa Jednostki Ratowniczo-Gaśniczej Komendy Miejskiej Państwowej Straży Pożarnej w Poznaniu wraz z instalacjami i urządzeniami technicznymi oraz pozostałą niezbędną infrastrukturą na działkach oznaczonych numerami ewid. 11/3 i 11/4, położonych we wsi Iwno, obręb geodezyjny Iwno, gmina Kostrzyn."

PROJEKTOWAŁ:	NR UPRAWNIEŃ:	PODPIS:	JEDNOSTKA PROJEKTOWA:
mgr inż. DOMINIK KOWALSKI	Uprawnienia budowlane w specjalności konstrukcyjnej do projektowania bez ograniczeń WKP/0057/POOK/04	D. Kowalski	A.DO XXI spółka z ograniczoną odpowiedzialnością ul. Trybunalska 38, 60-325 Poznań
mgr inż. MARIUSZ MASIOTA	Uprawnienia budowlane w specjalności konstrukcyjnej do projektowania bez ograniczeń 7131/13/P/2001	[podpis]	

BRANŻA:	STADIUM:	DATA:	SKALA:
KONSTRUKCJA	PROJEKT WYKONAWCZY	16.09.2022r.	1:50

TYTUŁ RYSUNKU: PŁYTA STROPOWA ST0.1, ST0.5, BL.1 ZBROJENIE GÓRNE
NR RYSUNKU: PW-K32

PROJEKT CHRONIONY PRAWEM AUTORSKIM MOŻE SŁUŻYĆ WYŁĄCZNIE DO CELU, DLA KTÓREGO ZOSTAŁ WYKONANY. UDOSTĘPNIANIE JAKIEJKOLWIEK CZĘŚCI PROJEKTU W JAKIEJKOLWIEK FORMIE - WYŁĄCZNIE ZA ZGODĄ AUTORÓW I AUTORSKIEJ PRACOWNI PROJEKTOWEJ "A.DO XXI" ul. Trybunalska 38, 60-325 Poznań

M PLOT
M CAD