KŁAD ŚCIANY PRZY OSI S.2

GRUBOŚĆ 30cm SKALA 1:50

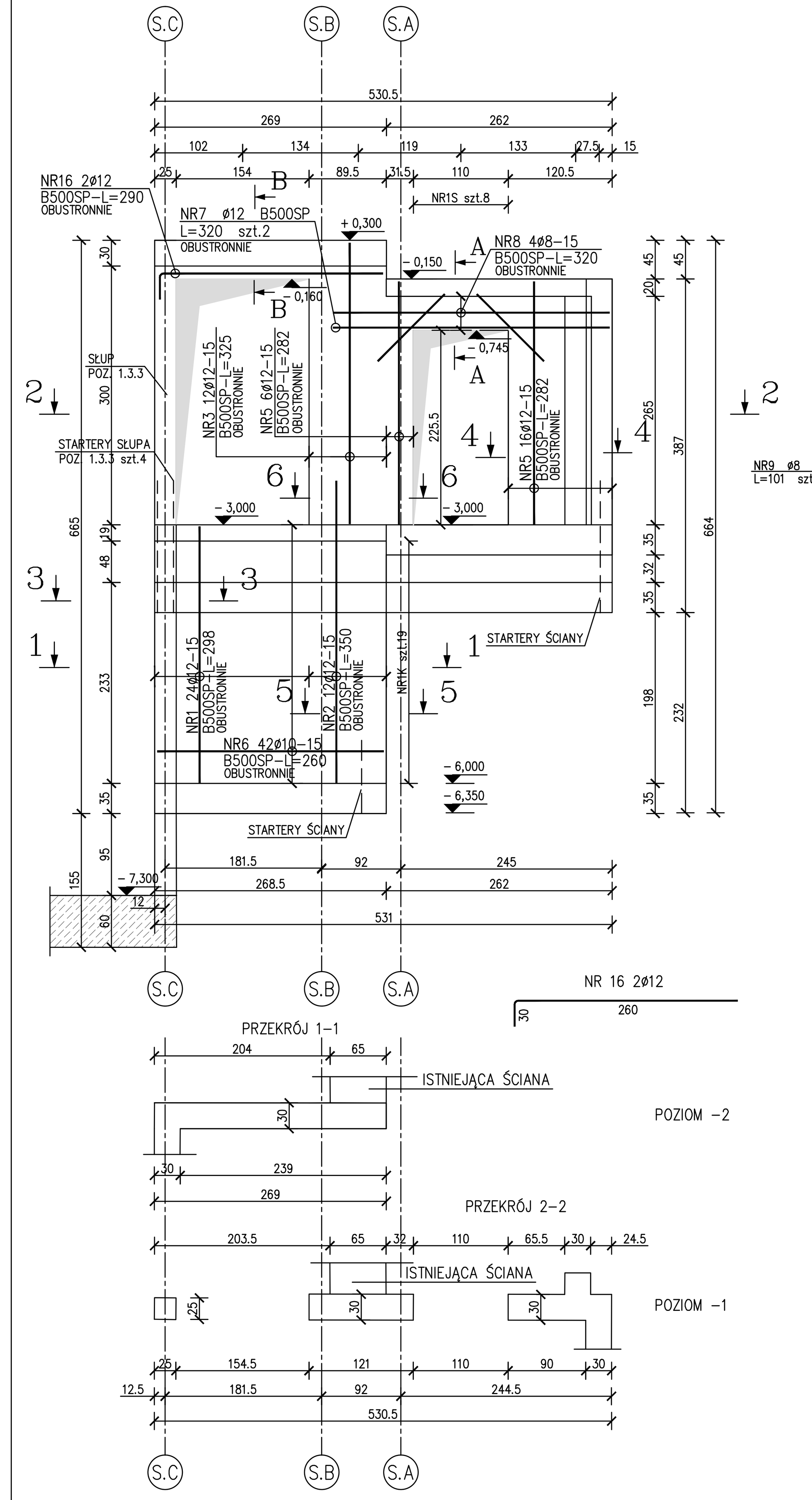

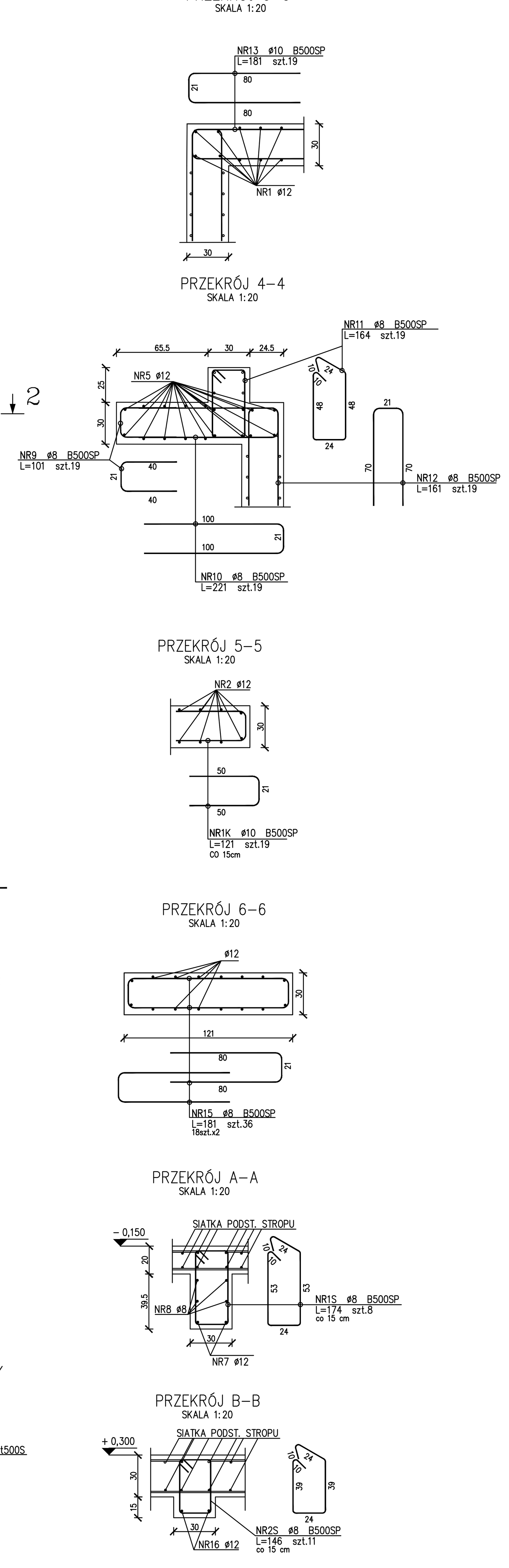

OGÓLNA ZASADA DOZBRAJANIA OTWORÓW

(SKALA 1:20)

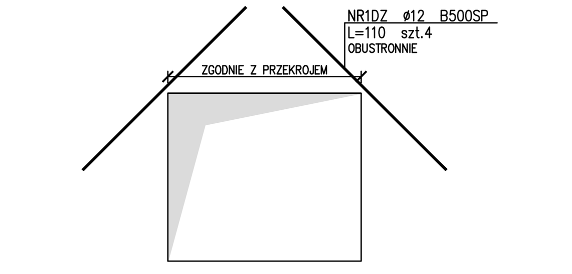

DYSTANS ŚCIENNY

SKALA 1:20

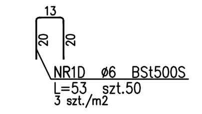

LOKALIZACJA ŚCIANY

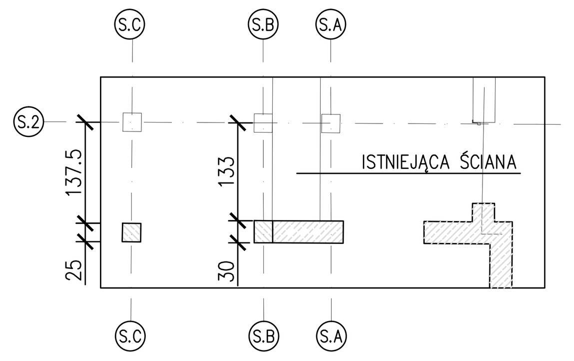

ZESTAWIENIE STALI

Nr pręta	ø	Stal	Długość pręta	Liczba prętów na 1 poz.	Liczba pozycji	Liczba prętów łącznie	Długość łączna B500SP ø8	B500SP ø10	B500SP ø12	BSt500S ø6
[–]	[mm]	[–]	[m]	[szt]			[m]			
1	12	B500SP	2,98	24	1	24			71,52	
10	8	B500SP	2,21	19	1	19	41,99			
11	8	B500SP	1,64	19	1	19	31,16			
12	8	B500SP	1,61	19	1	19	30,59			
13	10	B500SP	1,81	19	1	19		34,39		
15	8	B500SP	1,81	36	1	36	65,16			
16	12	B500SP	2,90	2	1	2			5,80	
1D	6	BSt500S	0,53	50	1	50				26,50
1DZ	12	B500SP	1,10	4	1	4			4,40	
1K	10	B500SP	1,21	19	1	19		22,99		
1S	8	B500SP	1,74	8	1	8	13,92			
2	12	B500SP	3,50	12	1	12			42,00	
2S	8	B500SP	1,46	11	1	11	16,06			
3	12	B500SP	3,25	12	1	12			39,00	
5	12	B500SP	2,82	22	1	22			62,04	
6	10	B500SP	2,60	42	1	42		109,20		
7	12	B500SP	3,20	2	1	2			6,40	
8	8	B500SP	3,20	4	1	4	12,80			
9	8	B500SP	1,01	19	1	19	19,19			
Razem długość prętów						[mb]	230,87	166,58	231,16	26,50
Masa jednostkowa						[kg/mb]	0,395	0,617	0,888	0,222
Masa prętów dla danej średnicy						[kg]	91,2	102,8	205,3	5,9
Masa łącznie						[kg]	405,2			

UWAGA:
Geometrię siatek i prętów zbrojeniowych dostosować do nowo projektowanego układu ścian.

KŁAD ŚCIANY PRZY OSI IV.F

GRUBOŚĆ 30cm SKALA 1:50

ŚCIANĘ WYKONAĆ wg rys.nr K3.-1_01 teczka KW1 (ściana SZ2_-1)

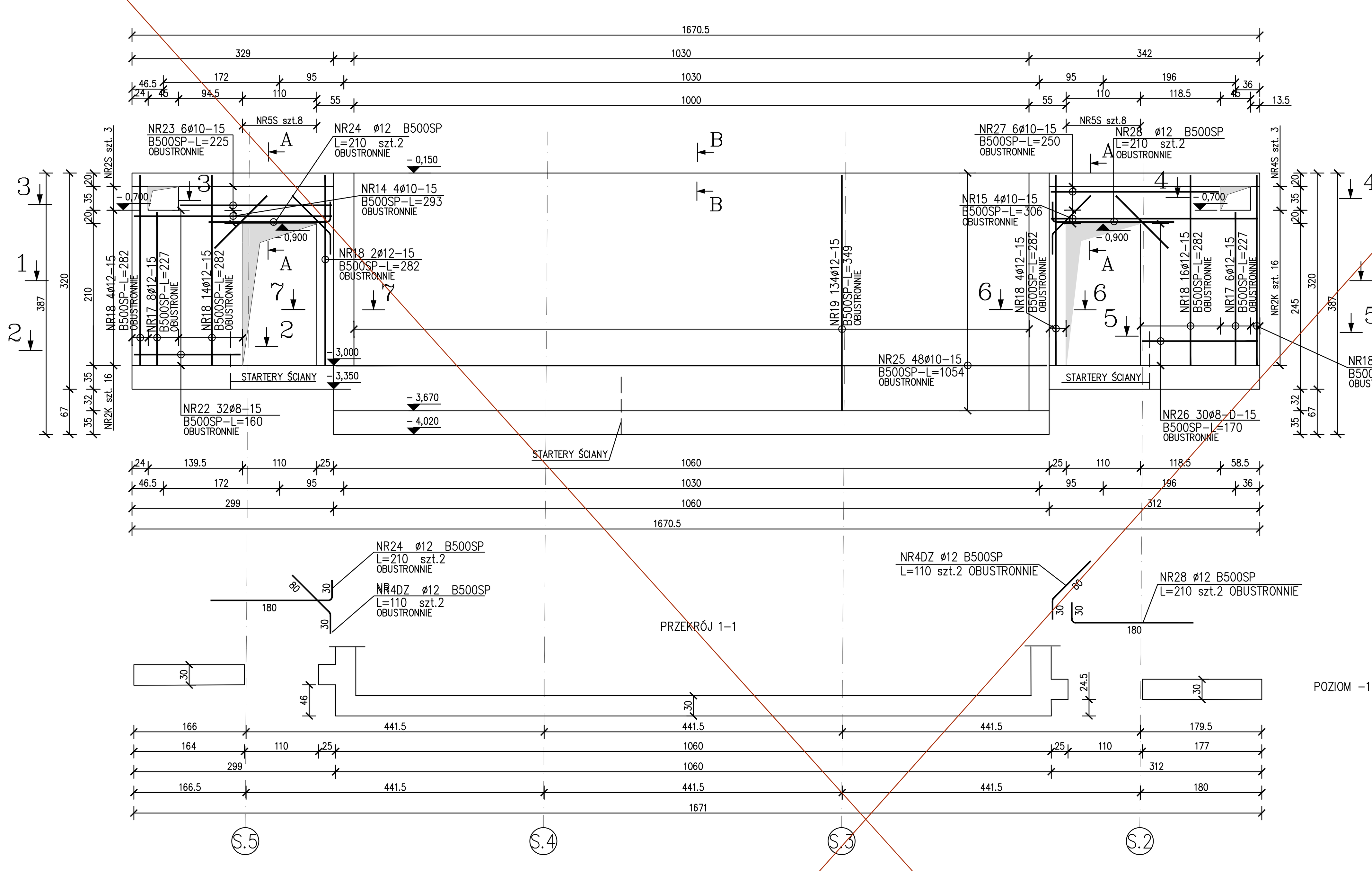

DETAL "A"

SKALA 1:20

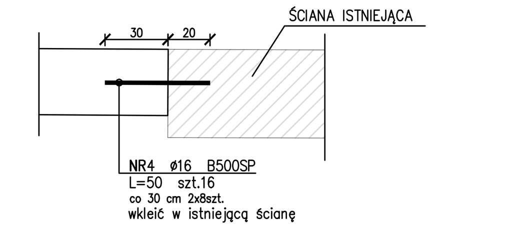

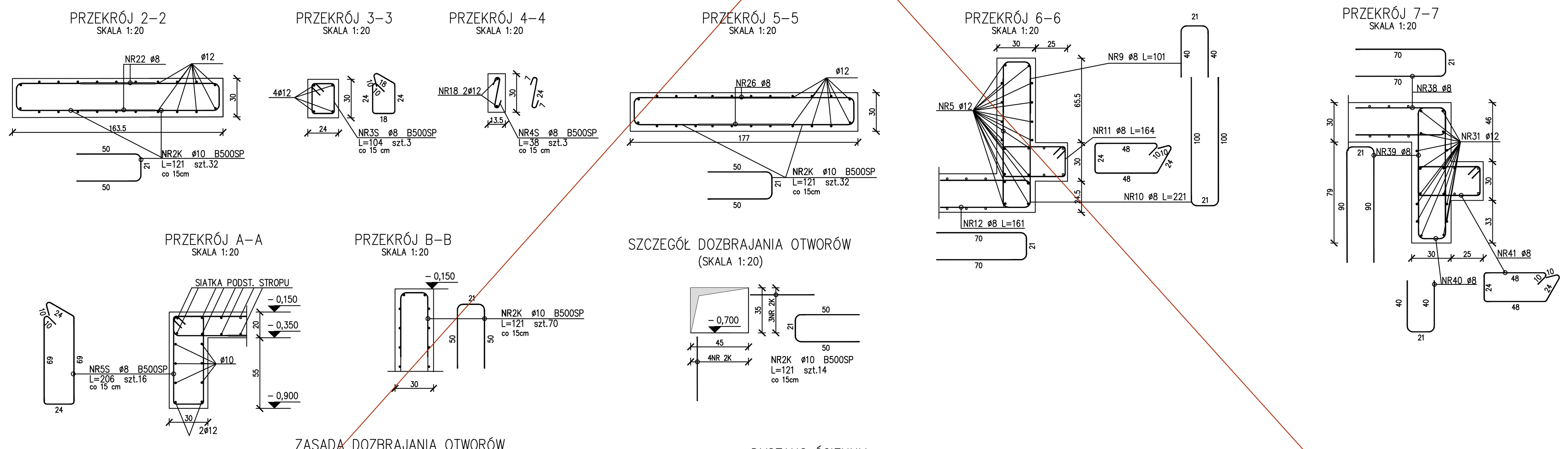

ZASADA DOZBRAJANIA OTWORÓW

(SKALA 1:20)

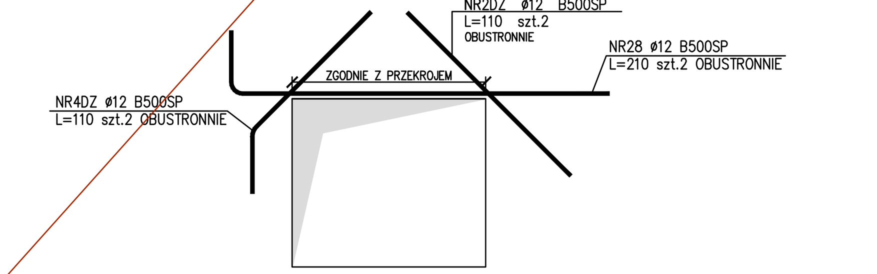

DYSTANS ŚCIENNY

SKALA 1:20

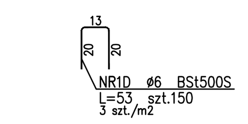

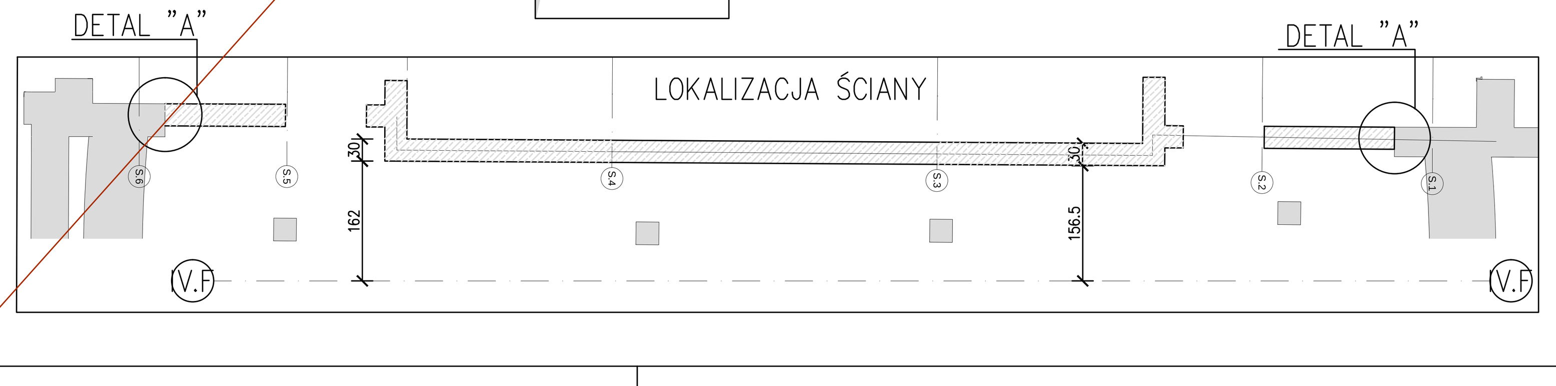

ZESTAWIENIE STALI

Nr pręta	ø	Stal	Długość pręta	Liczba prętów na 1 poz.	Liczba pozycji	Liczba prętów łącznie	Długość łączna B500SP ø8	B500SP ø10	B500SP ø12	B500SP ø16	BSt500S ø6
[–]	[mm]	[–]	[m]	[szt]			[m]				
14	10	B500SP	2,93	4	1	4		11,72			
15	10	B500SP	3,06	4	1	4		12,24			
17	12	B500SP	2,27	14	1	14			31,78		
18	12	B500SP	2,82	42	1	42			118,44		
19	12	B500SP	3,49	134	1	134			467,66		
1D	6	BSt500S	0,53	150	1	150					79,50
22	8	B500SP	1,60	32	1	32	51,20				
23	10	B500SP	2,25	6	1	6		13,50			
24	12	B500SP	2,10	2	1	2			4,20		
25	10	B500SP	10,54	48	1	48		505,92			
26	8	B500SP	1,70	30	1	30	51,00				
27	10	B500SP	2,50	6	1	6		15,00			
28	12	B500SP	2,10	2	1	2			4,20		
2DZ	12	B500SP	1,10	4	1	4			4,40		
2K	10	B500SP	1,21	148	1	148		179,08			
3S	8	B500SP	1,04	3	1	3	3,12				
4	16	B500SP	0,50	16	1	16				8,00	
4DZ	12	B500SP	2,10	4	1	4			8,40		
4S	8	B500SP	0,38	3	1	3	1,14				
5S	8	B500SP	2,06	16	1	16	32,96				
Razem długość prętów						[mb]	139,42	737,46	639,08	8,00	79,50
Masa jednostkowa						[kg/mb]	0,395	0,617	0,888	1,578	0,222
Masa prętów dla danej średnicy						[kg]	55,1	455,0	567,5	12,6	17,6
Masa łącznie						[kg]	1107,8				

KŁAD ŚCIANY PRZY OSI S.5

GRUBOŚĆ 30cm SKALA 1:50

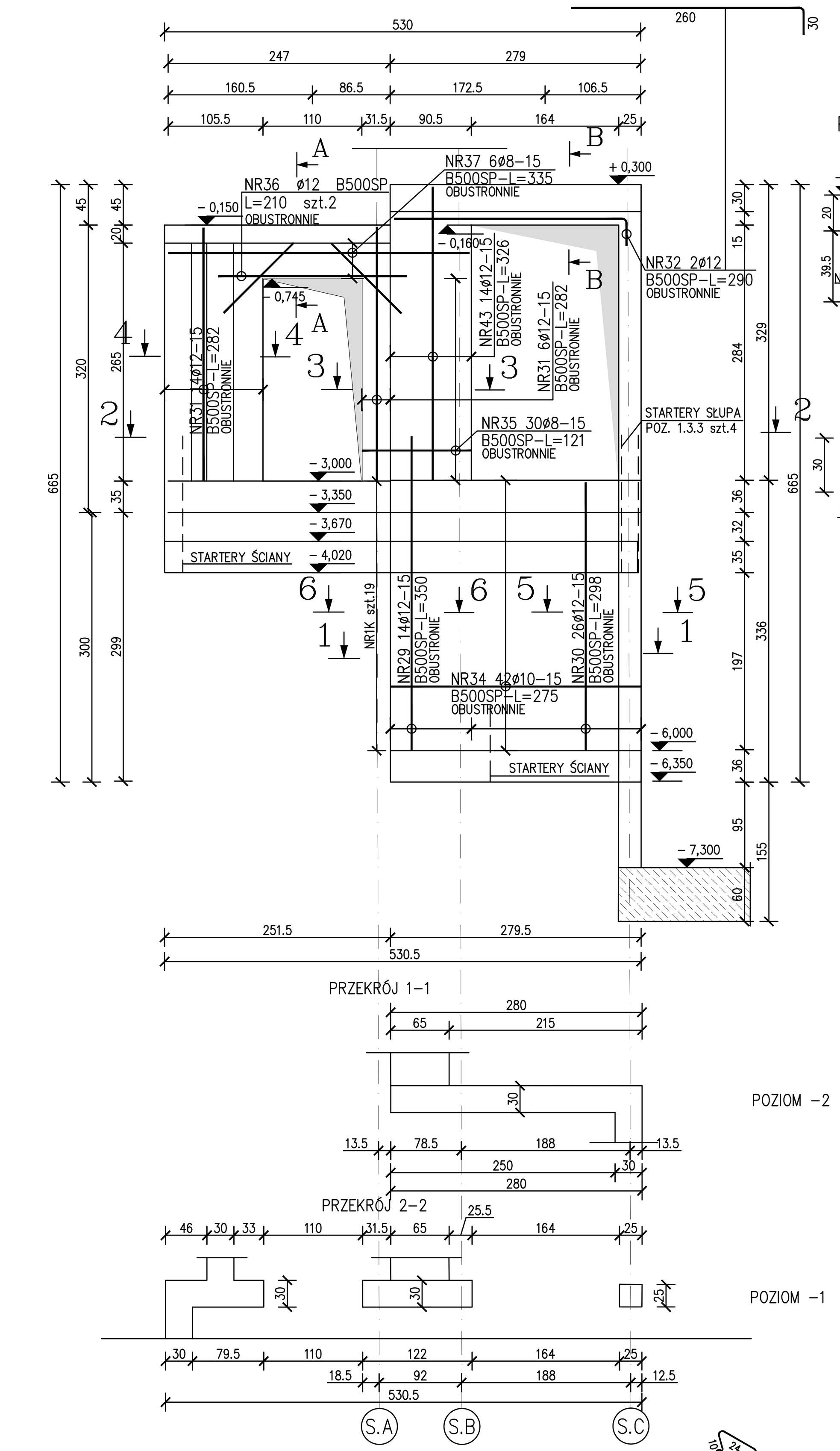

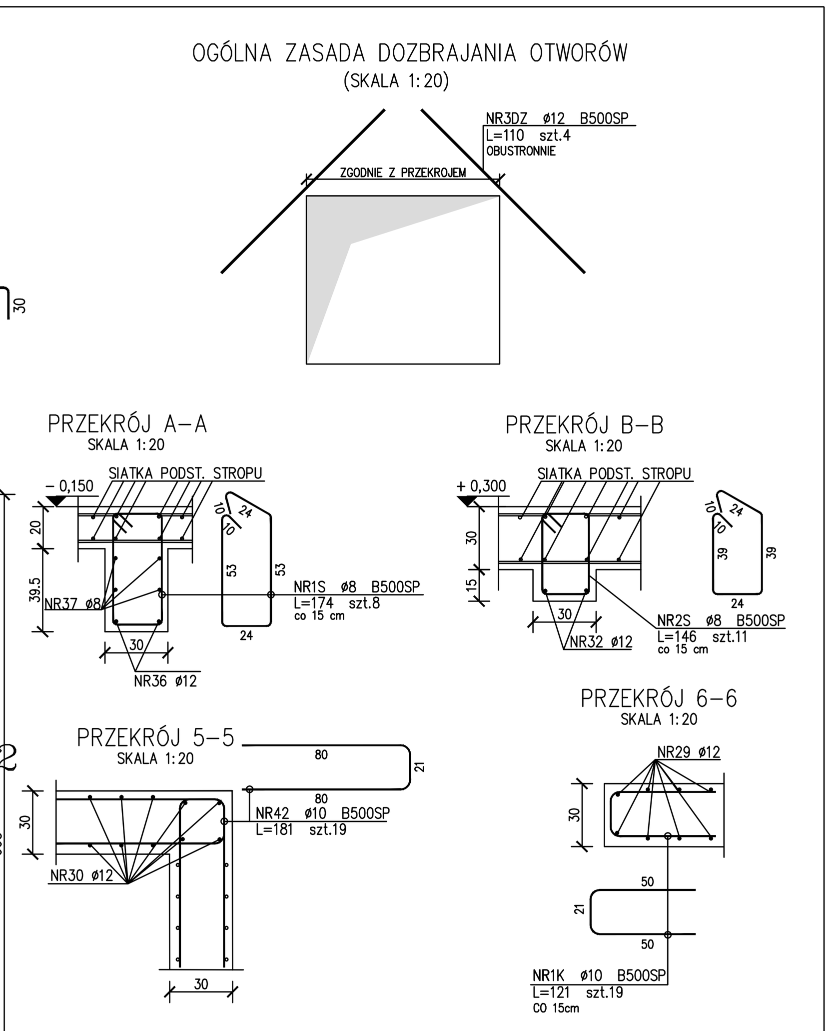

UWAGI:
1. NINIEJSZE OPRACOWANIE ROZPATRYWAĆ Z RYSUNKAMI, BRANŻOWYMI ORAZ POZOSTAŁYMI RYSUNKAMI ŚCIAN.
2. POKAZANE NA RYSUNKU DETALE MOGĄ WYSTĘPOWAĆ JAKO LUSTRZANE ODBICIA–POKAZANE PRĘTY SĄ ZGODNE Z UKŁADEM ŚCIANY.
3. WYMIARY PRĘTÓW GIĘTYCH POKAZANYCH NA RYSUNKU DOTYCZĄ ICH ZEWNĘTRZNYCH KRAWĘDZI.
4. WSZYSTKIE WYMIARY SPRAWDZIĆ NA BUDOWIE.
5. W POŁĄCZENIACH NOWYCH ELEMENTÓW Z ISTNIEJĄCYMI KONIECZNE JEST WYKONANIE WCZEŚNIEJSZYCH ODKRYWEK TYNKÓW.
6. PRĘTY WKLEJANE NA ŻYWICĘ.
7. STARTERY POKAZANO NA RYS. 001 I 007

UWAGA:
Geometrię siatek i prętów zbrojeniowych dostosować do nowo projektowanego układu ścian.

SPRAWDZONO I ZAADAPTOWANO DO PROJEKTU ZAMIENNEGO
dr inż. arch. Krzysztof Kozłowski
mgr inż. Bartosz Piotrowski

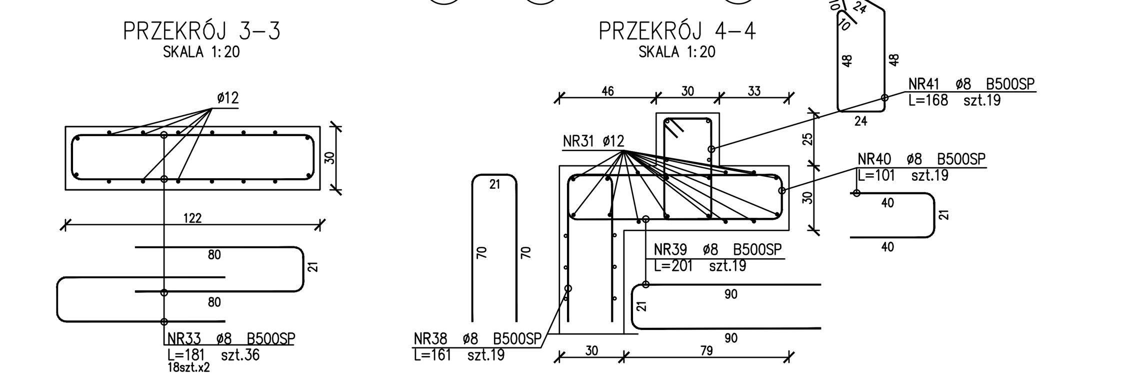

BETON C30/37
STAL ZBROJENIOWA A–IIIN (B500SP)
KLASA EKSPOZYCJI: XC4
OTULINA ŚCIANY: 2.5cm (WEWNĘTRZNA)
3.5cm (ZEWNĘTRZNA)

DYSTANS ŚCIENNY

SKALA 1:20

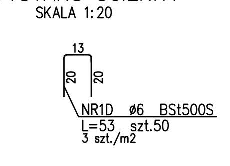

LOKALIZACJA ŚCIANY

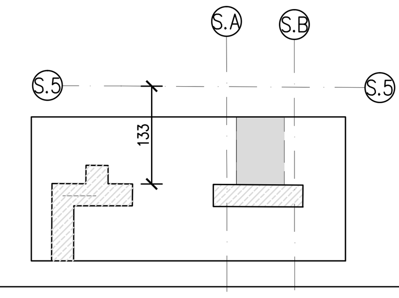

ZESTAWIENIE STALI

Nr pręta	ø	Stal	Długość pręta	Liczba prętów na 1 poz.	Liczba pozycji	Liczba prętów łącznie	Długość łączna B500SP ø8	B500SP ø10	B500SP ø12	BSt500S ø6
[–]	[mm]	[–]	[m]	[szt]			[m]			
1D	6	BSt500S	0,53	50	1	50				26,50
1K	10	B500SP	1,21	19	1	19		22,99		
1S	8	B500SP	1,74	8	1	8	13,92			
29	12	B500SP	3,50	14	1	14			49,00	
2S	8	B500SP	1,46	11	1	11	16,06			
30	12	B500SP	2,98	26	1	26			77,48	
31	12	B500SP	2,82	20	1	20			56,40	
32	12	B500SP	2,90	2	1	2			5,80	
33	8	B500SP	1,81	36	1	36	65,16			
34	10	B500SP	2,75	42	1	42		115,50		
35	8	B500SP	1,21	30	1	30	36,30			
36	12	B500SP	1,85	2	1	2			3,70	
37	8	B500SP	3,35	6	1	6	20,10			
38	8	B500SP	1,61	19	1	19	30,59			
39	8	B500SP	2,01	19	1	19	38,19			
3DZ	12	B500SP	1,10	4	1	4			4,40	
40	8	B500SP	1,01	19	1	19	19,19			
41	8	B500SP	1,68	19	1	19	31,92			
42	10	B500SP	1,81	19	1	19		34,39		
43	12	B500SP	3,26	14	1	14			45,64	
Razem długość prętów						[mb]	271,43	172,88	242,42	26,50
Masa jednostkowa						[kg/mb]	0,395	0,617	0,888	0,222
Masa prętów dla danej średnicy						[kg]	107,2	106,7	215,3	5,9
Masa łącznie						[kg]	435,1			

TEN RYSUNEK OBJĘTY JEST PRAWAMI AUTORSKIMI FIRMY WARSZTAT ARCHITEKTURY
NIE MOŻE BYĆ UŻYWANY ORAZ REPRODUKOWANY W CZĘŚCI LUB CAŁOŚCI BEZ PISEMNEJ ZGODY
WSZYSTKIE INFORMACJE OTRZYMANE DROGĄ ELEKTRONICZNĄ WAŻNE SĄ WYŁĄCZNIE WRAZ Z ODPOWIEDNIM WYDRUKIEM I PODPISEM

INWESTOR
TEATR WYBRZEŻE
80–834 GDAŃSK
ul. Św. Ducha 2

PROJEKT
Dostosowanie projektu Budynku Głównego Teatru Wybrzeże przy ul. św. Ducha 2 w Gdańsku, opracowanego przez Autorską Pracownię Architektoniczną Jacek Bułat na podstawie umowy nr 134/2014 do rozwiązania projektowego widowni, opracowanego przez Warsztat Architektury Pracownia Autorska Krzysztof Kozłowski na podstawie umowy nr 124/2015, wraz z opracowaniami branżowymi, w tym technologii scenicznej 80–834 Gdańsk, działki nr 234/1, 235, 236, 237, 238/4; obr. 89

WAPA WARSZTAT ARCHITEKTURY PRACOWNIA AUTORSKA
81-844 SOPOT, Armii Krajowej 85; tel./faks (58) 551-45-59; www.wapa.pl; pracownia@wapa.pl

GŁÓWNY PROJEKTANT
mgr inż. arch. JACEK BUŁAT
upr. nr 47/85/PW

BP PROJEKT

PROJEKTANT
mgr inż. BARTOSZ PIOTROIWSKI
upr. nr POM/0331/POOK/11

SPRAWDZAJĄCY
inż. ANTONI GRONEK
upr. bud. nr 3423/Gd/88

WSPÓŁPRACA
inż. ALINA NIEMIEC

NAZWA OPRACOWANIA
PROJEKT WYKONAWCZY

BRANŻA	NR TECZKI	FAZA
KONSTRUKCJA	KF1	PW

RYSUNEK
ŚCIANY ŻELBETOWE PODSCENIA

SKALA	NR RYSUNKU
1:50,1:20	K9.11
DATA 30.12.2016	

NAZWA PLIKU
K9.11 – ŚCIANY ŻELBETOWE PODSCENIA.dwg