SZAFY SZATNI
skala 1:5, 1:10, 1:20

SZAFA SZATNI TYPOWA
RZUT / SKALA 1:20

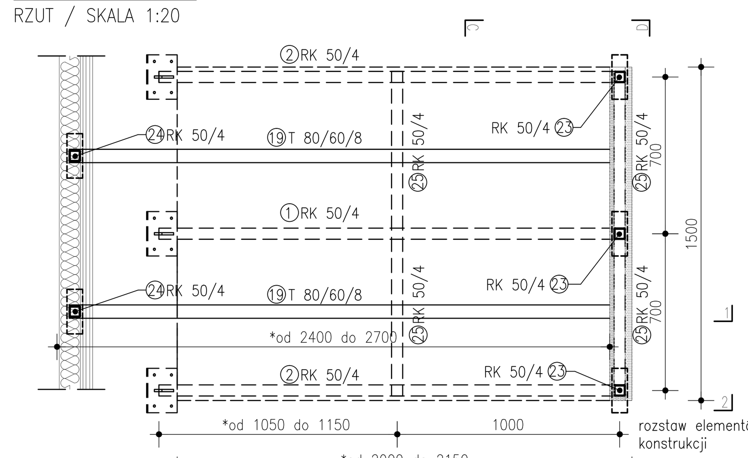

SZAFA SZATNI ZE SŁUPEM
RZUT/ SKALA 1:20

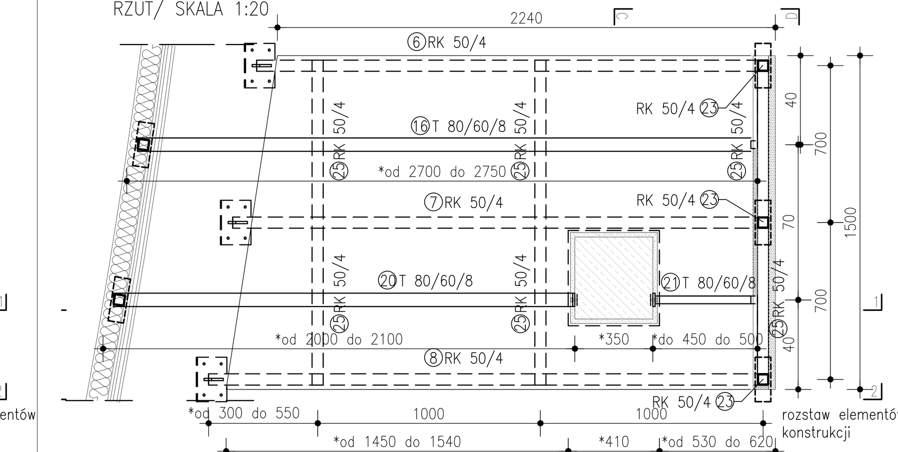

SZAFA SZATNI POJEDYNCZA
RZUT / SKALA 1:20

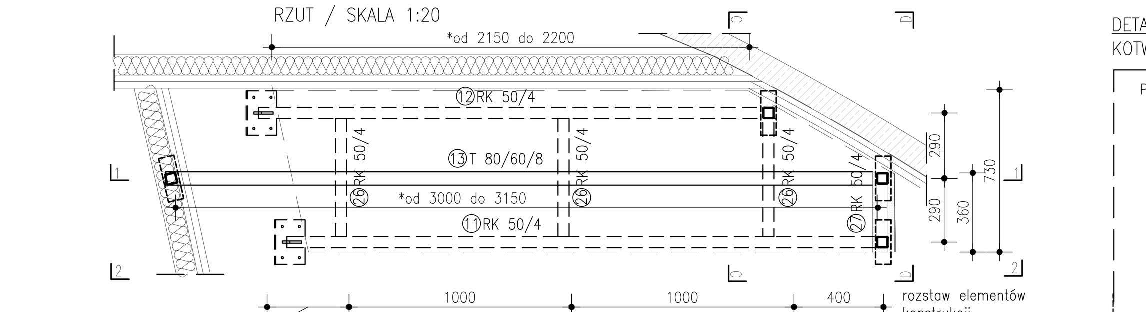

SZAFA SZATNI TYPOWA
PRZEKRÓJ 1-1 / SKALA 1:20

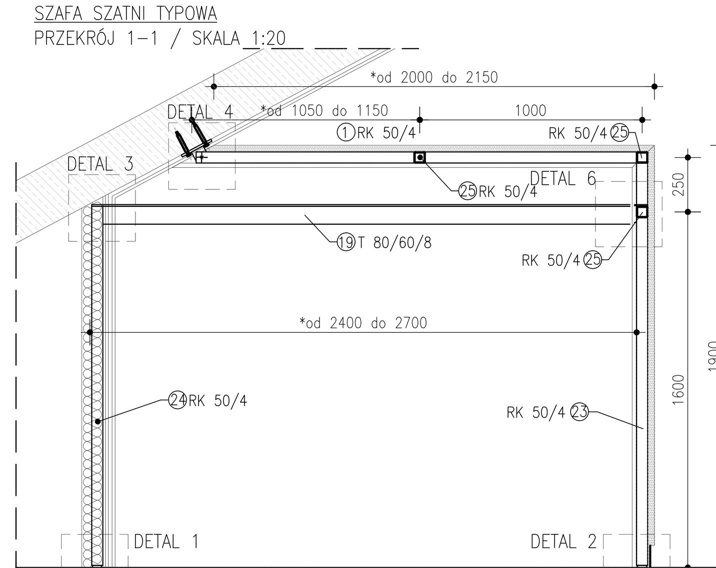

SZAFA SZATNI ZE SŁUPEM
PRZEKRÓJ 1-1 / SKALA 1:20

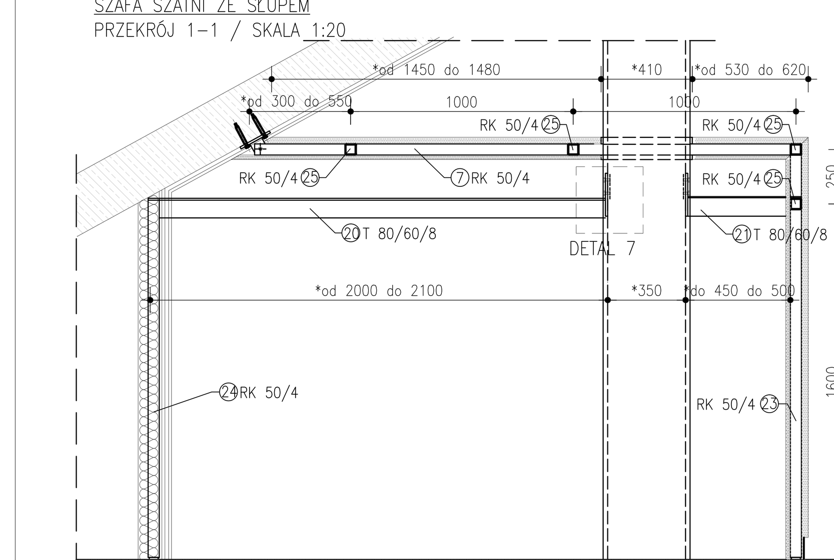

SZAFA SZATNI POJEDYNCZA
PRZEKRÓJ 1-1 /SKALA 1:20

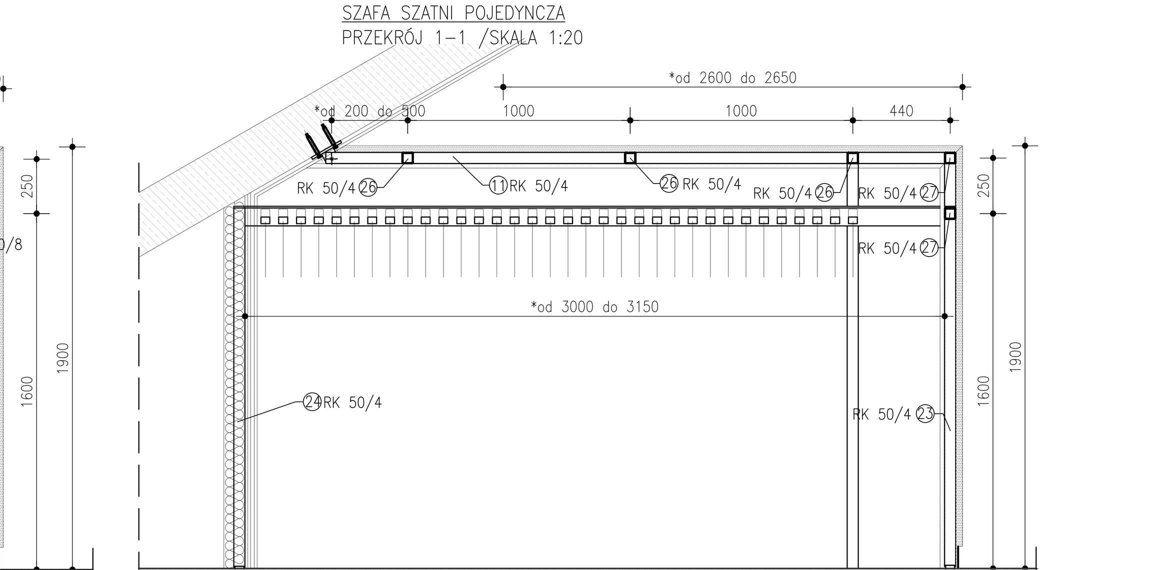

SZAFA SZATNI TYPOWA
WIDOK 2-2 / SKALA 1:20

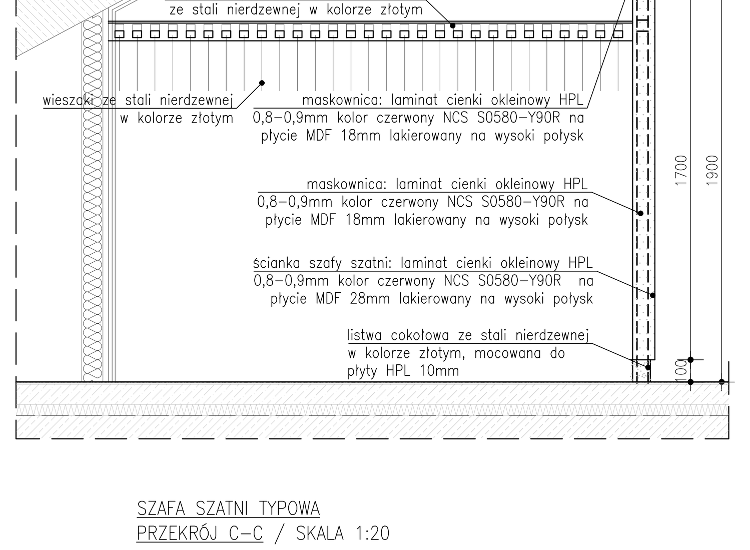

SZAFA SZATNI ZE SŁUPEM
WIDOK 2-2 / SKALA 1:20

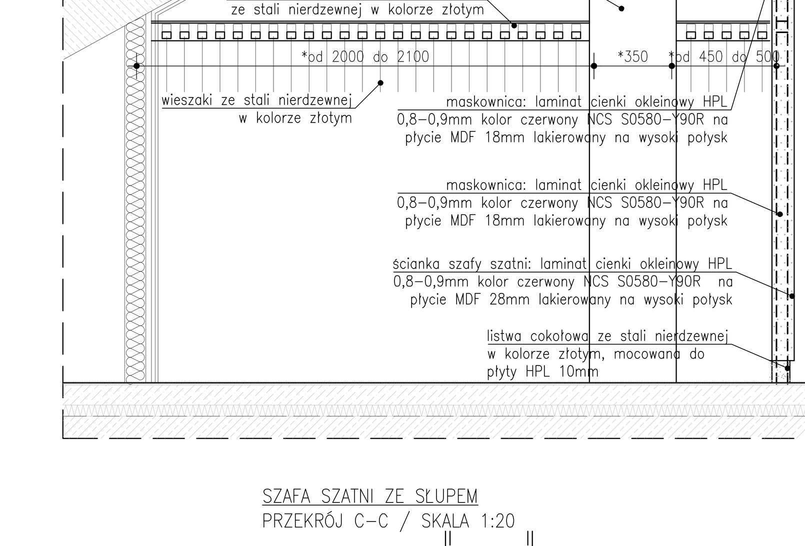

SZAFA SZATNI POJEDYNCZA
WIDOK 2-2 /SKALA 1:20

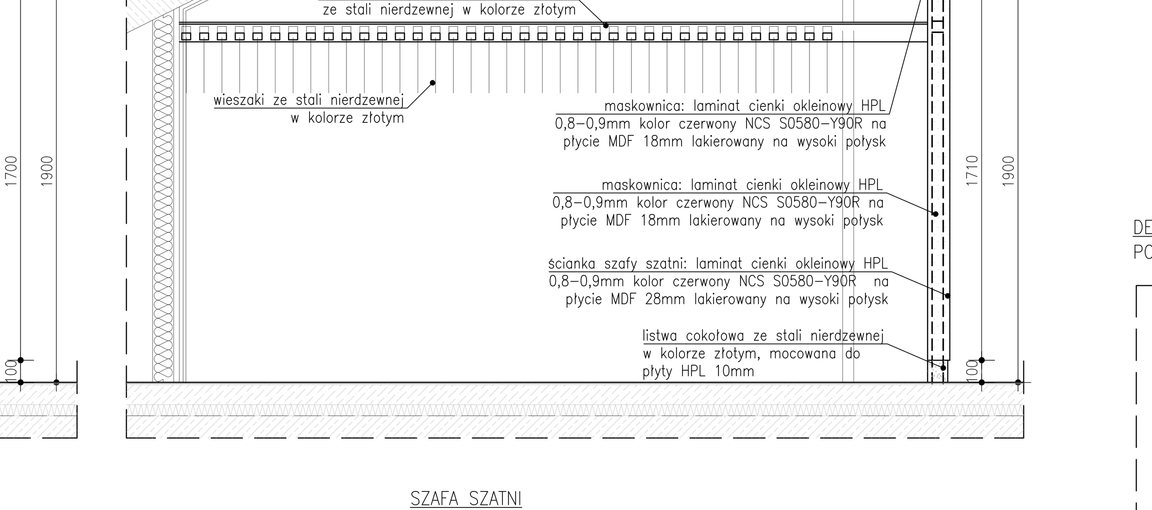

SZAFA SZATNI TYPOWA
PRZEKRÓJ C-C / SKALA 1:20

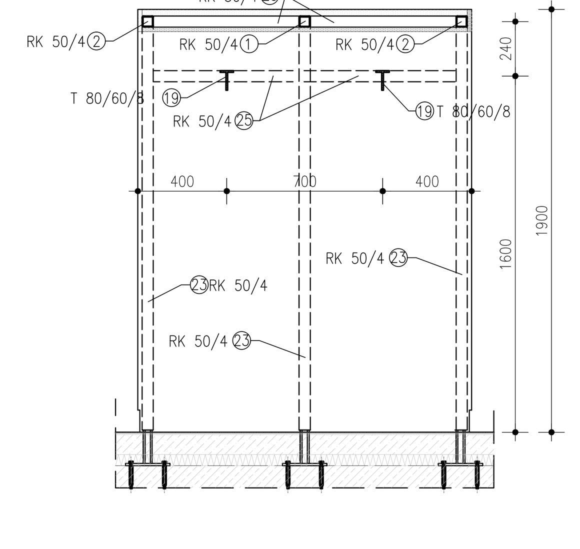

SZAFA SZATNI ZE SŁUPEM
PRZEKRÓJ C-C / SKALA 1:20

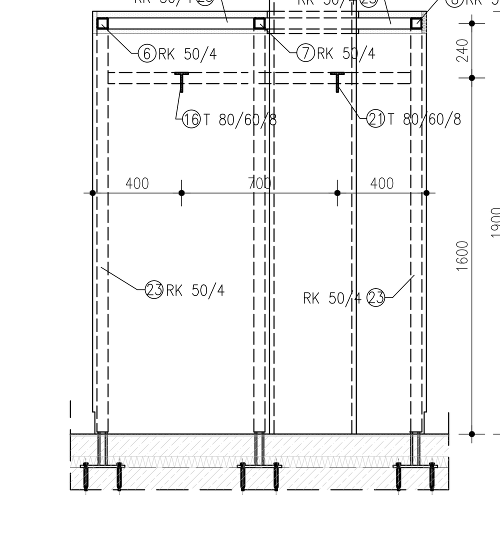

SZAFA SZATNI
PRZEKRÓJ C-C / SKALA 1:20

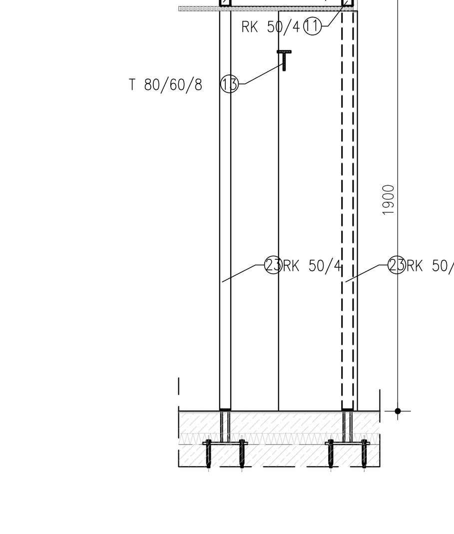

DETAL 1
KOTWIENIE SŁUPKA / SKALA 1:5

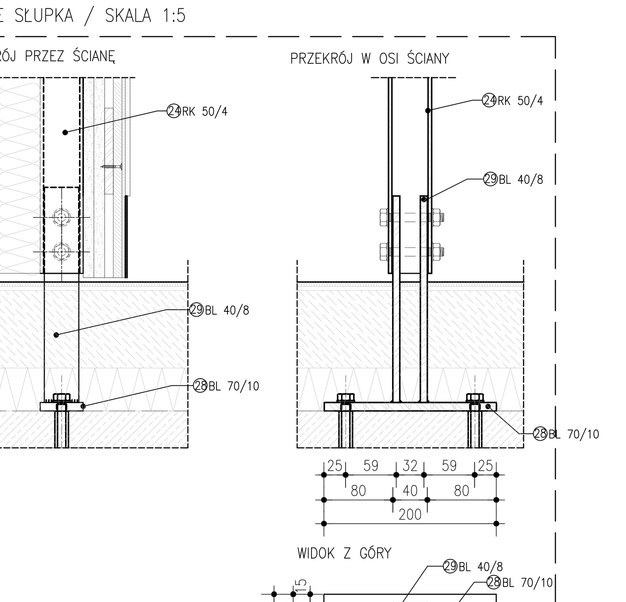

SZAFA SZATNI 2
COKÓŁ / SKALA 1:5

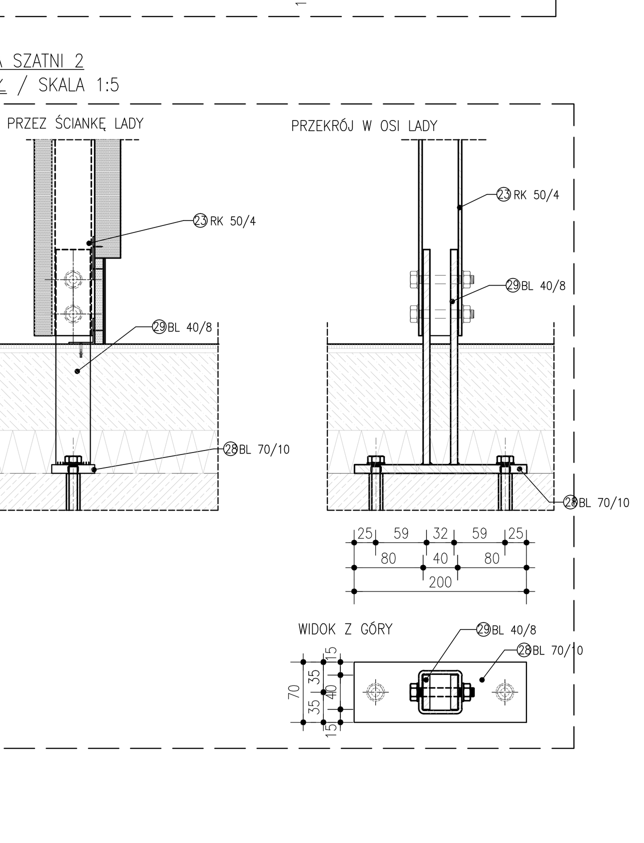

DETAL 4
KOTWA ŚCIENNA / SKALA 1:2

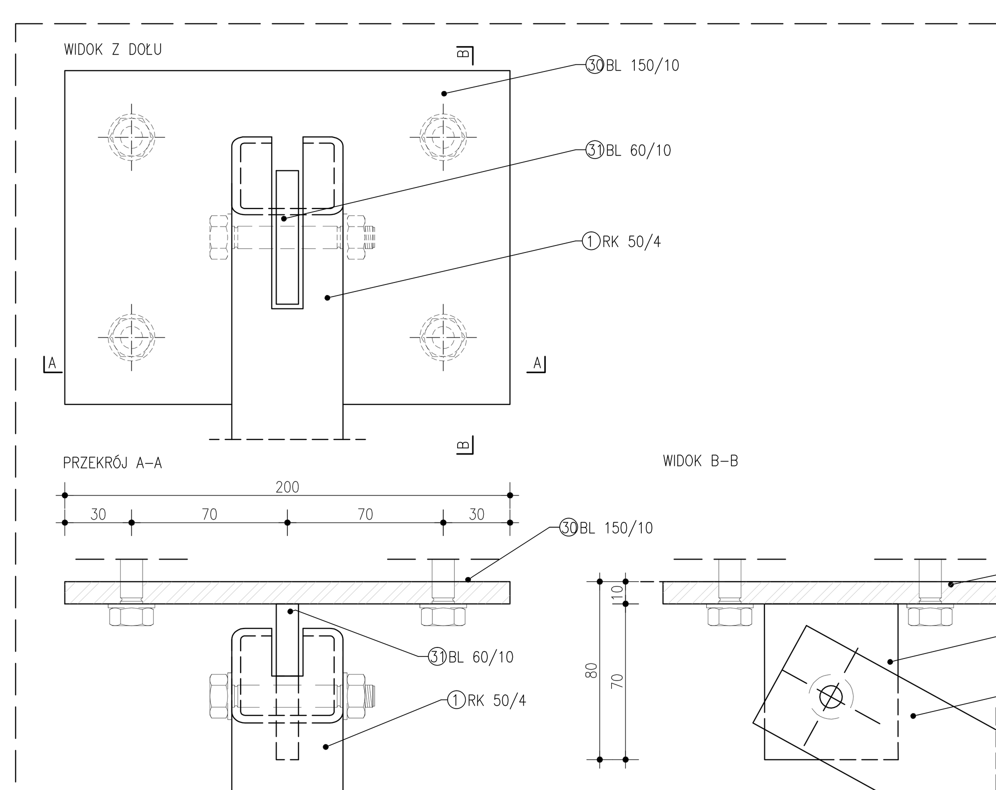

DETAL 3
POŁĄCZENIE TEOWNIKA ZE SŁUPKIEM / SKALA 1:2

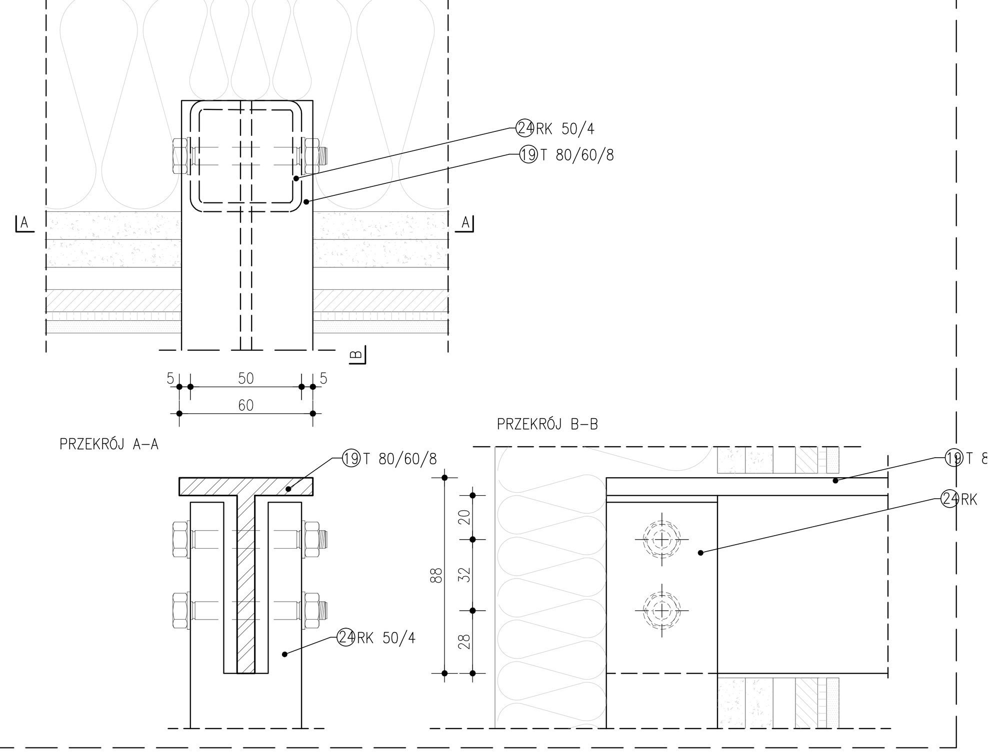

DETAL 6
MOCOWANIE WIESZAKÓW DO KONSTRUKCJI SZAFY / SKALA 1:2

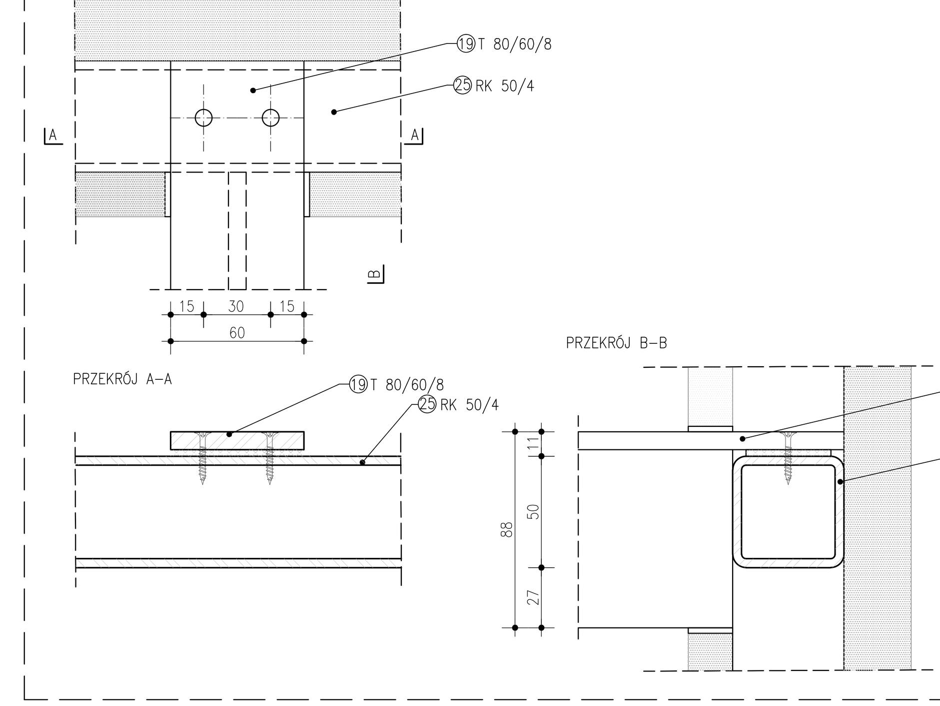

DETAL 7
KOTWA PRZY SŁUPIE / SKALA 1:2

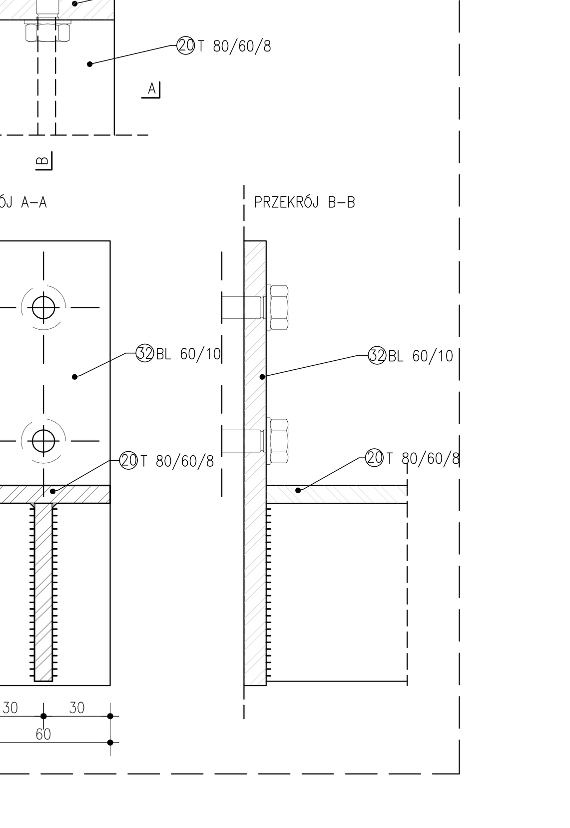

ZESTAWIENIE STALI PROFILOWEJ

POZ.	NUMER ELEMENTU	NAZWA ELEMENTU	DŁUGOŚĆ [mm]	GATUNEK STALI	LICZBA SZTUK	DŁ. RAZEM [m]	MASA JEDN. [kg/m]	MASA 1 ELEM. [kg]	MASA RAZEM [kg]
SZAFY	1	RK50x50x4	1980	S235JR	1	1,98	5,64	11,17	11,17
SZAFY	2	RK50x50x4	1988	S235JR	2	3,976	5,64	11,21	22,42
SZAFY	3	RK50x50x4	2025	S235JR	2	4,05	5,64	11,42	22,84
SZAFY	4	RK50x50x4	2071	S235JR	2	4,142	5,64	11,68	23,36
SZAFY	5	RK50x50x4	2132	S235JR	2	4,264	5,64	12,02	24,05
SZAFY	6	RK50x50x4	2246	S235JR	2	4,492	5,64	12,67	25,33
SZAFY	7	RK50x50x4	2346	S235JR	2	4,692	5,64	13,23	26,46
SZAFY	8	RK50x50x4	2462	S235JR	2	4,924	5,64	13,89	27,77
SZAFY	9	RK50x50x4	2658	S235JR	1	2,658	5,64	14,99	14,99
SZAFY	10	RK50x50x4	2273	S235JR	1	2,273	5,64	12,82	12,82
SZAFY	11	RK50x50x4	2654	S235JR	1	2,654	5,64	14,97	14,97
SZAFY	12	RK50x50x4	2270	S235JR	1	2,27	5,64	12,80	12,80
SZAFY	13	T80x60x8	3194	S235JR	1	3,194	8,79	28,08	28,08
SZAFY	14	T80x60x8	1927	S235JR	1	1,927	8,79	16,94	16,94
SZAFY	15	T80x60x8	678	S235JR	1	0,678	8,79	5,96	5,96
SZAFY	16	T80x60x8	2817	S235JR	2	5,634	8,79	24,76	49,52
SZAFY	17	T80x60x8	2620	S235JR	2	5,24	8,79	23,03	46,06
SZAFY	18	T80x60x8	2566	S235JR	2	5,132	8,79	22,56	45,11
SZAFY	19	T80x60x8	2501	S235JR	2	5,002	8,79	21,98	43,97
SZAFY	20	T80x60x8	1960	S235JR	1	1,96	8,79	17,23	17,23
SZAFY	21	T80x60x8	596	S235JR	1	0,596	8,79	5,24	5,24
SZAFY	22	T80x60x8	3250	S235JR	1	3,25	8,79	28,57	28,57
SZAFY	23	RK50x50x4	1860	S235JR	21	39,06	5,64	10,49	220,30
SZAFY	24	RK50x50x4	1609	S235JR	12	19,308	5,64	9,07	108,90
SZAFY	25	RK50x50x4	655	S235JR	34	22,27	5,64	3,69	125,60
SZAFY	26	RK50x50x4	530	S235JR	6	3,18	5,64	2,99	17,94
SZAFY	27	RK50x50x4	236	S235JR	4	0,944	5,64	1,33	5,32
SZAFY	28	BL10x70	200	S235JR	33	–	–	1,10	36,27
SZAFY	29	BL10x70	240	S235JR	66	–	–	1,32	87,04
SZAFY	30	BL10x150	200	S235JR	19	–	–	2,36	44,75
SZAFY	31	BL10x60	70	S235JR	19	–	–	0,33	6,26
SZAFY	32	BL10x60	200	S235JR	4	–	–	0,94	3,77
OGÓŁEM									1181,81
NADDATEK NA SPOINY 1,8%									21,27
RAZEM:									1203,08
WYKONAĆ: x	1								1203,08

ZESTAWIENIE STALI PROFILOWEJ

POZ.	PROFIL	L	SZT	STAL / GRUPA
1	RK 50x50 x4	L=1980	SZT=1	S235JR SZAFY
2	RK 50x50 x4	L=1988	SZT=2	S235JR SZAFY
3	RK 50x50 x4	L=2025	SZT=2	S235JR SZAFY
4	RK 50x50 x4	L=2071	SZT=2	S235JR SZAFY
5	RK 50x50 x4	L=2132	SZT=2	S235JR SZAFY
6	RK 50x50 x4	L=2246	SZT=2	S235JR SZAFY
7	RK 50x50 x4	L=2346	SZT=2	S235JR SZAFY
8	RK 50x50 x4	L=2462	SZT=2	S235JR SZAFY
9	RK 50x50 x4	L=2658	SZT=1	S235JR SZAFY
10	RK 50x50 x4	L=2273	SZT=1	S235JR SZAFY
11	RK 50x50 x4	L=2654	SZT=1	S235JR SZAFY
12	RK 50x50 x4	L=2270	SZT=1	S235JR SZAFY
13	T 80x60 x8	L=3194	SZT=1	S235JR SZAFY
14	T 80x60 x8	L=1927	SZT=1	S235JR SZAFY
15	T 80x60 x8	L=678	SZT=1	S235JR SZAFY
16	T 80x60 x8	L=2817	SZT=2	S235JR SZAFY
17	T 80x60 x8	L=2620	SZT=2	S235JR SZAFY
18	T 80x60 x8	L=2566	SZT=2	S235JR SZAFY
19	T 80x60 x8	L=2501	SZT=2	S235JR SZAFY
20	T 80x60 x8	L=1960	SZT=1	S235JR SZAFY
21	T 80x60 x8	L=596	SZT=1	S235JR SZAFY
22	T 80x60 x8	L=3250	SZT=1	S235JR SZAFY
23	RK 50x50 x4	L=1860	SZT=21	S235JR SZAFY
24	RK 50x50 x4	L=1609	SZT=12	S235JR SZAFY
25	RK 50x50 x4	L=655	SZT=34	S235JR SZAFY
26	RK 50x50 x4	L=530	SZT=6	S235JR SZAFY
27	RK 50x50 x4	L=236	SZT=4	S235JR SZAFY
28	BL 10x70	L=200	SZT=33	S235JR SZAFY
29	BL 10x70	L=240	SZT=66	S235JR SZAFY
30	BL 10x150	L=200	SZT=19	S235JR SZAFY
31	BL 10x60	L=70	SZT=19	S235JR SZAFY
32	BL 10x60	L=200	SZT=4	S235JR SZAFY

SCHEMAT SZATNI– PARTER, HOL GŁÓWNY
RZUT / SKALA 1:50

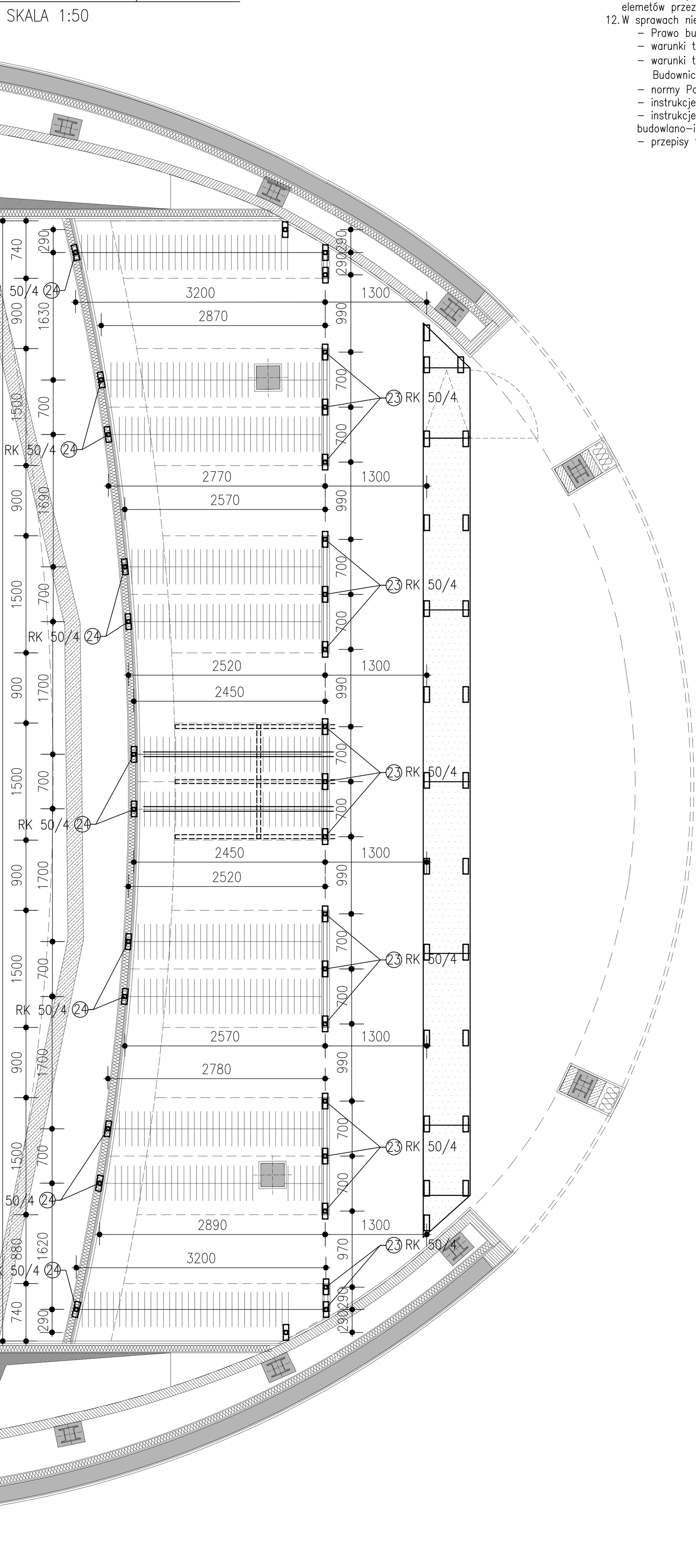

UWAGI:

1. Wykonawca przed przystąpieniem do prac zobowiązany jest do zapoznania się z całą wielobranżową dokumentacją projektu.
2. Rysunki architektoniczne traktować jako NADRZĘDNE i wiążące w przypadku rozbieżności powiadomić Główną Jednostkę Projektową
3. Rysunki konstrukcji służą jedynie ogólnemu, szacunkowemu określeniu materiału dla głównej konstrukcji nośnej poszczególnych elementów oraz pokazaniu gabarytu konstrukcji
4. Dla elementów przed wykonaniem należy na podstwie dokumentacji konstrukcyjnej oraz architektonicznej przygotować rysunki warsztatowe montażu i prefabrykacji konstrukcj stalowych dla elementów wyposażenia wnętrz.
5. Rysunki konstrukcji stalowej elementów rozpatrywać łącznie z rysunkami architektonicznymi dla poszczególnych elementów
6. Wymiary elementów stalowych w mm
7. Przed prefabrykacją konstrukcji, elementów z profili stalowych sprawdzić możliwości transportowe, oraz możliwość montażu elementów na obiekcie
8. Wszystkie wymiary w miejscu montażu przed wykonaniem elementu zinwentaryzować na budowie i wprowdzić niezbędne korekty geometrii
9. Wszystkie profile istniejące na etapie realizacji należy zinwentaryzowqć i sprawdzić stan faktyczny na obiekcie
10. Powłoki malarskie, zabezpieczenia p.poż dla elemntów stalowych zgodnie z wytycznymi architektury oraz wymogami PN-EN
11. Jakość spoin wykonywanych na zakładzie prefabrykacji oraz na budowie zgodnie z obowiązującymi normami.
12. Spoiny widoczne szlifować na gładko zgodnie z wytycznymi dokumentacji architektonicznej
13. Długość śrub, kotew chemicznych do montażu w elementach żelbetowych oraz ceglanych dopasować do grubości łączonych elementów z uwzględnieniem zastosowanych nakrętek i podłoża, do którego wykonane będzie kotwienie
14. O wszystkich rozbieżnościach pomiędzy projektami branżowymi, zaistniałymi na budowie Wykonawca jest zobowiazany poinformować jednostkę projektową przed wykonaniem elementu
15. W miejscu wykonania elementów na etapie reazliacji należy każdorazowo wykonać pełne rozpoznanie i niezbędne odkrywki ze względu na specyfikę obiektu, na którym realizowne są prace budowlane
16. W razie stwierdzenia po wykonaniu odkrywek niezgodności układu nośnego w stosunki do założonego w dokumentacji, złego stanu techicznego odkrytego elementu przeznaczonego na którym projektowane jest oparcie. mocowanie należy powiadomić nadzór autorski.
17. Ze względu na specyfikę obiektu należy liczyć się z koniecznością wykonania dodatkowego rozpoznania na budowie oraz opracowania dodtkowych rozwiązań zamiennych dla konstrukcji stalowej dostosowanych do zastanej sytuacji
18. Kotwienie elemntów stalowych do żelbetu, muru celganego na kotwy chemiczne, dla części elementów należy wykonać kotwienia na przestrzał przez element nośny stropu/ściany
19. Dla zakotwienia w istniejącą konstrukcję każdorazowo należy wykonać próbę wyrywanie wykonanego zakotwienia elementów.
20. Zamianę podziału elementów, sposobu łacznia ze względu na ułatwienie montażu, transportu należy zatwierdzić u Głownego Projektanta Konstrukcji oraz Architektury.
21. Dla konstrukcji poddawanych ocynkowi należy wykonać rysunki warsztatowe z podziałem, otowrowaniem elemetów przeznaczonych do cynkowania
12. W sprawach nie określonych dokumentacją obowiązują:
   – Prawo budowlane
   – warunki techniczne, jakim powinny odpowiadać budynki ich usytuowanie
   – warunki techniczne wykonania i odbioru robót budowlano-montażowych (wg Ministerstwa Budownictwa i Instytutu Techniki Budowlanej),
   – normy Polskiego Komitetu Normalizacyjnego (P.K.N.),
   – instrukcje, wytyczne, świadectwa dopuszczenia, atesty Instytutu Techniki Budowlanej,
   – instrukcje, wytyczne i warunki techniczne producentów i dostawców materiałów budowlano-instalacyjnych,
   – przepisy techniczne instytucji kontrolujacych jakość materiałów i wykonywanych robót.

SCHEMAT LOKALIZACJI

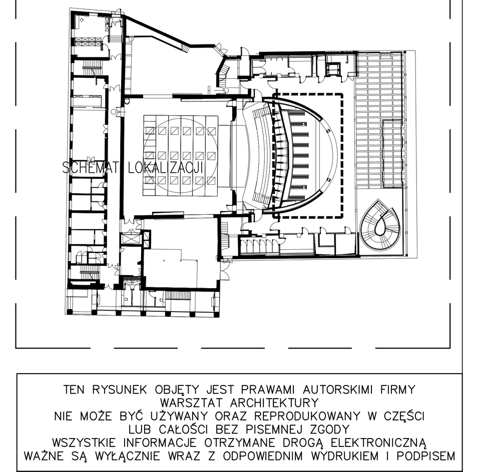

TEN RYSUNEK OBJĘTY JEST PRAWAMI AUTORSKIMI FIRMY WARSZTAT ARCHITEKTURY
NIE MOŻE BYĆ UŻYWANY ORAZ REPRODUKOWANY W CZĘŚCI LUB CAŁOŚCI BEZ PISEMNEJ ZGODY
WSZYSTKIE INFORMACJE OTRZYMANE DROGĄ ELEKTRONICZNĄ WAŻNE SĄ WYŁĄCZNIE WRAZ Z ODPOWIEDNIM WYDRUKIEM I PODPISEM

INWESTOR
TEATR WYBRZEŻE
80–834 GDAŃSK
ul. Św. Ducha 2

PROJEKT
Dostosowanie projektu Budynku Głównego Teatru Wybrzeże przy ul. św. Ducha 2 w Gdańsku, opracowanego przez Autorską Pracownię Architektoniczną Jacek Bułat na podstawie umowy nr 134/2014 do rozwiązania projektowego widowni, opracowanego przez Warsztat Architektury Pracownia Autorska Krzysztof Kozłowski na podstawie umowy nr 124/2015, wraz z opracowaniami branżowymi, w tym technologii scenicznej 80–834 Gdańsk, działki nr 234/1, 235, 236, 237, 238/4; obr. 89

WAPA WARSZTAT ARCHITEKTURY PRACOWNIA AUTORSKA
81-844 SOPOT, Armii Krajowej 85; tel./faks (58) 551-45-59; www.wapa.pl; pracownia@wapa.pl

GŁÓWNY PROJEKTANT
mgr inż. arch. JACEK BUŁAT
upr. nr 47/85/PW

BP PROJEKT

PROJEKTANT
mgr inż. BARTOSZ PIOTROWSKI
upr. nr POM/0331/POOK/11

SPRAWDZAJĄCY
inż. ANTONI GRONEK
upr. bud. nr 3423/Gd/88

WSPÓŁPRACA
inż. ALINA NIEMIEC

NAZWA OPRACOWANIA
PROJEKT WYKONAWCZY

BRANŻA	NR TECZKI	FAZA
KONSTRUKCJA	KF1	PW

RYSUNEK
SZAFY SZATNI

SKALA	NR RYSUNKU
1:5, 1:10, 1:20	K10.07b
DATA 30.12.2016	

NAZWA PLIKU
K_PW_TEATR_FOYER_lady i szafy szatni_201708_25.dwg