RG

SCHEMAT IDEOWY ROZDZIELNICY RG - ROZDZIELNICA GŁOWNA

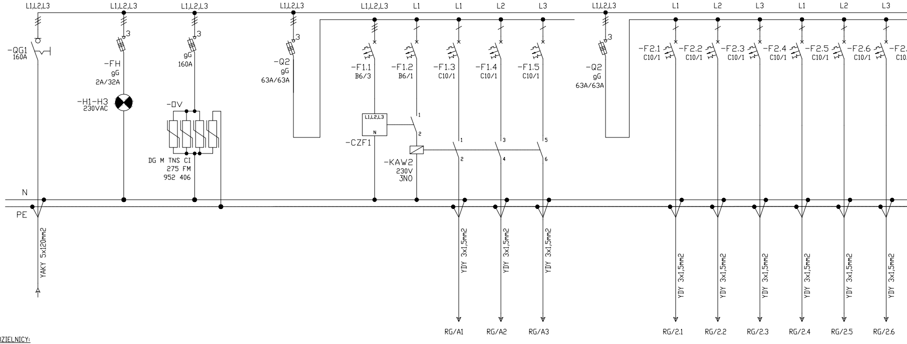
L1,L2,L3
L1
L2
L3
-QG1
160A
-FH
gG
2A/32A
-H1-H3
230VAC
gG
160A
-OV
DG M TNS CI
275 FM
952 406
-Q2
gG
63A/63A
-F1.1
B6/3
-F1.2
B6/1
-F1.3
C10/1
-F1.4
C10/1
-F1.5
C10/1
-CZF1
-KAW2
230V
3NO
-F2.1
C10/1
-F2.2
C10/1
-F2.3
C10/1
-F2.4
C10/1
-F2.5
C10/1
-F2.6
C10/1
N
PE
YAKY 5x120mm2
YDY 3x1,5mm2
RG/A1
RG/A2
RG/A3
RG/2.1
RG/2.2
RG/2.3
RG/2.4
RG/2.5
RG/2.6

PARAMETRY ROZDZIELNICY:
Un=3x230/400V; In=160A; IP54

OPIS ODPŁYWU	ZASILANIE	SYGNALIZACJA OBECNOŚCI NAPIĘCIA	OCHRONA PRZEPIĘCIOWA OGRANICZNIK PRZEPIĘĆ	ZABEZPIECZENIE	PIRZEKAŹNIK ZDROWEJ FAZY	STROWANIE AW	OŚWIETLENIE AWARYJNE PĘTLA 1	OŚWIETLENIE AWARYJNE PĘTLA 2	OŚWIETLENIE AWARYJNE PĘTLA 3	SEKCJA OŚWIETLENIA BIURA	OŚWIETLENIE PODSTAWOWE PARTER	OŚWIETLENIE PODSTAWOWE PARTER	OŚWIETLENIE PODSTAWOWE PARTER	OŚWIETLENIE PODSTAWOWE PARTER	OŚWIETLENIE PODSTAWOWE PIĘTRO	OŚWIETLENIE PODSTAWOWE PIĘTRO
kj śr. [-]	0,37															
Pi [kW]	210,0	-	-	-	-	-	0,1	0,1	0,1	-						
Ps [kW]	76,8	-FH	-OV	-	-FAW1	-FAW2	-FAW3	-FAW4	-FAW5	-Q2	-F2.1	-F2.2	-F2.3	-F2.4	-F2.5	-F2.6

Wszelkie prawa dotyczące ochrony własności intelektualnej zastrzeżone

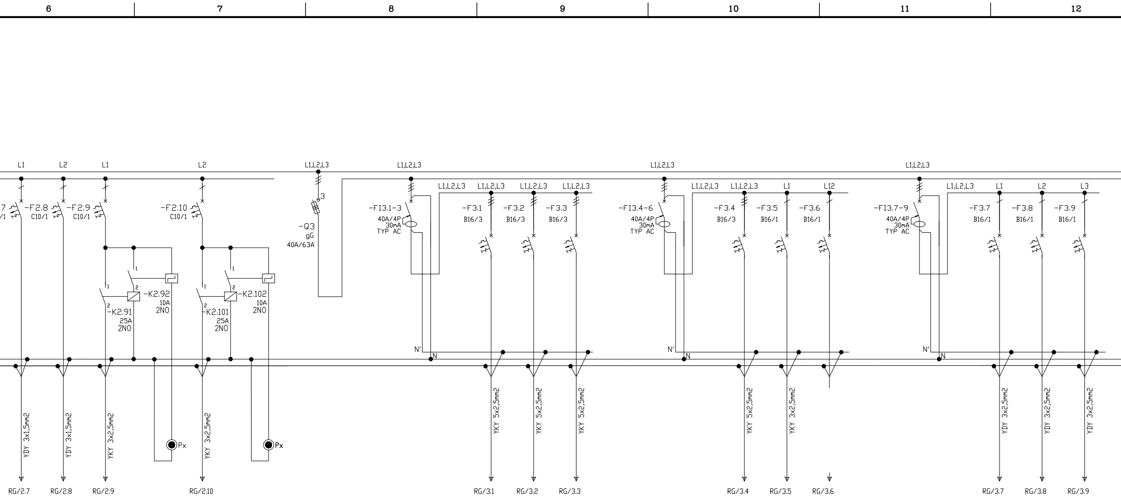
6
7
8
9
10
11
12
L1
L2
L1
L2
L1,L2,L3
L1,L2,L3
L1,L2,L3
L1,L2,L3
7
/1
-F2.8
C10/1
-F2.9
C10/1
-F2.10
C10/1
3
-Q3
gG
40A/63A
1
2
-K2.92
10A
2NO
1
2
-K2.91
25A
2NO
1
2
-K2.102
10A
2NO
1
2
-K2.101
25A
2NO
-FI3.1-3
40A/4P
30mA
TYP AC
L1,L2,L3
L1,L2,L3
L1,L2,L3
L1,L2,L3
-F3.1
B16/3
-F3.2
B16/3
-F3.3
B16/3
N'
N
-FI3.4-6
40A/4P
30mA
TYP AC
L1,L2,L3
L1,L2,L3
L1
L12
-F3.4
B16/3
-F3.5
B16/1
-F3.6
B16/1
N'
N
-FI3.7-9
40A/4P
30mA
TYP AC
L1,L2,L3
L1
L2
L3
-F3.7
B16/1
-F3.8
B16/1
-F3.9
B16/1
N'
N
YDY 3x1,5mm2
YDY 3x1,5mm2
YKY 3x2,5mm2
Px
YKY 3x2,5mm2
Px
YKY 5x2,5mm2
YKY 5x2,5mm2
YKY 5x2,5mm2
YKY 5x2,5mm2
YKY 3x2,5mm2
YDY 3x2,5mm2
YDY 3x2,5mm2
YDY 3x2,5mm2
RG/2.7
RG/2.8
RG/2.9
RG/2.10
RG/3.1
RG/3.2
RG/3.3
RG/3.4
RG/3.5
RG/3.6
RG/3.7
RG/3.8
RG/3.9

OŚWIETLENIE PODSTAWOWE PIĘTRO	OŚWIETLENIE PODSTAWOWE PIĘTRO	OŚWIETLENIE PODSTAWOWE GARAŻ	UKŁAD STEROWANIA OŚWIETLENIEM	OŚWIETLENIE PODSTAWOWE GARAŻ	UKŁAD STEROWANIA OŚWIETLENIEM	SEKCJA GNIAZDA BIURA	WYŁĄCZNIK RóŻNICOWOPRĄDOWY	ZASILANIE BRAMA	ZASILANIE BRAMA	ZASILANIE BRAMA	WYŁĄCZNIK RóŻNICOWOPRĄDOWY	ZASILANIE BRAMA	gniazda ogólne	REZERWA	WYŁĄCZNIK RóŻNICOWOPRĄDOWY	GNIAZDO OGóLNE PARTER	GNIAZDO OGóLNE PARTER	GNIAZDO OGóLNE PARTER
			-		-	-	-	1,2	1,2	1,2	-	1,2	1,0	-	-	1,0	1,0	1,0
-F2.7	-F2.8	-F2.9	-	-F2.10	-	-Q3	-FI3.1-3	-F3.1	-F3.2	-F3.3	-FI3.4-6	-F3.4	-F3.5	-F3.6	-FI3.7-9	-F3.7	-F3.8	-F3.9

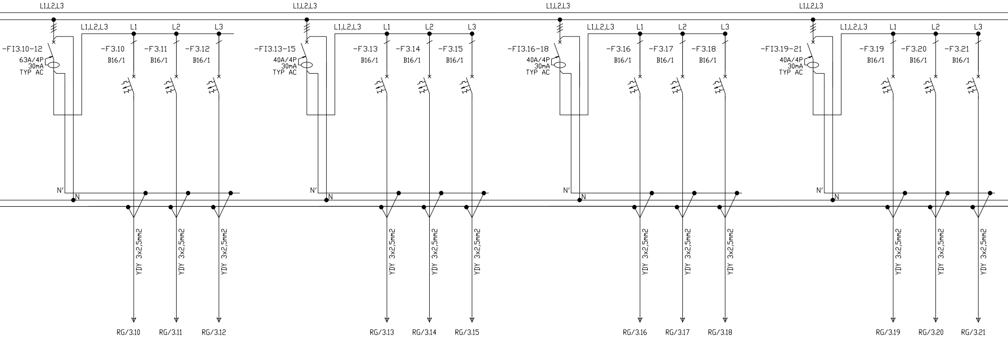
L1,L2,L3
L1,L2,L3
L1
L2
L3
-FI3.10-12
63A/4P
30mA
TYP AC
-F3.10
B16/1
-F3.11
B16/1
-F3.12
B16/1
N'
N
YDY 3x2,5mm2
YDY 3x2,5mm2
YDY 3x2,5mm2
RG/3.10
RG/3.11
RG/3.12
L1,L2,L3
L1,L2,L3
L1
L2
L3
-FI3.13-15
40A/4P
30mA
TYP AC
-F3.13
B16/1
-F3.14
B16/1
-F3.15
B16/1
N'
N
YDY 3x2,5mm2
YDY 3x2,5mm2
YDY 3x2,5mm2
RG/3.13
RG/3.14
RG/3.15
L1,L2,L3
L1,L2,L3
L1
L2
L3
-FI3.16-18
40A/4P
30mA
TYP AC
-F3.16
B16/1
-F3.17
B16/1
-F3.18
B16/1
N'
N
YDY 3x2,5mm2
YDY 3x2,5mm2
YDY 3x2,5mm2
RG/3.16
RG/3.17
RG/3.18
L1,L2,L3
L1,L2,L3
L1
L2
L3
-FI3.19-21
40A/4P
30mA
TYP AC
-F3.19
B16/1
-F3.20
B16/1
-F3.21
B16/1
N'
N
YDY 3x2,5mm2
YDY 3x2,5mm2
YDY 3x2,5mm2
RG/3.19
RG/3.20
RG/3.21

WYŁĄCZNIK RÓŻNICOWOPRĄDOWY	GNIAZDO OGóLNE PIĘTRO	GNIAZDO OGóLNE PIĘTRO	GNIAZDO OGóLNE PIĘTRO
-	1,0	1,0	0,5
-FI3.10-12	-F3.10	-F3.11	-F3.12

WYŁĄCZNIK RÓŻNICOWOPRĄDOWY	GNIAZDO PARTER PRZY ZLEWIE	GNIAZDO PARTER PRZY ZLEWIE	GNIAZDO PIĘTRO PRZY ZLEWIE
-	1,5	1,5	1,5
-FI3.13-15	-F3.13	-F3.14	-F3.15

WYŁĄCZNIK RÓŻNICOWOPRĄDOWY	GNIAZDO LODóWKA PARTER	GNIAZDO CZAJNIK PARTER	GNIAZDO OGóLNE
-	0,5	0,5	0,5
-FI3.16-18	-F3.16	-F3.17	-F3.18

WYŁĄCZNIK RÓŻNICOWOPRĄDOWY	GNIAZDO LODóWKA PIĘTRO	GNIAZDO ZMYWARKA PIĘTRO	GNIAZDO OGóLNE PIĘTRO
-	1,0	1,0	1,0
-FI3.19-21	-F3.19	-F3.20	-F3.21

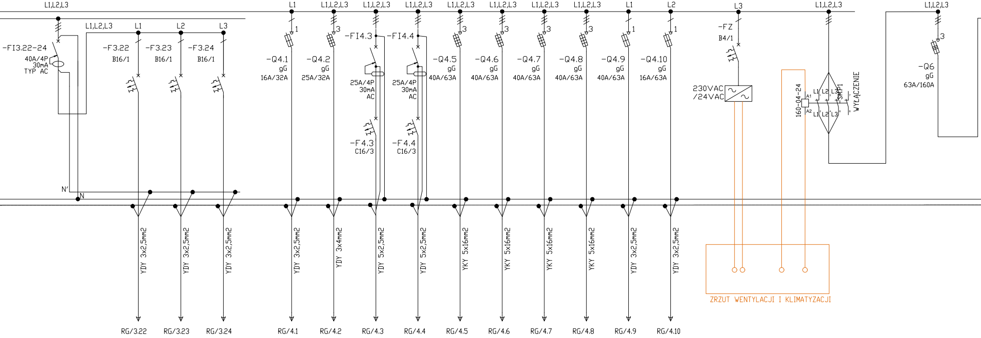
L1,L2,L3
-FI3.22-24
40A/4P
30mA
TYP AC
L1,L2,L3
L1
L2
L3
-F3.22
B16/1
-F3.23
B16/1
-F3.24
B16/1
N'
N
L1
L1,L2,L3
L1,L2,L3
L1,L2,L3
L1,L2,L3
L1,L2,L3
L1,L2,L3
L1,L2,L3
L1
L2
-Q4.1
gG
16A/32A
-Q4.2
gG
25A/32A
-FI4.3
25A/4P
30mA
AC
-F4.3
C16/3
-FI4.4
25A/4P
30mA
AC
-F4.4
C16/3
-Q4.5
gG
40A/63A
-Q4.6
gG
40A/63A
-Q4.7
gG
40A/63A
-Q4.8
gG
40A/63A
-Q4.9
gG
40A/63A
-Q4.10
gG
16A/63A
L3
-FZ
B4/1
230VAC
/24VAC
L1,L2,L3
160-04-24
A1
A2
L1 L2 L3
L1 L2 L3
SM.P1
WYŁĄCZENIE
L1,L2,L3
-Q6
gG
63A/160A
YDY 3x2,5mm2
YDY 3x2,5mm2
YDY 3x2,5mm2
YDY 3x2,5mm2
YDY 3x4mm2
YDY 5x2,5mm2
YDY 5x2,5mm2
YKY 5x16mm2
YKY 5x16mm2
YKY 5x16mm2
YKY 5x16mm2
YDY 3x2,5mm2
YDY 3x2,5mm2
ZRZUT WENTYLACJI I KLIMATYZACJI
RG/3.22
RG/3.23
RG/3.24
RG/4.1
RG/4.2
RG/4.3
RG/4.4
RG/4.5
RG/4.6
RG/4.7
RG/4.8
RG/4.9
RG/4.10

WYŁĄCZNIK RÓŻNICOWOPRĄDOWY	GNIAZDO OGÓLNE PEL PARTER	GNIAZDO OGÓLNE PEL PIĘTRO	GNIAZDO OGÓLNE PEL PIĘTRO
-	1,0	1,0	1,0
-FI3.19-21	-F3.22	-F3.23	-F3.24

ZASILANIE SZAFY SERWEROWEJ	ZASILANIE SZAFY KOMPUTEROWEJ RK	KUCHENKA ELEKTRYCZNA	KUCHENKA ELEKTRYCZNA	ZESTAW GNIAZD	ZESTAW GNIAZD	ZESTAW GNIAZD	ZESTAW GNIAZD	DETEKCJA GAZU	ZASILANIE RO-24V
2,5	5,8	2,5	2,5	20,0	20,0	20,0	20,0	0,5	1,0
-Q4.1	-Q4.2	-Q4.3	-Q4.4	-Q4.5	-Q4.6	-Q4.7	-Q4.8	-Q4.9	-Q4.10

WYŁĄCZENIE ZASILANIA ZE STYCZNIKA
0,1
-SM.P1

SEKCJA WENTYLACJI HALA
-
-Q6

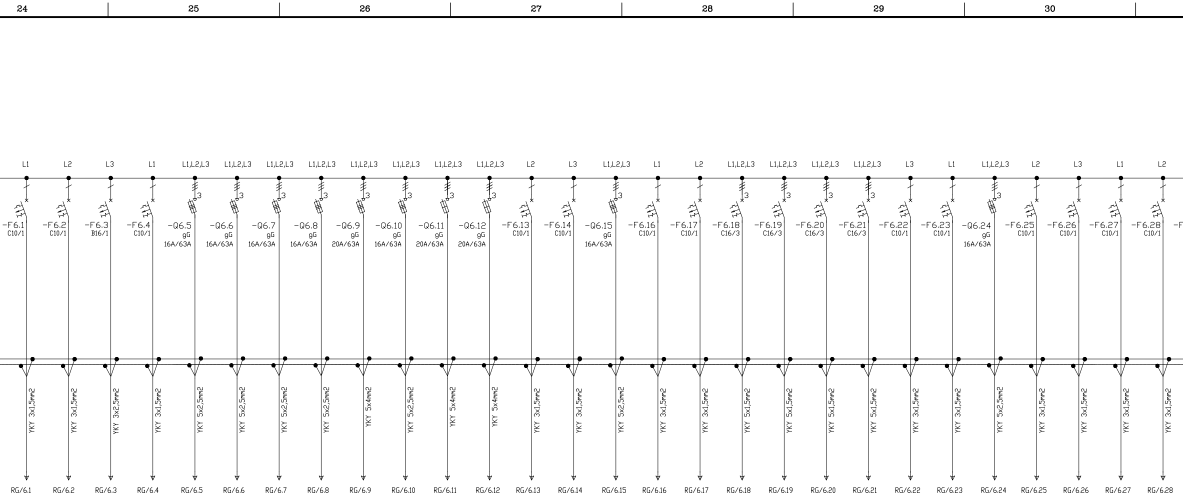

24
25
26
27
28
29
30
L1
-F6.1
C10/1
YKY 3x1,5mm2
RG/6.1
L2
-F6.2
C10/1
YKY 3x1,5mm2
RG/6.2
L3
-F6.3
B16/1
YKY 3x2,5mm2
RG/6.3
L1
-F6.4
C10/1
YKY 3x1,5mm2
RG/6.4
L1,L2,L3
3
-Q6.5
gG
16A/63A
YKY 5x2,5mm2
RG/6.5
L1,L2,L3
3
-Q6.6
gG
16A/63A
YKY 5x2,5mm2
RG/6.6
L1,L2,L3
3
-Q6.7
gG
16A/63A
YKY 5x2,5mm2
RG/6.7
L1,L2,L3
3
-Q6.8
gG
16A/63A
YKY 5x2,5mm2
RG/6.8
L1,L2,L3
3
-Q6.9
gG
20A/63A
YKY 5x4mm2
RG/6.9
L1,L2,L3
3
-Q6.10
gG
16A/63A
YKY 5x2,5mm2
RG/6.10
L1,L2,L3
3
-Q6.11
gG
20A/63A
YKY 5x4mm2
RG/6.11
L1,L2,L3
3
-Q6.12
gG
20A/63A
YKY 5x4mm2
RG/6.12
L2
-F6.13
C10/1
YKY 3x1,5mm2
RG/6.13
L3
-F6.14
C10/1
YKY 3x1,5mm2
RG/6.14
L1,L2,L3
3
-Q6.15
gG
16A/63A
YKY 5x2,5mm2
RG/6.15
L1
-F6.16
C10/1
YKY 3x1,5mm2
RG/6.16
L2
-F6.17
C10/1
YKY 3x1,5mm2
RG/6.17
L1,L2,L3
3
-F6.18
C16/3
YKY 5x1,5mm2
RG/6.18
L1,L2,L3
3
-F6.19
C16/3
YKY 5x1,5mm2
RG/6.19
L1,L2,L3
3
-F6.20
C16/3
YKY 5x1,5mm2
RG/6.20
L1,L2,L3
3
-F6.21
C16/3
YKY 5x1,5mm2
RG/6.21
L3
-F6.22
C10/1
YKY 3x1,5mm2
RG/6.22
L1
-F6.23
C10/1
YKY 3x1,5mm2
RG/6.23
L1,L2,L3
3
-Q6.24
gG
16A/63A
YKY 5x2,5mm2
RG/6.24
L2
-F6.25
C10/1
YKY 3x1,5mm2
RG/6.25
L3
-F6.26
C10/1
YKY 3x1,5mm2
RG/6.26
L1
-F6.27
C10/1
YKY 3x1,5mm2
RG/6.27
L2
-F6.28
C10/1
YKY 3x1,5mm2
RG/6.28

ZASILANIE DESTRYFIKATORA	ZASILANIE DESTRYFIKATORA	APARAT GRZEWCZY GARAŻ	APARAT GRZEWCZY POM 1.15	KURTYNA POWIETRZNA PRZY BRAMACH 3x	KURTYNA POWIETRZNA PRZY BRAMACH 3x	KURTYNA POWIETRZNA PRZY BRAMACH 3x	KURTYNA POWIETRZNA PRZY BRAMACH 3x	KURTYNA POWIETRZNA POM 1.02	KURTYNA POWIETRZNA POM 1.12	ZASOBNIK WODY GRZAŁKA ELEKTRYCZNA	ZASOBNIK WODY GRZAŁKA ELEKTRYCZNA	KLIMAKONWEKTORY PARTER	KLIMAKONWEKTORY PIĘTRO	NAGRZEWNICA N1	WENTYLATOR N1	WENTYLATOR NP,W1.1,W1.2	WENTYLATOR ODC ODCIĄGOWY	WENTYLATOR ODC ODCIĄGOWY	WENTYLATOR ODC ODCIĄGOWY	WENTYLATOR ODC ODCIĄGOWY	CENTARLA N2	WENTYLATOR W2.1; W2.2;W2.3;W2.4;W3.1	NAGRZEWNICA N3	ZASILANIE N3	CENTRALA N4	WENTYLATOR W4.1	CENTRALA N5
0,11	0,11	0,68	0,33	3x0,63	3x0,63	3x0,63	3x0,63	11,5	7,5	6,0	6,0	0,1	0,1	5,0	0,1	0,49	2,2	2,2	2,2	2,2	0,52	4x0,052	5,0	0,058	0,54	0,123	0,169
-F6.1	-F6.2	-F6.3	-F6.4	-Q6.5	-Q6.6	-Q6.7	-Q6.8	-Q6.9	-Q6.10	-Q6.11	-Q6.12	-Q6.13	-Q6.14	-Q6.15	-Q6.16	-Q6.17	-F6.18	-F6.19	-F6.20	-F6.21	-Q6.22	-Q6.23	-Q6.24	-Q6.25	-Q6.26	-Q6.27	-Q6.28

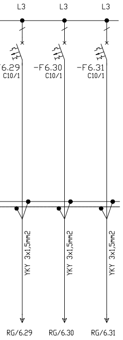
L3
L3
L3
-F6.29
C10/1
-F6.30
C10/1
-F6.31
C10/1
YKY 3x1,5mm2
YKY 3x1,5mm2
YKY 3x1,5mm2
RG/6.29
RG/6.30
RG/6.31

WENTYLATOR W5.1; W5.2;W5.3	CENTRALA NW6+W6.1	CENTRALA NW7+W7.1
3x0,052	0,219	0,219
-Q6.29	-Q6.30	-Q6.31

	Imię i nazwisko	Podpis	Branża	Nr uprawnień	Data
Projektant:	mgr inż. Krystian Siciński	Sicinski	ELEKTRYKA	POOE/0186/POOE/11	08.2022
Sprawdzający:	mgr inż. Daniel Dworczyk		ELEKTRYKA	POOE/0184/POOE/13	08.2022

Opracowanie:
Rozbudowa budynku socjalno-garażowego wraz z infrastrukturą techniczną i komunikacją wewnętrzną na terenie poligonu pożarniczego w Luboniu

Część:

Lokalizacja:
Luboń, ul. Magazynowa
Ob. 0002 Luboń , dz.ewid. 7/2

Tytuł rysunku:
Schemat elektryczny i widok elewacji
RG - 0,4 kV

Zamawiający:
Szkoła Aspirantów PSP w Poznaniu
ul. Czechosłowacka 27, 61-459 Poznań

Stadium:
Projekt
TECHNICZNY

Nr umowy:
....

Skala:
-

Branża:
Elektryczna

Rewizja
00-PT

Nr rysunku:
E-102

Wykonawca:
PT INWEST

PT Inwest Sp. z o.o.
ul. Przybylskiego 38, 62-020 Swarzędz
biuro@ptinwest.pl, tel: 0048 794 022 212