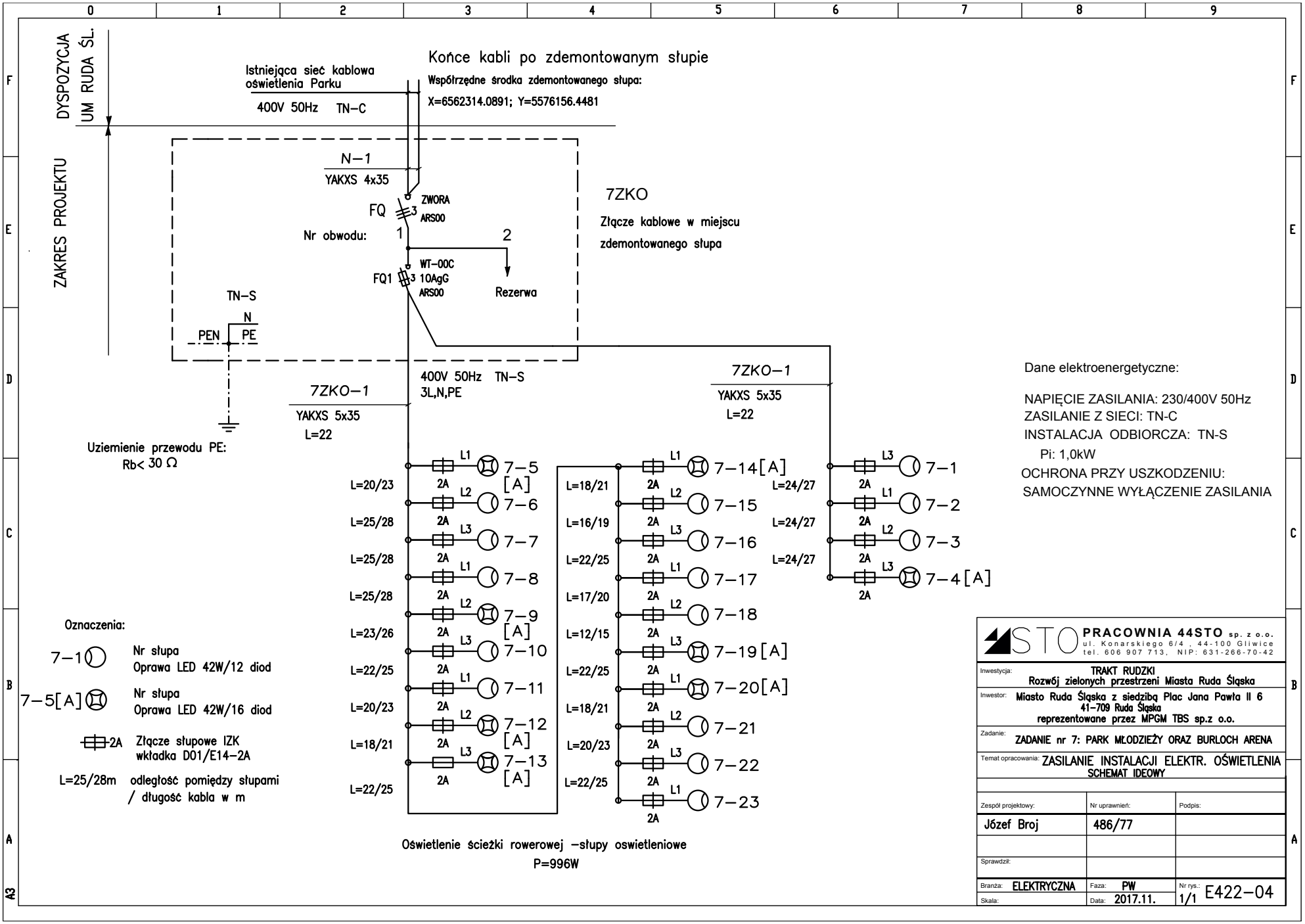
DYSPOZYCJA UM RUDA ŚL.
ZAKRES PROJEKTU
Istniejąca sieć kablowa oświetlenia Parku
400V 50Hz TN-C
Końce kabli po zdemontowanym słupie
Współrzędne środka zdemontowanego słupa:
X=6562314.0891; Y=5576156.4481
N-1
YAKXS 4x35
FQ
ZWORA
ARS00
Nr obwodu: 1
2
Rezerwa
FQ1
WT-00C
10AgG
ARS00
7ZKO
Złącze kablowe w miejscu zdemontowanego słupa
TN-S
N
PEN
PE
Uziemienie przewodu PE:
Rb< 30 Ω
7ZKO-1
YAKXS 5x35
L=22
400V 50Hz TN-S
3L,N,PE
7ZKO-1
YAKXS 5x35
L=22
L=20/23
L=25/28
L=25/28
L=25/28
L=23/26
L=22/25
L=20/23
L=18/21
L=22/25
7-5 [A]
7-6
7-7
7-8
7-9 [A]
7-10
7-11
7-12 [A]
7-13 [A]
L=18/21
L=16/19
L=22/25
L=17/20
L=12/15
L=22/25
L=18/21
L=20/23
L=22/25
7-14[A]
7-15
7-16
7-17
7-18
7-19[A]
7-20[A]
7-21
7-22
7-23
L=24/27
L=24/27
L=24/27
7-1
7-2
7-3
7-4[A]
Oznaczenia:
7-1 Nr słupa
Oprawa LED 42W/12 diod
7-5[A] Nr słupa
Oprawa LED 42W/16 diod
2A Złącze słupowe IZK
wkładka D01/E14-2A
L=25/28m odległość pomiędzy słupami / długość kabla w m
Oświetlenie ścieżki rowerowej -słupy oswietleniowe
P=996W
Dane elektroenergetyczne:
NAPIĘCIE ZASILANIA: 230/400V 50Hz
ZASILANIE Z SIECI: TN-C
INSTALACJA ODBIORCZA: TN-S
Pi: 1,0kW
OCHRONA PRZY USZKODZENIU:
SAMOCZYNNE WYŁĄCZENIE ZASILANIA
PRACOWNIA 44STO sp. z o.o.
ul. Konarskiego 6/4, 44-100 Gliwice
tel. 606 907 713, NIP: 631-266-70-42
Inwestycja: TRAKT RUDZKI
Rozwój zielonych przestrzeni Miasta Ruda Śląska
Inwestor: Miasto Ruda Śląska z siedzibą Plac Jana Pawła II 6
41-709 Ruda Śląska
reprezentowane przez MPGM TBS sp.z o.o.
Zadanie: ZADANIE nr 7: PARK MŁODZIEŻY ORAZ BURLOCH ARENA
Temat opracowania: ZASILANIE INSTALACJI ELEKTR. OŚWIETLENIA
SCHEMAT IDEOWY
Zespół projektowy: Józef Broj
Nr uprawnień: 486/77
Podpis:
Sprawdził:
Branża: ELEKTRYCZNA
Faza: PW
Nr rys.: 1/1 E422-04
Skala:
Data: 2017.11.
A3