OT1	OT2	OT3	OT4	OT5	OT6
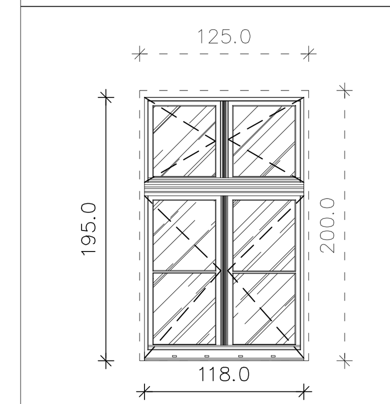	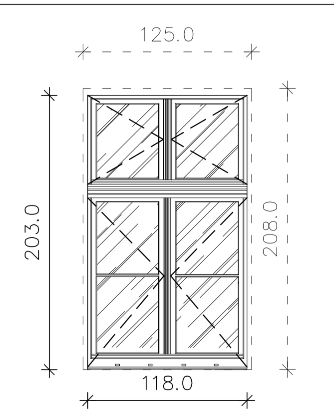	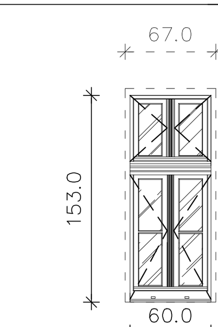	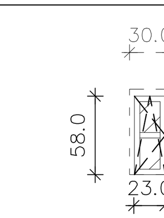	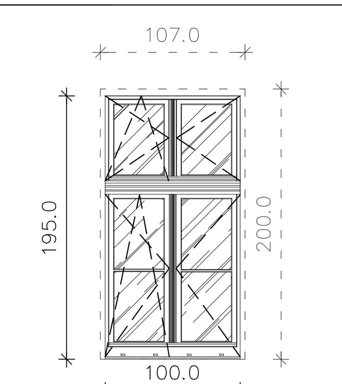	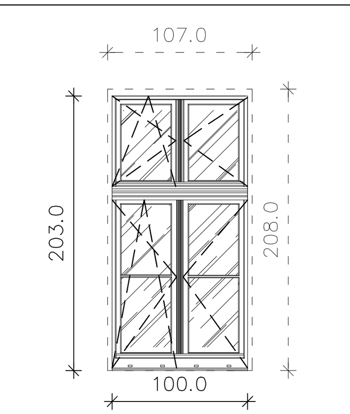
118/195	118/203	60/153	23/58	100/195	100/203
OKNO TYLNE	OKNO TYLNE	OKNO TYLNE	OKNO TYLNE	OKNO TYLNE	OKNO TYLNE
-	-	-	-	-	-
1	-	1	1	2	-
-	1	1	1	-	2
1	-	1	1	2	-
-	-	1	1	-	-
-	-	-	-	-	-
2	1	4	4	4	2
• okno drewniane o konstrukcji jednoramowej, ościeżnica z półfabrykatów z drewna sosnowego klejonego warstwowo; • okno przeciwpożarowe o klasie odporności ogniowej EI60; • okno z możliwością otwarcia - skrzydło bierne wyposażone w rygiel umożliwiający zablokowanie skrzydła w górnej i dolnej części oraz skrzydło czynne w zasuwicę; klamka z blokadą uruchamiana kluczem; • współczynnik przenikania ciepła okna U=0,9W/m²K; • profile i elementy ozdobne wg indywidualnej dokumentacji, odtwarzające pierwotną formę; • stolarka z drewna klejonego, impregnowanego i malowanego, wyposażona w uszczelki pęczniejące; • kolor stolarki okiennej - *patrz „załączniki formalno - prawne" pkt. 8;* • izolacyjność akustyczna min. 32 dB; • parapet wewnętrzny - drewno klejone malowane w kolorze wewnętrznym stolarki okiennej; • parapet zewnętrzny z blachy tytan- cynk natural *(uwaga! wymiana parapetów zewnętrznych dotyczy tylko elewacji frontowej);*	• okno drewniane o konstrukcji jednoramowej, ościeżnica z półfabrykatów z drewna sosnowego klejonego warstwowo; • okno przeciwpożarowe o klasie odporności ogniowej EI60; • okno z możliwością otwarcia - skrzydło bierne wyposażone w rygiel umożliwiający zablokowanie skrzydła w górnej i dolnej części oraz skrzydło czynne w zasuwicę; klamka z blokadą uruchamiana kluczem; • współczynnik przenikania ciepła okna U=0,9W/m²K; • profile i elementy ozdobne wg indywidualnej dokumentacji, odtwarzające pierwotną formę; • stolarka z drewna klejonego, impregnowanego i malowanego, wyposażona w uszczelki pęczniejące; • kolor stolarki okiennej - *patrz „załączniki formalno - prawne" pkt. 8;* • izolacyjność akustyczna min. 32 dB; • parapet wewnętrzny - drewno klejone malowane w kolorze wewnętrznym stolarki okiennej; • parapet zewnętrzny z blachy tytan- cynk natural *(uwaga! wymiana parapetów zewnętrznych dotyczy tylko elewacji frontowej);*	• okno drewniane o konstrukcji jednoramowej, ościeżnica z półfabrykatów z drewna sosnowego klejonego warstwowo; • okno przeciwpożarowe o klasie odporności ogniowej EI60; • okno z możliwością otwarcia - skrzydło bierne wyposażone w rygiel umożliwiający zablokowanie skrzydła w górnej i dolnej części oraz skrzydło czynne w zasuwicę; klamka z blokadą uruchamiana kluczem; • współczynnik przenikania ciepła okna U=0,9W/m²K; • profile i elementy ozdobne wg indywidualnej dokumentacji, odtwarzające pierwotną formę; • stolarka z drewna klejonego, impregnowanego i malowanego, wyposażona w uszczelki pęczniejące; • kolor stolarki okiennej - *patrz „załączniki formalno - prawne" pkt. 8;* • izolacyjność akustyczna min. 32 dB; • parapet wewnętrzny - drewno klejone malowane w kolorze wewnętrznym stolarki okiennej; • parapet zewnętrzny z blachy tytan- cynk natural *(uwaga! wymiana parapetów zewnętrznych dotyczy tylko elewacji frontowej);*	• okno drewniane o konstrukcji jednoramowej; • współczynnik przenikania ciepła okna U=0,9W/m²K/; • profile i elementy ozdobne wg indywidualnej dokumentacji, odtwarzające pierwotną formę; • stolarka z drewna klejonego, impregnowanego i malowanego; • kolor stolarki okiennej - *patrz „załączniki formalno - prawne" pkt. 8;* • szyba zespolona, bezpieczna P2A; • izolacyjność akustyczna min. 32 dB; • parapet wewnętrzny - drewno klejone malowane w kolorze wewnętrznym stolarki okiennej; parapet zewnętrzny z blachy tytan- cynk natural *(uwaga! wymiana parapetów zewnętrznych dotyczy tylko elewacji frontowej);* • wraz z oknami należy montować nawiewniki higrosterowalne (uwaga! nawiewników *nie montować w pomieszczeniach łazienek oraz WC)*	• okno drewniane o konstrukcji jednoramowej; • współczynnik przenikania ciepła okna U=0,9W/m²K/; • profile i elementy ozdobne wg indywidualnej dokumentacji, odtwarzające pierwotną formę; • stolarka z drewna klejonego, impregnowanego i malowanego; • kolor stolarki okiennej - *patrz „załączniki formalno - prawne" pkt. 8;* • szyba zespolona, bezpieczna P2A; • izolacyjność akustyczna min. 32 dB; • parapet wewnętrzny - drewno klejone malowane w kolorze wewnętrznym stolarki okiennej; parapet zewnętrzny z blachy tytan- cynk natural *(uwaga! wymiana parapetów zewnętrznych dotyczy tylko elewacji frontowej);* • wraz z oknami należy montować nawiewniki higrosterowalne (uwaga! nawiewników *nie montować w pomieszczeniach łazienek oraz WC)*	• okno drewniane o konstrukcji jednoramowej; • współczynnik przenikania ciepła okna U=0,9W/m²K/; • profile i elementy ozdobne wg indywidualnej dokumentacji, odtwarzające pierwotną formę; • stolarka z drewna klejonego, impregnowanego i malowanego; • kolor stolarki okiennej - *patrz „załączniki formalno - prawne" pkt. 8;* • szyba zespolona, bezpieczna P2A; • izolacyjność akustyczna min. 32 dB; • parapet wewnętrzny - drewno klejone malowane w kolorze wewnętrznym stolarki okiennej; parapet zewnętrzny z blachy tytan- cynk natural *(uwaga! wymiana parapetów zewnętrznych dotyczy tylko elewacji frontowej);* • wraz z oknami należy montować nawiewniki higrosterowalne (uwaga! nawiewników *nie montować w pomieszczeniach łazienek oraz WC)*

OT7	OT8	OT9	OT10	OT10'	OT11
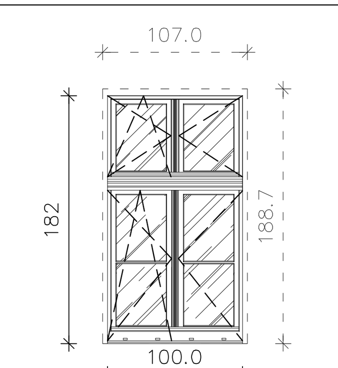	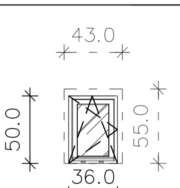	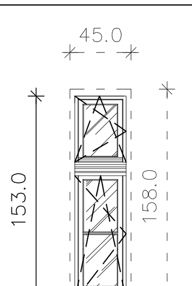	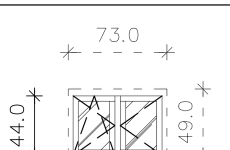	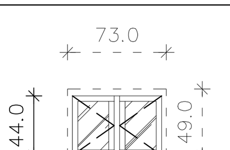	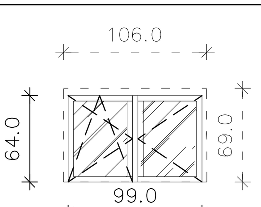
100/182	36/50	38/153	66/44	66/44	99/64
OKNO TYLNE	OKNO TYLNE	OKNO TYLNE	OKNO TYLNE	OKNO TYLNE	OKNO TYLNE
-	-	-	-	-	-
-	1	2	-	-	-
-	-	2	-	-	-
-	-	3	-	-	-
2	-	1	-	-	-
-	-	-	1	2	2
2	1	8	1	2	2
• okno drewniane o konstrukcji jednoramowej; • współczynnik przenikania ciepła okna U=0,9W/m²K/; • profile i elementy ozdobne wg indywidualnej dokumentacji, odtwarzające pierwotną formę; • stolarka z drewna klejonego, impregnowanego i malowanego; • kolor stolarki okiennej - *patrz „załączniki formalno - prawne" pkt. 8;* • szyba zespolona, bezpieczna P2A; • izolacyjność akustyczna min. 32 dB; • parapet wewnętrzny - drewno klejone malowane w kolorze wewnętrznym stolarki okiennej; parapet zewnętrzny z blachy tytan- cynk natural *(uwaga! wymiana parapetów zewnętrznych dotyczy tylko elewacji frontowej);* • wraz z oknami należy montować nawiewniki higrosterowalne (uwaga! nawiewników *nie montować w pomieszczeniach łazienek oraz WC)*	• okno drewniane o konstrukcji jednoramowej; • współczynnik przenikania ciepła okna U=0,9W/m²K/; • profile i elementy ozdobne wg indywidualnej dokumentacji, odtwarzające pierwotną formę; • stolarka z drewna klejonego, impregnowanego i malowanego; • kolor stolarki okiennej - *patrz „załączniki formalno - prawne" pkt. 8;* • szyba zespolona, bezpieczna P2A; • izolacyjność akustyczna min. 32 dB; • parapet wewnętrzny - drewno klejone malowane w kolorze wewnętrznym stolarki okiennej; parapet zewnętrzny z blachy tytan- cynk natural *(uwaga! wymiana parapetów zewnętrznych dotyczy tylko elewacji frontowej);*	• okno drewniane o konstrukcji jednoramowej; • współczynnik przenikania ciepła okna U=0,9W/m²K/; • profile i elementy ozdobne wg indywidualnej dokumentacji, odtwarzające pierwotną formę; • stolarka z drewna klejonego, impregnowanego i malowanego; • kolor stolarki okiennej - *patrz „załączniki formalno - prawne" pkt. 8;* • szyba zespolona, bezpieczna P2A; • izolacyjność akustyczna min. 32 dB; • parapet wewnętrzny - drewno klejone malowane w kolorze wewnętrznym stolarki okiennej; parapet zewnętrzny z blachy tytan- cynk natural *(uwaga! wymiana parapetów zewnętrznych dotyczy tylko elewacji frontowej);*	• okno drewniane o konstrukcji jednoramowej; • współczynnik przenikania ciepła okna U=0,9W/m²K/; • profile i elementy ozdobne wg indywidualnej dokumentacji, odtwarzające pierwotną formę; • stolarka z drewna klejonego, impregnowanego i malowanego; • kolor stolarki okiennej - *patrz „załączniki formalno - prawne" pkt. 8;* • szyba zespolona, bezpieczna P2A; • izolacyjność akustyczna min. 32 dB; • parapet wewnętrzny - drewno klejone malowane w kolorze wewnętrznym stolarki okiennej; parapet zewnętrzny z blachy tytan- cynk natural *(uwaga! wymiana parapetów zewnętrznych dotyczy tylko elewacji frontowej);* • wraz z oknami należy montować nawiewniki higrosterowalne (uwaga! nawiewników *nie montować w pomieszczeniach łazienek oraz WC)*	• okno drewniane o konstrukcji jednoramowej, ościeżnica z półfabrykatów z drewna sosnowego klejonego warstwowo; • okno przeciwpożarowe o klasie odporności ogniowej EI60; • okno z możliwością otwarcia - skrzydło bierne wyposażone w rygiel umożliwiający zablokowanie skrzydła w górnej i dolnej części oraz skrzydło czynne w zasuwicę; klamka z blokadą uruchamiana kluczem; • współczynnik przenikania ciepła okna U=0,9W/m²K; • profile i elementy ozdobne wg indywidualnej dokumentacji, odtwarzające pierwotną formę; • stolarka z drewna klejonego, impregnowanego i malowanego, wyposażona w uszczelki pęczniejące; • kolor stolarki okiennej - *patrz „załączniki formalno - prawne" pkt. 8;* • izolacyjność akustyczna min. 32 dB; • parapet wewnętrzny - drewno klejone malowane w kolorze wewnętrznym stolarki okiennej; • parapet zewnętrzny z blachy tytan- cynk natural *(uwaga! wymiana parapetów zewnętrznych dotyczy tylko elewacji frontowej);*	• okno drewniane o konstrukcji jednoramowej; • współczynnik przenikania ciepła okna U=0,9W/m²K/; • profile i elementy ozdobne wg indywidualnej dokumentacji, odtwarzające pierwotną formę; • stolarka z drewna klejonego, impregnowanego i malowanego; • kolor stolarki okiennej - *patrz „załączniki formalno - prawne" pkt. 8;* • szyba zespolona, bezpieczna P2A; • izolacyjność akustyczna min. 32 dB; • parapet wewnętrzny - drewno klejone malowane w kolorze wewnętrznym stolarki okiennej; parapet zewnętrzny z blachy tytan- cynk natural *(uwaga! wymiana parapetów zewnętrznych dotyczy tylko elewacji frontowej);* • wraz z oknami należy montować nawiewniki higrosterowalne (uwaga! nawiewników *nie montować w pomieszczeniach łazienek oraz WC)*

OT12	OT13	OT14	OT15	OT16
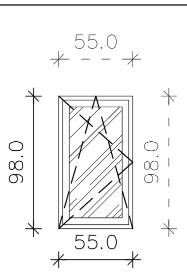	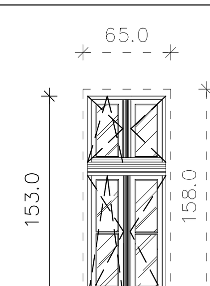	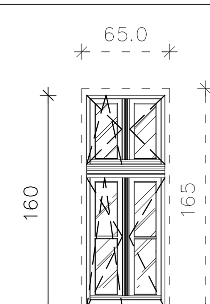	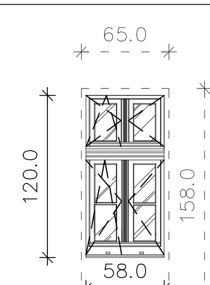	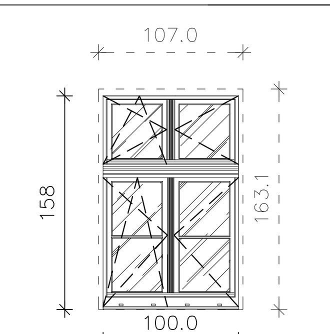
55/98	58/153	58/160	58/120	100/158
OKNO POŁACIOWE	OKNO TYLNE	OKNO TYLNE	OKNO TYLNE	OKNO TYLNE
-	-	-	-	-
-	1	-	-	-
-	1	-	-	-
-	1	-	-	-
-	-	1	-	-
1	-	-	1	1
1	3	1	1	1
• okno drewniane o konstrukcji jednoramowej; • współczynnik przenikania ciepła okna U=1,4W/m²K/; • stolarka z drewna klejonego, impregnowanego i malowanego; • kolor stolarki okiennej ze wzornika NCS 1950 kolor S8005-B2G; • szklone szybą hartowaną; • izolacyjność akustyczna min. 32 dB; • wraz z oknami należy montować nawiewniki automatyczne	• okno drewniane o konstrukcji jednoramowej; • współczynnik przenikania ciepła okna U=0,9W/m²K/; • profile i elementy ozdobne wg indywidualnej dokumentacji, odtwarzające pierwotną formę; • stolarka z drewna klejonego, impregnowanego i malowanego; • kolor stolarki okiennej - *patrz „załączniki formalno - prawne" pkt. 8;* • szyba zespolona, bezpieczna P2A; • izolacyjność akustyczna min. 32 dB; • parapet wewnętrzny - drewno klejone malowane w kolorze wewnętrznym stolarki okiennej; parapet zewnętrzny z blachy tytan- cynk natural *(uwaga! wymiana parapetów zewnętrznych dotyczy tylko elewacji frontowej);* • wraz z oknami należy montować nawiewniki higrosterowalne (uwaga! nawiewników *nie montować w pomieszczeniach łazienek oraz WC)*	• okno drewniane o konstrukcji jednoramowej; • współczynnik przenikania ciepła okna U=0,9W/m²K/; • profile i elementy ozdobne wg indywidualnej dokumentacji, odtwarzające pierwotną formę; • stolarka z drewna klejonego, impregnowanego i malowanego; • kolor stolarki okiennej - *patrz „załączniki formalno - prawne" pkt. 8;* • szyba zespolona, bezpieczna P2A; • izolacyjność akustyczna min. 32 dB; • parapet wewnętrzny - drewno klejone malowane w kolorze wewnętrznym stolarki okiennej; parapet zewnętrzny z blachy tytan- cynk natural *(uwaga! wymiana parapetów zewnętrznych dotyczy tylko elewacji frontowej);* • wraz z oknami należy montować nawiewniki higrosterowalne (uwaga! nawiewników *nie montować w pomieszczeniach łazienek oraz WC)*	• okno drewniane o konstrukcji jednoramowej; • współczynnik przenikania ciepła okna U=0,9W/m²K/; • profile i elementy ozdobne wg indywidualnej dokumentacji, odtwarzające pierwotną formę; • stolarka z drewna klejonego, impregnowanego i malowanego; • kolor stolarki okiennej - *patrz „załączniki formalno - prawne" pkt. 8;* • szyba zespolona, bezpieczna P2A; • izolacyjność akustyczna min. 32 dB; • parapet wewnętrzny - drewno klejone malowane w kolorze wewnętrznym stolarki okiennej; parapet zewnętrzny z blachy tytan- cynk natural *(uwaga! wymiana parapetów zewnętrznych dotyczy tylko elewacji frontowej);* • wraz z oknami należy montować nawiewniki higrosterowalne (uwaga! nawiewników *nie montować w pomieszczeniach łazienek oraz WC)*	• okno drewniane o konstrukcji jednoramowej; • współczynnik przenikania ciepła okna U=0,9W/m²K/; • profile i elementy ozdobne wg indywidualnej dokumentacji, odtwarzające pierwotną formę; • stolarka z drewna klejonego, impregnowanego i malowanego; • kolor stolarki okiennej - *patrz „załączniki formalno - prawne" pkt. 8;* • szyba zespolona, bezpieczna P2A; • izolacyjność akustyczna min. 32 dB; • parapet wewnętrzny - drewno klejone malowane w kolorze wewnętrznym stolarki okiennej; parapet zewnętrzny z blachy tytan- cynk natural *(uwaga! wymiana parapetów zewnętrznych dotyczy tylko elewacji frontowej);* • wraz z oknami należy montować nawiewniki higrosterowalne (uwaga! nawiewników *nie montować w pomieszczeniach łazienek oraz WC)*

OT17	OT18	OT19	OT20	OT21
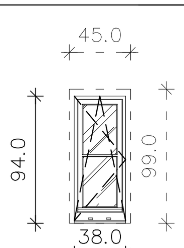	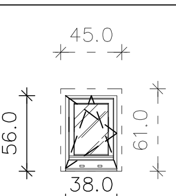	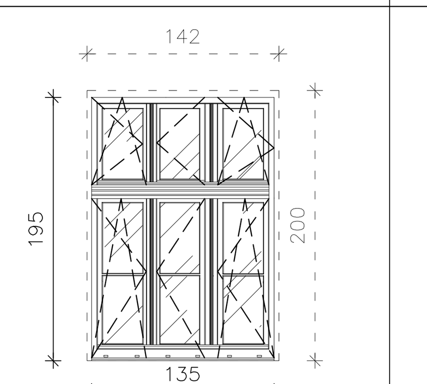	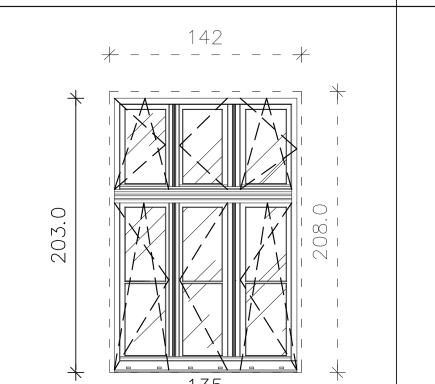	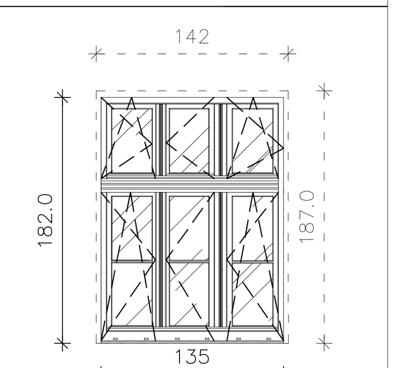
38/94	38/56	135/195	135/203	135/182
OKNO TYLNE	OKNO TYLNE	OKNO TYLNE	OKNO TYLNE	OKNO TYLNE
-	-	-	-	-
-	-	1	-	-
-	-	-	1	-
-	-	1	-	-
1	-	-	-	1
-	1	-	-	-
1	1	2	1	1
• okno drewniane o konstrukcji jednoramowej; • współczynnik przenikania ciepła okna U=0,9W/m²K/; • profile i elementy ozdobne wg indywidualnej dokumentacji, odtwarzające pierwotną formę; • stolarka z drewna klejonego, impregnowanego i malowanego; • kolor stolarki okiennej - *patrz „załączniki formalno - prawne" pkt. 8;* • szyba zespolona, bezpieczna P2A; • izolacyjność akustyczna min. 32 dB; • parapet wewnętrzny - drewno klejone malowane w kolorze wewnętrznym stolarki okiennej; parapet zewnętrzny z blachy tytan- cynk natural *(uwaga! wymiana parapetów zewnętrznych dotyczy tylko elewacji frontowej);*	• okno drewniane o konstrukcji jednoramowej; • współczynnik przenikania ciepła okna U=0,9W/m²K/; • profile i elementy ozdobne wg indywidualnej dokumentacji, odtwarzające pierwotną formę; • stolarka z drewna klejonego, impregnowanego i malowanego; • kolor stolarki okiennej - *patrz „załączniki formalno - prawne" pkt. 8;* • szyba zespolona, bezpieczna P2A; • izolacyjność akustyczna min. 32 dB; • parapet wewnętrzny - drewno klejone malowane w kolorze wewnętrznym stolarki okiennej; parapet zewnętrzny z blachy tytan- cynk natural *(uwaga! wymiana parapetów zewnętrznych dotyczy tylko elewacji frontowej);* • wraz z oknami należy montować nawiewniki higrosterowalne (uwaga! nawiewników *nie montować w pomieszczeniach łazienek oraz WC)*	• okno drewniane o konstrukcji jednoramowej; • współczynnik przenikania ciepła okna U=0,9W/m²K/; • profile i elementy ozdobne wg indywidualnej dokumentacji, odtwarzające pierwotną formę; • stolarka z drewna klejonego, impregnowanego i malowanego; • kolor stolarki okiennej - *patrz „załączniki formalno - prawne" pkt. 8;* • szyba zespolona, bezpieczna P2A; • izolacyjność akustyczna min. 32 dB; • parapet wewnętrzny - drewno klejone malowane w kolorze wewnętrznym stolarki okiennej; parapet zewnętrzny z blachy tytan- cynk natural *(uwaga! wymiana parapetów zewnętrznych dotyczy tylko elewacji frontowej);* • wraz z oknami należy montować nawiewniki higrosterowalne (uwaga! nawiewników *nie montować w pomieszczeniach łazienek oraz WC)*	• okno drewniane o konstrukcji jednoramowej; • współczynnik przenikania ciepła okna U=0,9W/m²K/; • profile i elementy ozdobne wg indywidualnej dokumentacji, odtwarzające pierwotną formę; • stolarka z drewna klejonego, impregnowanego i malowanego; • kolor stolarki okiennej - *patrz „załączniki formalno - prawne" pkt. 8;* • szyba zespolona, bezpieczna P2A; • izolacyjność akustyczna min. 32 dB; • parapet wewnętrzny - drewno klejone malowane w kolorze wewnętrznym stolarki okiennej; parapet zewnętrzny z blachy tytan- cynk natural *(uwaga! wymiana parapetów zewnętrznych dotyczy tylko elewacji frontowej);* • wraz z oknami należy montować nawiewniki higrosterowalne (uwaga! nawiewników *nie montować w pomieszczeniach łazienek oraz WC)*	• okno drewniane o konstrukcji jednoramowej; • współczynnik przenikania ciepła okna U=0,9W/m²K/; • profile i elementy ozdobne wg indywidualnej dokumentacji, odtwarzające pierwotną formę; • stolarka z drewna klejonego, impregnowanego i malowanego; • kolor stolarki okiennej - *patrz „załączniki formalno - prawne" pkt. 8;* • szyba zespolona, bezpieczna P2A; • izolacyjność akustyczna min. 32 dB; • parapet wewnętrzny - drewno klejone malowane w kolorze wewnętrznym stolarki okiennej; parapet zewnętrzny z blachy tytan- cynk natural *(uwaga! wymiana parapetów zewnętrznych dotyczy tylko elewacji frontowej);* • wraz z oknami należy montować nawiewniki higrosterowalne (uwaga! nawiewników *nie montować w pomieszczeniach łazienek oraz WC)*

UWAGI:

1. Rysunek rozpatrywać łącznie z pozostałymi rysunkami oraz opisem technicznym.
2. Wszystkie roboty należy wykonywać zgodnie z Polskimi Normami, "Warunkami technicznymi wykonania i odbioru robót budowlano-montażowych" opracowanymi przez Instytut Techniki Budowlanej oraz wiedzą i zasadami sztuki budowlanej.
3. Wszystkie wymiary podawane są w centymetrach, a rzędne w metrach. Obowiązkiem wykonawcy jest sprawdzenie wymiaru w naturze. W wypadku jakiejkolwiek zmiany lub różnicy zauważonej między projektem a stanem faktycznym wykonawca zobowiązany jest przekazać tę informację do biura projektowego.
4. Ze względu na sposób zaokrąglania wymiarów w użytym programie CAD mogą wystąpić niewielkie niezgodności sumy wymiarów cząstkowych ze zbiorczym wymiarem elementu. W takich przypadkach decydujący jest wymiar sumaryczny.
5. Wszystkie wymiary bezwzględnie zweryfikować na budowie na podstawie obmiarów rzeczywistych.
6. Dopuszcza się zastosowanie materiałów zamiennych pod warunkiem, że posiadają one cechy nie gorsze jakościowo i technicznie od wskazanych w projekcie a także pod warunkiem uzyskania zgody projektanta.
7. Brak wskazania na rysunku technicznym elementu, którego zastosowanie wynika ze znanych lub powszechnie przyjętych rozwiązań w zakresie sztuki budowlanej nie zwalnia wykonawcy z konieczności skalkulowania i zastosowania takiego elementu w porozumieniu z inwestorem a także z projektantem i za jego zgodą.
8. W pomieszczeniach sanitarnych należy uwzględnić spadek 1% do kratek wpustowych.
9. W przypadku jakiejkolwiek rozbieżności w dokumentacji należy konsultować się z projektantem.

WYMIARY OKIEN OPISANE NA SCHAMATACH ORAZ RYSUNKACH ELEWACJI JAK I W ZESTAWIENIU STOLARKI OKIENNEJ - są wymiarami zewnętrznymi!

LINIĄ PRZERYWANĄ ZAZANCZONO ŚREDNI WYMIAR WEWNĘTRZNY OKNA. NA RZUTACH INWENTARYZACYJNYCH STANOWIĄCYCH INTEGRALNĄ CZEŚĆ PROJEKTU PODANO WYMIARY POSZCZEGÓLNYCH WNĘK OKIENNYCH.

WYMIARY OKIEN SPRAWDZIĆ NA BUDOWIE PRZED ZAMÓWIENIEM STOLARKI OKIENNEJ!

Niniejsze opracowanie dokumentacji projektowej objęte jest ochroną zgodnie z ustawą z dnia 4 lutego 1994 o prawie autorskim i prawach pokrewnych z późn. zmianami.

JEDNOSTKA PROJEKTOWA:
ENEPROJEKT Adam Dziamski
ul. Unii Lubelskiej 3, 61-249 Poznań
NIP 782-204-64-63, REGON 301038550

NAZWA INWESTYCJI:
REMONT BUDYNKU MIESZKALNEGO WIELORODZINNEGO Z CZĘŚCIĄ USŁUGOWĄ WRAZ Z REMONTEM WEWNĘTRZNEJ INSTALACJI GAZU

ADRES OBIEKTU BUDOWLANEGO:
ul. Rynek Łazarski 5, 60-731 Poznań
dz. nr 70/1, 70/2, ob. 0039 Łazarz, ark. 32, 306401_1 Poznań

INWESTOR:
Miasto Poznań
Plac Kolegiacki 17, 61-841 Poznań

PROJEKTANT ARCHITEKTURY:	BRANŻA/SPECJALNOŚĆ:	UPRAWNIENIA:	PODPIS:
mgr inż. arch. Mariusz Sawicki	budowlana/ architektoniczna	357/PW/92	
SPRAWDZAJĄCY ARCHITEKTURY:			
mgr inż. arch. Jarosław Krawczyk	budowlana/ architektoniczna	UAN-8386/64/90	
OPRACOWANIE:			
mgr inż. arch. Dominika Kaszubowska	budowlana/ architektoniczna		
inż. arch. Andrea Czaja	budowlana/ architektoniczna		

PROJEKT BUDOWLANY	DATA: X 2020	
TYTUŁ RYSUNKU: ZESTAWIENIE STOLARKI OKIENNEJ ELEWACJI TYLNEJ	SKALA: 1:50	NR RYS.: Z_03