PROJEKT BUDOWLANY

BUDOWA SIECI KANALIZACJI SANITARNEJ Φ63MM PE

Kategoria obiektu budowlanego: **XXVI**

ADRES INWESTYCJI:
ul. Żyrardowska, 05-825 Grodzisk Mazowiecki
numer jednostki ewidencyjnej: **140504_4 Grodzisk Mazowiecki - miasto**
obręb ewidencyjny: **obręb 0021 Grodzisk Mazowiecki**
numery działek ewidencyjnych: **18/6, 64/2**

obręb ewidencyjny: **obręb 0022 Grodzisk Mazowiecki**
numery działek ewidencyjnych: **69**

Inwestor: **Zakład Wodociągów i Kanalizacji Sp. z o.o.**
ul. Cegielniana 4, 05-825 Grodzisk Mazowiecki

Jednostka projektowa: **BIURO PROJEKTOWE**
Zakład Wodociągów i Kanalizacji Sp. z o.o.
ul. Cegielniana 4, 05-825 Grodzisk Mazowiecki
tel. 603-570-021

Branża: **SANITARNA**

Imię i Nazwisko	Nr uprawnień, Specjalność	Data	Podpis
Projektant: **mgr inż. Agata Michalak**	**Upr. bud. nr MAZ/0591/PBS/17** Specjalność instalacyjna w zakresie sieci, instalacji i urządzeń cieplnych, wentylacyjnych, gazowych, wodociągowych i kanalizacyjnych do projektowania bez ograniczeń	05.07.2022	
Projektant Sprawdzający: **mgr inż. Anna Wawrzyńczak**	**Upr. bud. nr LUB/0105/PWOS/12** Specjalność instalacyjna w zakresie sieci, instalacji i urządzeń cieplnych, wentylacyjnych, gazowych, wodociągowych i kanalizacyjnych do projektowania bez ograniczeń	05.07.2022	

SPIS ZAWARTOŚCI:

TOM I – PROJEKT ZAGOSPODAROWANIA TERENU

TOM II – PROJEKT ARCHITEKTONICZNO-BUDOWLANY [PROJEKT TECHNICZNY]

TOM III – DOKUMENTY, OPINIE, UZGODNIENIA

Grodzisk Mazowiecki 05 Lipiec 2022

PROJEKT BUDOWLANY

TOM „I”

„PROJEKT ZAGOSPODAROWANIA TERENU”

PROJEKT BUDOWLANY

TOM I

PROJEKT ZAGOSPODAROWANIA TERENU

BUDOWA SIECI KANALIZACJI SANITARNEJ Φ63MM PE
Kategoria obiektu budowlanego: **XXVI**

ADRES INWESTYCJI:
ul. Żyrardowska dz. nr ew. 18/6, 64/2 obr. 0021;
dz. nr ew. 46/3, 69 obr. 0022 Grodzisk Mazowiecki

Inwestor: **Zakład Wodociągów i Kanalizacji Sp. z o.o.**
ul. Cegielniana 4, 05-825 Grodzisk Mazowiecki

Jednostka projektowa: **BIURO PROJEKTOWE**
Zakład Wodociągów i Kanalizacji Sp. z o.o.
ul. Cegielniana 4, 05-825 Grodzisk Mazowiecki
tel. 603-570-021

Branża: **SANITARNA**

Imię i Nazwisko	Nr uprawnień, Specjalność	Data	Podpis
Projektant: **mgr inż. Agata Michalak**	**Upr. bud. nr MAZ/0591/PBS/17** Specjalność instalacyjna w zakresie sieci, instalacji i urządzeń cieplnych, wentylacyjnych, gazowych, wodociągowych i kanalizacyjnych do projektowania bez ograniczeń	05.07.2022	
Projektant Sprawdzający: **mgr inż. Anna Wawrzyńczak**	**Upr. bud. nr LUB/0105/PWOS/12** Specjalność instalacyjna w zakresie sieci, instalacji i urządzeń cieplnych, wentylacyjnych, gazowych, wodociągowych i kanalizacyjnych do projektowania bez ograniczeń	05.07.2022	

Grodzisk Mazowiecki, 05 Lipiec 2022

Spis zawartości projektu:

I. Strona tytułowa.....1
II. Spis zawartości projektu 2
III. Opis do Projektu Zagospodarowania Terenu 3-5
IV. Oświadczenia Projektanta i Projektanta Sprawdzającego
o wykonaniu projektu zgodnie z obowiązującymi przepisami..... 6

Wykaz rysunków:

1. Projekt Zagospodarowania Terenu – skala 1:150 8

Projekt - ~~Szkic~~
w zakresie drogi wojewódzkiej nr 579
opiniuję pozytywnie - ~~negatywnie~~
wydane do dec. nr 350/2022
z dnia 01.04.2022 r.

Główny Specjalista
mgr inż. Wojciech Czapko

Mazowiecki Zarząd Dróg Wojewódzkich
w Warszawie
Rejon Drogowy Grodzisk Mazowiecki
ul. Traugutta 41, 05-825 Grodzisk Maz.
tel. 22 755 59 46, fax: 22 755 51 17
nr 1

II. OPIS DO PROJEKTU ZAGOSPODAROWANIA TERENU

1. Podstawa opracowania

Za podstawę opracowania przyjęto następujące materiały:

- Zlecenie Inwestora
- Aktualna mapa geodezyjna w skali 1:500,
- Warunki techniczne nr 553/2021 budowy kanału sanitarnego w ul. Żytniej dz. nr ew. 18/7 obręb 0021; dz. nr ew. 46/9 obręb 0022 oraz w ul. Żyrardowskiej dz. nr ew. 18/6, 64/2 obręb 0021; dz. nr ew. 46/3, 69, 54/3 obręb 0022; dz. nr 40/5, 41/4 obr. 0027 w Grodzisku Mazowieckim – Pismo nr ZWiK/AZ/TBP.540.000433.2022.1/W/000511/22 z dnia 26.08.2021
- Obowiązujące przepisy, normy, wytyczne branżowe, katalogi producentów
- Pomiary uzupełniające w terenie.

2. Przedmiot inwestycji, a w przypadku zamierzenia budowlanego obejmującego więcej niż jeden obiekt budowlany – zakres całego zamierzenia, a w razie potrzeby kolejność realizacji obiektów.

Przedmiotem inwestycji jest budowa sieci kanalizacji sanitarnej ciśnieniowej. Całość zamierzenia inwestycyjnego planowana jest do wykonania zgodnie z opracowanym projektem budowlanym na **działkach ew. nr 18/6, 64/2 obręb 0021; działkach ew. nr 46/3, 69 obręb 0022 Grodzisk Mazowiecki.**

3. Istniejący stan zagospodarowania działki lub terenu z opisem projektowanych zmian, w tym rozbiórek obiektów i obiektów przeznaczonych do dalszego użytkowania.

Teren, na którym realizowana jest inwestycja jest terenem zurbanizowanym. Teren, na którym realizowana jest inwestycja jest ulica, ścieżki rowerowe o nawierzchni asfaltowej oraz chodniki i ścieżki rowerowe o nawierzchni z kostki brukowej.

4. Projektowane zagospodarowanie działki lub terenu, w tym urządzenia budowlane związane z obiektami budowlanymi, układ komunikacyjny, w tym określający parametry techniczne dróg pożarowych, sieci i urządzenia uzbrojenia terenu zapewniające przeciwpożarowe zaopatrzenie w wodę, ukształtowanie terenu i zieleni w zakresie niezbędnym do uzupełnienia części rysunkowej projektu zagospodarowania działki lub terenu.

W związku z tym, że opracowany projekt nie zmieni istniejącego zagospodarowania terenu, w ramach projektowanej inwestycji będą jedynie odtworzenia nawierzchni do stanu pierwotnego.

5. Zestawienie powierzchni poszczególnych części zagospodarowania działki budowlanej lub terenu, jak: powierzchnia zabudowy projektowanych i istniejących obiektów budowlanych, powierzchnie dróg, parkingów, placów i chodników, powierzchnia zieleni lub powierzchnia biologicznie czynna oraz innych części terenu, niezbędnych do sprawdzenia zgodności z ustaleniami miejscowego planu zagospodarowania przestrzennego, a w przypadku jego braku z

decyzją o warunkach zabudowy albo decyzją o lokalizacji inwestycji celu publicznego. Nie dotyczy.

6. **Dane informujące czy działka lub teren, na którym projektowany jest obiekt budowlany, są wpisane do rejestru zabytków oraz czy podlegają ochronie na podstawie ustaleń miejscowego planu zagospodarowania przestrzennego.**
   Nie dotyczy.

7. **Dane określające wpływ eksploatacji górniczej na działkę lub teren zamierzenia budowlanego, znajdującego się w granicach terenu górniczego.**
   Przedmiotowa inwestycja nie jest zlokalizowana na terenach górniczych w związku z czym nie oddziaływają na niego skutki eksploatacji górniczych.

8. **Informacje i dane o charakterze i cechach istniejących i przewidywanych zagrożeń dla środowiska oraz higieny i zdrowia użytkowników projektowanych obiektów budowlanych i ich otoczenia w zakresie zgodnym z przepisami odrębnymi.**
   Budowa sieci kanalizacji sanitarnej nie będzie miała wpływu na środowisko oraz higienę i zdrowie użytkowników oraz ich otoczenia w zakresie zgodnym z odrębnymi przepisami. Projekt uwzględnia zagadnienia związane z wpływem obecnego stanu klimatu i zachodzących w nim zmian na trwałość zadania oraz wpływ zadania na klimat. Poprzez zaproponowaną technologię i parametry sieci kanalizacji sanitarnej, projekt uwzględnia w sposób wystarczający odporność na niekorzystne warunki atmosferyczne, m.in. dłuższe okresy mrozu, nawalne deszcze i roztopy, silne wiatry. Wśród rozwiązań minimalizujących wpływ zmian klimatu na środowisko należy wymienić wykorzystanie materiałów o odpowiedniej wytrzymałości i plastyczności oraz układanie rur na głębokości minimalizującej ich pękanie pod wpływem mrozu.

9. **Inne konieczne dane wynikające ze specyfiki, charakteru i stopnia skomplikowania obiektu budowlanego lub robót budowlanych.**
   Projektowana inwestycja nie jest obiektem skomplikowanym pod względem budowlanym, a jej budowa nie wymusza zastosowania nietypowych technik montażu.

10. **W przypadku budynków – powierzchnie zabudowy, o której mowa w pkt. 4, określanej zgodnie z zasadami zawartymi w Polskiej Normie dotyczącej określenia i obliczania wskaźników powierzchniowych i kubaturowych wymienionej w załączniku do rozporządzenia.**
    Nie dotyczy.

11. **Informacja o obszarze oddziaływania obiektu .**
    Budowa sieci kanalizacji sanitarnej w ul. Żyrardowskiej na dz. nr ew. 18/6, 64/2 obr. 0021 oraz dz. nr ew. 46/3, 69 obr 0022 w Grodzisku Mazowieckim (jednostka ewidencyjna 140504_04 Grodzisk Mazowiecki) realizowana będzie na w/w działce , która stanowi obszar oddziaływania inwestycji. Budowa kanału sanitarnego nie spowoduje zmian w sposobie użytkowania terenu. W trakcie realizacji przewiduje się czasowe zajęcie terenu wzdłuż trasy projektowanej sieci kanalizacyjnej w pasie niewykraczającym poza teren działek wymienionych we wniosku. Obszar objęty inwestycją jest uzbrojony w sieć elektroenergetyczną, telekomunikacyjną oraz kanalizacji deszczowej. Przy budowie nowej infrastruktury podziemnej w postaci sieci kanalizacyjnej nie przewiduje się znaczących ograniczeń.

4

Wyznaczenie obszaru odziaływania obiektu dokonano w oparciu o art. 3, pkt. 20 ustawy z dnia 7 lipca 1994r. Prawo Budowlane (t.j. Dz.U. 2020, poz. 1333), który stanowi, że przez obszar odziaływania obiektu należy rozumieć teren wyznaczony w otoczeniu obiektu budowlanego na podstawie przepisów odrębnych, wprowadzających związane z tym obiektem ograniczenia w zabudowie tego terenu.

Zgodnie z §3 ust. 1 pkt 81 Rozporządzenia Rady Ministrów z dnia 10 września 2019r. w sprawie przedsięwzięć mogących znacząco oddziaływać na środowisko (Dz. U. 2019 poz. 1839) planowane przedsięwzięcie nie należy do przedsięwzięć mogących potencjalnie znacząco oddziaływać na środowisko.

Zgodnie z §140 ust. 1 Rozporządzenia Ministra Transportu i Gospodarki Morskiej z dnia 2 marca 1999r. w sprawie Warunków technicznych , jakim powinny odpowiadać drogi publiczne i ich usytuowanie (Dz. U. z 2016r. poz. 124 z późn. zm.) projektowana sieć kanalizacji sanitarnej nie narusza wymagań określonych w w niniejszym ustępie.

Na podstawie wyżej wymienionych przepisów prawa dokonano określenia obszaru odziaływania projektowanego obiektu Projektant stwierdza, iż obszar odziaływania niniejszej inwestycji nie wykracza poza teren działek, dla których inwestor posiada prawo do dysponowania na cele budowlane (dokumenty wyrażające zgodę na dysponowanie terenem na cele budowlane stanowią załącznik nr 6-Tom III).

mgr inż. Agata Michalak
Nr upr. MAZ/0591/PBS/17
Uprawnienia do projektowania bez ograniczeń
w specjalności instalacyjnej w zakresie sieci,
instalacji i urządzeń cieplnych, wentylacyjnych,
gazowych, wodociągowych i kanalizacyjnych

mgr inż. Anna Wawrzyńczak
Uprawnienia budowlane do projektowania
i kierowania robotami budowlanymi w specjalności
instalacyjnej w zakresie sieci, instalacji i urządzeń
cieplnych, wentylacyjnych, gazowych,
wodociągowych i kanalizacyjnych
Nr upr. LUB/0105/PWOS/12

III. OŚWIADCZENIE PROJEKTANTA I PROJEKTANTA SPRAWDZAJĄCEGO O WYKONANIU PROJEKTU ZGODNIE Z PRZEPISAMI

OŚWIADCZENIE

Niniejszym oświadczam, że PROJEKT ZAGOSPODAROWANIA TERENU SIECI KANALIZACJI SANITARNEJ CIŚNIENIOWEJ W UL. ŻYRARDOWSKIEJ DZ. EW. NR 18/6, 64/2 OBRĘB 0021; DZ. EW. NR 46/3, 69 OBRĘB 0022 GRODZISK MAZOWIECKI, GM. GRODZISK MAZOWIECKI wykonano zgodnie z obowiązującymi przepisami oraz zgodnie z zasadami wiedzy technicznej, Prawem Budowlanym z 07.07.1994r. (DZ. U. 1994 nr 89 poz.414 wraz z późniejszymi zmianami) oraz zgodnie z Rozporządzeniem Ministra Transportu, Budownictwa i Gospodarki Morskiej z dnia 25 kwietnia 2012 r. w sprawie szczegółowego zakresu i formy projektu budowlanego (Dz. U. 2012, poz. 462 wraz z późniejszymi zmianami).

PROJEKTANT:
mgr inż. Agata Michalak nr upr. MAZ/0591/PBS/17

mgr inż. Agata Michalak
Nr upr. MAZ/0591/PBS/17
Uprawnienia do projektowania bez ograniczeń
w specjalności instalacyjnej w zakresie sieci,
instalacji i urządzeń cieplnych, wentylacyjnych,
gazowych, wodociągowych i kanalizacyjnych

PROJEKTANT SPRAWDZAJĄCY:
mgr inż. Anna Wawrzyńczak, nr upr. LUB/0105/PWOS/12

mgr inż. Anna Wawrzyńczak
Uprawnienia budowlane do projektowania
i kierowania robotami budowlanymi w specjalności
instalacyjnej w zakresie sieci, instalacji i urządzeń
cieplnych, wentylacyjnych, gazowych,
wodociągowych i kanalizacyjnych
Nr upr. LUB/0105/PWOS/12

PROJEKT ZAGOSPODAROWANIA TERENU

CZĘŚĆ RYSUNKOWA

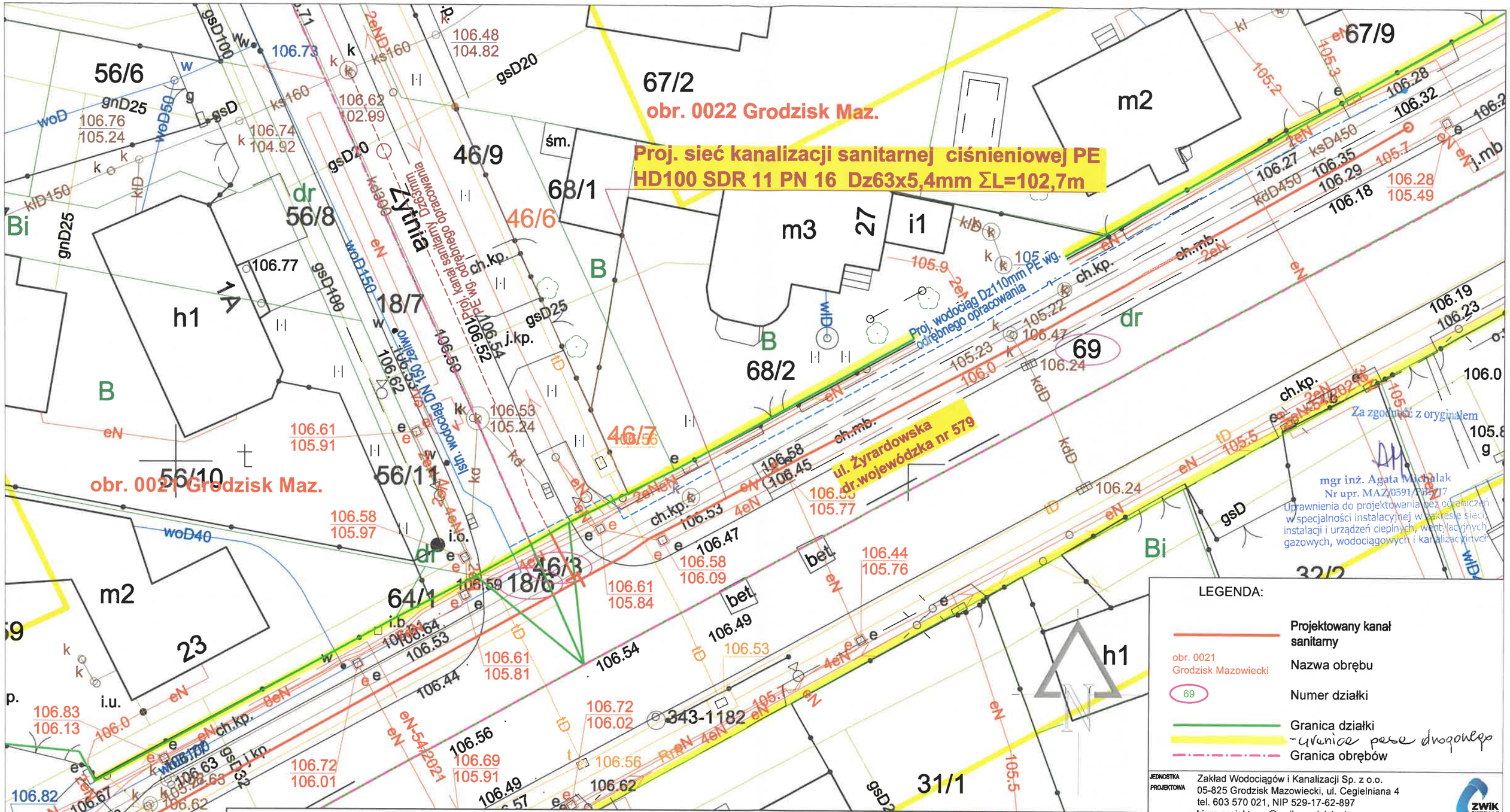

LEGENDA:

- Projektowany kanał sanitarny
- obr. 0021 Grodzisk Mazowiecki — Nazwa obrębu
- 69 — Numer działki
- Granica działki
- Granica pasa drogowego
- Granica obrębów

JEDNOSTKA PROJEKTOWA	Zakład Wodociągów i Kanalizacji Sp. z o.o. 05-825 Grodzisk Mazowiecki, ul. Cegielniana 4 tel. 603 570 021, NIP 529-17-62-897 biuro.projektowe@zwik-grodzisk.pl
INWESTOR	Zakład Wodociągów i Kanalizacji Sp. zo.o. ul.Cegielniana 4, 05-825 Grodzisk Mazowiecki
OBIEKT	**Sieć kanalizacji sanitarnej w ul. Żyradowskiej dz. nr ew. 18/6, 64/2 obr. 0021; dz. nr ew. 46/3,69 obr. 0022 Grodzisk Mazowiecki, gm. Grodzisk Mazowiecki**
TREŚĆ RYSUNKU	Projekt Zagospodarowania Terenu

	IMIĘ I NAZWISKO	PODPIS	BRANŻA	SANITARNA
PROJEKTANT	mgr inż. Agata Michalak nr upr. MAZ/0591/PBS/17		DATA	07.2022
SPRAWDZIŁ	mgr inż. Anna Wawrzyńczak nr upr. LUB/0105/PWOS/12		SKALA	1:250
OPRACOWAŁ	tech. Agnieszka Zdziarska		RYS. NR	1

woj. : mazowieckie
pow. : grodziski
gm. : 140504_4 Grodzisk Mazowiecki

Obręb : 0021
Dz.ew.nr. : 187,568,56/11,18/6,64/2
Obręb : 0022
Dz.ew.nr. : 46/9,69,46/3,54/8
Obręb : 0027
Dz.ew.nr. : 405,414
Obręb : 0039
Dz.ew.nr. : 171,562
Obręb : 0040
Dz.ew.nr. : 262,241
ulica Żyrardowska / Żytnia

MAPA DO CELÓW PROJEKTOWYCH

Skala 1 : 1:250

układ współrzędnych: 2000
układ wysokościowy: PL-EVRF2007-NH

Ark. M.z. : - mapa numeryczna
Przedstawiona sytuacja (zakres oznaczony kolorem żółtym) jest zgodna ze stanem faktycznym na dzień 25.04.2022r.

Badań hipotecznych nie wykonywano.

Nie wyklucza się istnienia w terenie innych nie wykazanych na niniejszej mapie urządzeń podziemnych które nie były zgłoszone do inwentaryzacji.

PODGIK.6640.1451.2022

--- UWAGI DO MAPY ---
mgr.inż. Jakub Kubiak
Usługi Geodezyjne - Usługi Projektowe - Świadectwa Energetyczne
ul. H. Sienkiewicza 49a/12 ; 05-825 Grodzisk Mazowiecki
NIP : 5291691186 ,REGON : 145862405
Tel. 509 - 469 - 198
www.geoserfo.pl

Oświadczam, że wykonany zakres prac geodezyjnych i kartograficznych odpowiada stanowi faktycznemu przedmiotowej osnowy geodezyjnej i kartograficznej, dla którego wykonuje PODYPLOMY (zawodu - wpisu)	PODGIK .6640.1451.2022	
Mapa można użyć wyłącznie do celów projektowania w powiecie Grodzkim		STAROSTA GRODZISKI
Numer i data wykonania/uzupełnienia przyjętego protokołu weryfikacji	PODGIK .6640.1451.2022_1 z dnia 26.04.2022 roku	
Identyfikator dokumentu/ numer protokołu kontroli	P. 1405/2022 1584	
Imię i nazwisko, nr upr. osoby uprawnionej do prac geodezyjnych	Krzysztof Zielinski nr 1234	
Wykonawca prac geodezyjnych	GEODETA uprawniony mgr inż. Jakub Kubiak ul. Umińskiego 2a/1 m.3 ; 03-964 Warszawa NIP: 525-155-11-66	

Opracowanie jest wykonane zgodnie z aktualnym stanem prawnym i faktycznym na dzień jego przyjęcia do państwowego zasobu geodezyjnego i kartograficznego. Mapa może być wykorzystywana w powiecie Grodzkim zgodnie z aktualnym stanem prawnym i faktycznym

GEODETA UPRAWNIONY
Krzysztof Zielinski
ul. Umińskiego 2a/1 m.3,
03-964 WARSZAWA
Świadectwo nr 15258 wydane przez MINISTRA GOSPODARKI PRZESTRZENNEJ I BUDOWNICTWA

PROJEKT BUDOWLANY

TOM „II”

„PROJEKT ARCHITEKTONICZNO-BUDOWLANY”[TECHNICZY]

PROJEKT BUDOWLANY

TOM II

PROJEKT ARCHITEKTONICZNO – BUDOWLANY
PROJEKT TECHNICZNY

BUDOWA SIECI KANALIZACJI SANITARNEJ Φ63MM PE
Kategoria obiektu budowlanego: **XXVI**

ADRES INWESTYCJI:
ul. Żyrardowska dz. nr ew. 18/6, 64/2 obr. 0021;
dz. nr ew. 46/3, 69 obr. 0022 Grodzisk Mazowiecki
gm. Grodzisk Mazowiecki

Inwestor: **Zakład Wodociągów i Kanalizacji Sp. z o.o.**
ul. Cegielniana 4, 05-825 Grodzisk Mazowiecki

Jednostka projektowa: **BIURO PROJEKTOWE**
Zakład Wodociągów i Kanalizacji Sp. z o.o.
ul. Cegielniana 4, 05-825 Grodzisk Mazowiecki
tel. 603-570-021

Branża: **SANITARNA**

Imię i Nazwisko	Nr uprawnień, Specjalność	Data	Podpis
Projektant: **mgr inż. Agata Michalak**	**Upr. bud. nr MAZ/0591/PBS/17** Specjalność instalacyjna w zakresie sieci, instalacji i urządzeń cieplnych, wentylacyjnych, gazowych, wodociągowych i kanalizacyjnych do projektowania bez ograniczeń	05.07.2022	AM
Projektant Sprawdzający: **mgr inż. Anna Wawrzyńczak**	**Upr. bud. nr LUB/0105/PWOS/12** Specjalność instalacyjna w zakresie sieci, instalacji i urządzeń cieplnych, wentylacyjnych, gazowych, wodociągowych i kanalizacyjnych do projektowania bez ograniczeń	05.07.2022	Wawr

Grodzisk Mazowiecki, 05 Lipca 2022

Spis zawartości projektu:

I. Strona tytułowa.....1
II. Spis zawartości projektu 2
III. Opis do Projektu Architektoniczno- Budowlanego/Technicznego.....4-8
IV. Oświadczenia Projektanta i Sprawdzającego o wykonaniu projektu zgodnie z obowiązującymi przepisami 9
V. Opis warunków geologicznych 10

Wykaz rysunków:

1. Plan sytuacyjny - skala 1:250 12
2. Profil podłużny - skala 1:100/250 13
3. Schemat studni kanalizacyjnej betonowej ∅1000mm z armaturą płuczącą ...14
4. Schemat studni kanalizacyjnej z tworzywa sztucznego ∅615mm z armaturą płuczącą 15

2

II. OPIS DO PROJEKTU ARCHITEKTONICZNO – BUDOWLANEGO

1. Inwestor, Użytkownik, Wykonawca

Inwestorem jest: **Zakład Wodociągów i Kanalizacji Sp. z o.o.**
ul. Cegielniana 4
05-825 Grodzisk Mazowiecki

Użytkownikiem będzie: **Zakład Wodociągów i Kanalizacji Sp. z o.o.**
ul. Cegielniana 4
05-825 Grodzisk Mazowiecki

Wykonawca zostanie wyłoniony na podstawie oferty.

2. Podstawa opracowania

Za podstawę opracowania przyjęto następujące materiały:

- Zlecenie Inwestora
- Aktualna mapa geodezyjna w skali 1:500,
- Uzgodnienie trasy sieci kanalizacji sanitarnej z Inwestorem,
- Warunki techniczne nr 553/2021 budowy kanału sanitarnego w ul. Żytniej dz. nr ew. 18/7 obręb 0021; dz. nr ew. 46/9 obręb 0022 oraz w ul. Żyrardowskiej dz. nr ew. 18/6, 64/2 obręb 0021; dz. nr ew. 46/3, 69, 54/3 obręb 0022; dz. nr 40/5, 41/4 obr. 0027 w Grodzisku Mazowieckim – Pismo nr ZWiK/AZ/TBP.540.000433.2022.1/W/000511/22 z dnia 26.08.2021
- Obowiązujące przepisy, normy, wytyczne branżowe, katalogi producentów
- Pomiary uzupełniające w terenie.

3. Przedmiot i zakres opracowania

Projekt budowlany swoim zakresem obejmuje wykonanie następującej infrastruktury podziemnej:

- **kanał zbiorczy ciśnieniowy** - z rur PE100 PN16 SDR11 Ø63x5,4mm o długości L=102,7m;
- **studnia rewizyjna z zaworem płuczącym**-z kręgów betonowych DN1000mm - 1szt.
- **studnia rewizyjna z zaworem płuczącym** z tworzywa sztucznego DN615mm - 1szt.

4. Ogólny opis sieci kanalizacji sanitarnej

Należy wybudować sieć kanalizacji sanitarnej ciśnieniowej z rur ∅63X5,4mm PEHD100 SDR11 w ul. Żyrardowskiej (dz. 18/6, 64/2 obr. 0021; dz. 46/3, 69 obr. 0022) w Grodzisku Mazowieckim , gm. Grodzisk Mazowiecki. Proj. kanał sanitarny należy włączyć do projektowanego wg odrębnego opracowania kanału sanitarnego tłocznego w ul. Żytniej.

5. Lokalizacja projektowanej sieci kanalizacji sanitarnej

Projektowana sieć kanalizacji sanitarnej zlokalizowana będzie w ul. Żyrardowskiej (dz. nr ew.18/6, 64/2 obręb 0021 Grodzisk Mazowiecki; dz. nr ew.

46/3, 69 obręb 0022 Grodzisk Mazowiecki). Inwestor jest w posiadaniu następujących zgód:

- Zgoda na umieszczenie w pasie drogowym drogi wojewódzkiej nr 579 ul. Żyrardowska dz. nr 46/3, 69 obr. 0022; dz. nr 18/6, 64/2 obr. 0021 Grodzisk Mazowiecki sieci wodociągowej oraz sieci kanalizacji ciśnieniowej – Decyzja Mazowieckiego Zarządu Dróg Wojewódzkich nr 350/2022(U-2.482.293.2022.1.MC) z dnia 12.01.2022 (załącznik nr 6)

Nawierzchnię w ul. Żyrardowskiej stanowią jezdnia oraz ścieżka rowerowa o nawierzchni asfaltowej oraz chodnik i ścieżka rowerowa o nawierzchni z kostki brukowej .

6. Charakterystyczne dane techniczne sieci kanalizacji sanitarnej

Projekt budowlany swoim zakresem obejmuje wykonanie następującej infrastruktury podziemnej:

- **kanał zbiorczy ciśnieniowy** - z rur PE100 PN16 SDR11 Ø63x5,4mm o długości L=102,7m;
- **studnia rewizyjna z zaworem płuczącym**-z kręgów betonowych DN1000mm - 1szt.
- **studnia rewizyjna z zaworem płuczącym** z tworzywa sztucznego DN615mm - 1szt.

7. Opis rozwiązań projektowych

7.1 Wymagania ogólne

Elementy, z których zaprojektowano sieć kanalizacji sanitarnej oraz jej uzbrojenie charakteryzują się odpowiednią wytrzymałością mechaniczną na obciążenia, odpornością chemiczną, termiczną i biologiczną na wpływy środowiska gruntowego oraz odpowiednią trwałością. Wymagania powyższe powinny być udokumentowane decyzją dopuszczenia do stosowania w budownictwie.

7.2 Prace przygotowawcze

Przed przystąpieniem do robót Wykonawca powinien wykonać następujące prace przygotowawcze:

- wyznaczyć miejsce terenu budowy, drogę dojazdową do strefy montażowej, miejsce ustawienia prowizorycznych pomieszczeń socjalnych i magazynowych;
- wyznaczyć miejsce składowania humusu oraz urobku;
- wyznaczyć miejsce poboru energii elektrycznej;
- wyznaczyć sposób zabezpieczenia wykopu przed zalewaniem wodą opadową;
- wyznaczyć w terenie charakterystyczne punkty trasy
- usunąć lub zabezpieczyć przed uszkodzeniem ewentualne drzewa i krzewy znajdujące się na terenie na którym ma być wykonany wykop;
- przeprowadzić oględziny, ze szczególnym uwzględnieniem spękania ścian pobliskich budynków, ogrodzeń i w przypadku ukazania się spękania należy je zabezpieczyć (wskazane jest utrwalenie fotograficzne stanu poprzedzającego rozpoczęcie prac);
- zabezpieczyć teren budowy przed wstępem osób nieupoważnionych;
- komisyjnie przejąć teren pod budowę;

- uzyskać warunki i zgodę właściciela infrastruktury technicznej na odprowadzenie wód gruntowych z wykopu.

7.3 Rury

Kanał sanitarny należy wykonać z rur:

- **przewody tłoczne zbiorcze** - z rur PE HD 100 PN16 SDR11 Ø63^{x}5,4mm;

W przypadku zastosowania metody bezwykopowej należy zastosować rury PE HD 100-RC PN16 SDR11 Ø63x5,4mm.

Projektowaną sieć kanalizacji sanitarnej wykonać z zachowaniem następujących zaleceń:

- rury grawitacyjne wykonane z PVC należy traktować jako sztywne - ich wyginanie jest niedopuszczalne;
- wszystkie połączenia powinny być tak wykonane, aby była zapewniona ich szczelność;
- montaż rur należy wykonać zgodnie z "Instrukcją montażową" producenta rur.
- należy zwracać baczną uwagę by ziemia lub kamienie nie dostały się do połączeń;
- wewnętrzne powierzchnie kielicha oraz zewnętrzna powierzchnia rury powinny być dokładnie oczyszczone i osuszone, mogą być posmarowane środkiem zmniejszającym tarcie (np.: talk, smar silikonowy - generalnie środki zalecane przez producenta), należy przy tym sprawdzić prawidłowość ułożenia pierścienia i poprawność jego przylegania w kielichu;
- do wciśnięcia bosego końca rury w kielich można użyć różnego typu wciskarek;
- montaż przewodów z PVC należy wykonywać w temperaturze nie niższej niż 0°C;
- przewody z PVC można montować przy temperaturze otoczenia od 0°C do 30°C;
- rurociągi z rur PE montować w temperaturze otoczenia od 0°C do 30°C, jednakże z uwagi na zmniejszona elastyczność tego materiału w niskich temperaturach, zaleca się wykonywać połączenia w temperaturze nie niższej niż + 5°c.
- opuszczanie i układanie przewodu na dnie wykopu wykonać po przygotowaniu podłożą;
- przed opuszczeniem rur do wykopu należy sprawdzić ich stan techniczny (nie mogą mieć uszkodzeń) oraz zabezpieczyć je przed zanieczyszczeniem przez wprowadzenie do rury tymczasowych zamknięć w postaci zaślepek, korków;
- przy opuszczaniu przewodu na dno wykopu należy zwrócić uwagę, aby połączenia kielichowe nie rozsuwały się nadmiernie (oznaczenia granicy wcisku na bosych końcach rury nie powinny zmieniać swojego położenia - max. 0,5 - 1,0 cm);
- podłoże należy profilować w miarę układania przewodu, a grunt z podłoża wykorzystywać do stabilizacji ułożonej już części rury przez zagęszczanie po obu jego stronach;
- należy zwrócić uwagę, aby przy połączeniu kielichowym bosy koniec wszedł do oznaczonego na rurze miejsca;
- sposób montażu kanałów grawitacyjnych powinien zapewniać utrzymanie

kierunku i spadków zgodnie z profilami podłużnymi przewodów;

- kanały należy posadowić na głębokości zapewniającej ochronę mechaniczną i cieplną;
- po wykonaniu w/w prac należy przeprowadzić próbę szczelności.

7.4 Studnie

W celu prawidłowej eksploatacji przewodu tłocznego należy zamontować studnie rewizyjne DN 1000mm z kręgów betonowych min. C35/45 o klasie wodoszczelności min. W-8 oraz studnię z tworzywa sztucznego Dn615mm. Przejścia rur przewodowych przez ściany studni wykonać w tulei ochronnej dla rur PE jako szczelne. W studniach należy zamontować armaturę płuczącą, którą stanowić będzie zasuwa dn50 z nasadą GW2" i pokrywą nasad.

Należy stosować elementy prefabrykowane. Studnie należy ustawić na projektowanym poziomie na podsypce grubości ok. 0,20 m. Zasypkę dookoła studni należy wykonywać warstwami, zagęszczając je odpowiednio do planowanej rzędnej terenu.

Projektowane studnie należy zwieńczyć włazami typu ciężkiego z zastosowaniem pierścieni/stożków odciążających.

7.5 Uzbrojenie kanału tłocznego

Zaprojektowano :

- Zasuwę żeliwną nożową międzykołnierzową DN 50mm do zabudowy podziemnej-2 szt. Sterowanie zasuw wyprowadzić do powierzchni terenu i zabezpieczyć skrzynką żeliwną do zasuw.
- Zestaw płuczący montowany w studni betonowej dn1000mm składający się z zasuwy dn50 z nasadą GW2" z pokrywą w zestawie z kołnierzem gwintowanym DN50/GW 2" montowane na kolanie kołnierzowym żeliwnym DN 65mm w zestawie z zasuwą nożową żeliwną międzykołnierzowymi DN 65mm – 1 szt.
- Zestaw płuczący montowany w studni z tworzywa sztucznego DN615 mm składający się z zasuwy dn50 z nasadą GW2" z pokrywą w zestawie z kołnierzem gwintowanym dn50/GW 2" montowane na kolanie kołnierzowym żeliwnym DN 65mm – 1 szt.
-

W połączeniach kołnierzowych należy stosować śruby, podkładki i nakrętki wykonane ze stali nierdzewnej.

8. Roboty ziemne

Całość robót wykonać pod nadzorem ZWiK Sp. z o.o. oraz innych instytucji wymienionych w protokole ZUD. Roboty ziemne należy wykonywać zgodnie z przepisami, warunkami technicznymi wykonania i odbioru robót.
Prace ziemne można prowadzić po uprzednim zgłoszeniu i uzyskaniu zgody odpowiednich instytucji branżowych i właścicieli działek. Wykonawca robót zobowiązany jest uzyskać zgodę na wejście na teren od zarządzającego drogą.
Zamknięcie lub ograniczenie ruchu w pasie drogowym należy przeprowadzić zgodnie z wymogami bezpieczeństwa ruchu. W tym celu teren budowy należy oznakować i zabezpieczyć zgodnie z „Instrukcją oznakowania robót prowadzonych w pasie drogowym" (Zał. Nr 1 do Zarządzenia Ministra Transportu i Gospodarki Morskiej oraz Ministra Spraw Wewnętrznych z dnia 6.06.90 - M.P. Nr 24/90).

Wykopy dla sieci kanalizacji sanitarnej należy wykonać jako otwarte, o ścianach pionowych z umocnieniem ścian. Przewiduje się, że urobek będzie odkładany na miejscu, bez konieczności wywozu. Ewentualnie może zajść potrzeba wymiany gruntu. Ściany mogą być umacniane wypraskami, grodzicami, balami, szalunkami do liniowych obudów wykopów, w zależności od posiadanych przez Wykonawcę.

Między ścianką rury, a ścianką wykopu lub jego szalunkiem należy zapewnić przestrzeń roboczą 0,25m. Zabezpieczenia skrzyżowań wykopu z urządzeniami podziemnymi powinny być wykonane zgodnie z dokumentacją uzgodnioną, w sposób wskazany przez użytkowników tych urządzeń. Wyjścia (zejścia) po drabinie z wykopu powinny być wykonane, z chwilą osiągnięcia głębokości większej niż 1m od poziomu terenu, w odległościach nie przekraczających 20,00 m.

Występowanie wód gruntowych może stanowić utrudnienie podczas prac ziemnych jak i przy pracach montażowych rurociągów w zależności od pory roku w której będą trwały prace budowlane, dlatego też należy uwzględnić konieczność zabezpieczenia wykopu przed napływającymi wodami gruntowymi.

W przypadku wystąpienia wysokich stanów wód gruntowych wykop należy odwodnić. Odwodnienie wykopów w gruntach spoistych prowadzić za pomocą studzienki zbiorczej i odpompowania wody poza wykop. W gruntach piaszczystych wody gruntowe należy odpompować za pomocą igłofiltrów.

Rurociągi należy układać na podsypce z piasku grubości 20cm, ze spadkami opisanymi na profilu podłużnym. Pierwszą warstwę zasypki do 30cm ponad wierzch rury należy wykonywać ręcznie z jednoczesnym ręcznym zagęszczeniem w celu dokładnego wypełnienia szczelin wokół rurociągu. Należy stosować piasek suchy pozbawiony kamieni. Dalszą zasypkę prowadzić warstwami grubości ok. 20cm z dokładnym zagęszczeniem każdej warstwy. **Wskaźnik zagęszczania CBR =1 w pasie drogowym ulicy , poza pasem drogowym CBR=0,95.**
Roboty wykonywać zgodnie z normą PN-S-02205:1998 - Drogi samochodowe - Roboty ziemne - Wymagania i badania.
Roboty ziemne i instalacyjne należy wykonać zgodnie z normą branżowa BN - 83/8836-025 "Roboty ziemne. Wykopy otwarte pod przewody wodociągowe i kanalizacyjne. Warunki techniczne wykonania."
Wykopy należy zabezpieczyć barierkami w kolorze biało - czerwonym. Odbiór robót należy prowadzić zgodnie z Polską Normą PN-81B/10725 „Wodociągi. Przewody zewnętrzne. Wymagania i badania przy odbiorze".
Dopuszcza się wykonanie przewodu kanalizacji tłocznej bezwykopowo metodą przewiertu wówczas należy zastosować rury PEHD100-RC, SDR 11, PN16 o średnicy Dz63x5,4mm.

9. Próba szczelności

Próby szczelności rurociągu tłocznego należy przeprowadzić zgodnie ze szczegółowymi wymaganiami normy PN-81B-10725 - „Wodociągi. Przewody zewnętrzne. Wymagania i badania przy odbiorze".

10. Istniejący stan uzbrojenia terenu.

Na podstawie aktualnej mapy do celów projektowych w skali 1:500 oraz wizji lokalnej w terenie zaznaczono, następujące istniejące uzbrojenie terenu:

- Istniejący wodociąg DN150mm żeliwo.

7

- Istniejące oraz proj. kable energetyczne
- Istn. kabel teletechniczny
- Istn. sieci kanalizacji deszczowej Dz450mm
- Istn. przykanaliki kanalizacji deszczowej Dz200mm
- Istn. gazociąg gsD32 oraz przyłącze gazowe

Istniejące oraz projektowane uzbrojenie przedstawiono na rysunkach: planu sytuacyjnego i profilu.
W miejscach kolizji z istniejącym i projektowanym uzbrojeniem podziemnym wykop należy wykonać ręcznie, zaleca się zachowanie szczególnej ostrożności w trakcie prowadzenia robót ziemnych ze względu na możliwość wystąpienia szczątkowych nie zinwentaryzowanych fragmentów uzbrojenia podziemnego.

W miejscach skrzyżowań i zbliżeń z istniejąca siecią gazową prace ziemne należy prowadzić ręcznie pod nadzorem Polskiej Spółki Gazownictwa Oddział w Warszawie.

Prace ziemne w obrębie skrzyżowania z kablami energetycznymi wykonywać ręcznie z zachowaniem szczególnej ostrożności pod nadzorem RE Pruszków. Na kabel energetyczny nałożyć rurę ochronną AROTA.

Uwagi końcowe

- Całość robót prowadzić pod nadzorem właściciela sieci kanalizacji sanitarnej
- W trakcie wykonywanie robót należy przestrzegać zaleceń ZUD i przepisów BHP.
- Przed rozpoczęciem układania sieci kanalizacji sanitarnej należy bezwzględnie wykonać odkrywki w miejscach skrzyżowań i włączeń z istn. uzbrojeniem oraz dokładanie pomierzyć rzędne ich posadowienia. Dopiero po skontrolowaniu zgodności rzędnych tych przewodów z niniejszym projektem można przystąpić do układania kanału.
- W trakcie wykonywania robót ziemnych mogą zostać ujawnione, niewykazane na mapie geodezyjnej elementy uzbrojenia podziemnego, należy je także odpowiednio zabezpieczyć i zgłosić do właściwych służb inżynierii miejskiej.
- Przed zasypką przewodu zlecić wykonanie inwentaryzacji powykonawczej uprawnionemu geodecie.
- Wykopy o głębokości poniżej 1,0m wykonywać w szalunku z wyprasek stalowych układanych poziomo.
- Podczas wykonywania robót zabezpieczyć istniejące uzbrojenie podziemne.

mgr inż. Agata Michalak
Nr upr. MAZ/0591/PBS/17
Uprawnienia do projektowania bez ograniczeń
w specjalności instalacyjnej w zakresie sieci,
instalacji i urządzeń cieplnych, wentylacyjnych,
gazowych, wodociągowych i kanalizacyjnych

mgr inż. Anna Wawrzyńczak
Uprawnienia budowlane do projektowania
i kierowania robotami budowlanymi w specjalności
instalacyjnej w zakresie sieci, instalacji i urządzeń
cieplnych, wentylacyjnych, gazowych,
wodociągowych i kanalizacyjnych
Nr upr. LUB/0105/PWOS/12

III. OŚWIADCZENIE PROJEKTANTA I PROJEKTANTA SPRAWDZAJĄCEGO O WYKONANIU PROJEKTU ZGODNIE Z PRZEPISAMI

Niniejszym oświadczam, że PROJEKT ARCHITEKTONICZNO-BUDOWLANY/TECHNICZNY SIECI KANALIZACJI SANITARNEJ CIŚNIENIOWEJ W UL. ŻYRARDOWSKIEJ DZ. EW. NR 18/6, 64/2 OBRĘB 0021; DZ. EW. NR 46/3, 69 OBRĘB 0022 GRODZISK MAZOWIECKI, GM. GRODZISK MAZOWIECKI wykonano zgodnie z obowiązującymi przepisami oraz zgodnie z zasadami wiedzy technicznej, Prawem Budowlanym z 07.07.1994r. (DZ. U. 1994 nr 89 poz.414 wraz z późniejszymi zmianami) oraz zgodnie z Rozporządzeniem Ministra Transportu, Budownictwa i Gospodarki Morskiej z dnia 25 kwietnia 2012 r. w sprawie szczegółowego zakresu i formy projektu budowlanego (Dz. U. 2012, poz. 462 wraz z późniejszymi zmianami).

PROJEKTANT:
mgr inż. Agata Michalak nr upr. MAZ/0591/PBS/17

mgr inż. Agata Michalak
Nr upr. MAZ/0591/PBS/17
Uprawnienia do projektowania bez ograniczeń
w specjalności instalacyjnej w zakresie sieci
instalacji i urządzeń cieplnych, wentylacyjnych
gazowych, wodociągowych i kanalizacyjnych

PROJEKTANT SPRAWDZAJĄCY:
mgr inż. Anna Wawrzyńczak, nr upr. LUB/0105/PWOS/12

mgr inż. Anna Wawrzyńczak
Uprawnienia budowlane do projektowania
i kierowania robotami budowlanymi w specjalności
instalacyjnej w zakresie sieci, instalacji i urządzeń
cieplnych, wentylacyjnych, gazowych,
wodociągowych i kanalizacyjnych
Nr upr. LUB/0105/PWOS/12

IV. OPIS WARUNKÓW GEOLOGICZNYCH

Zgodnie z Rozporządzeniem Ministra Transportu, Budownictwa i Gospodarki Morskiej z dnia 25 kwietnia 2012 r. w sprawie ustalenia geotechnicznych warunków posadowienia obiektów budowlanych (Dz. U. 2012, Nr 0, Poz 463) projektowaną inwestycję zaklasyfikowano do **II kategorii geotechnicznej**. Warunki gruntowe na dokumentowanym terenie można określić jako proste.

Opinia geologiczna wraz z dokumentacją badań podłoża gruntowego oraz Projektem geotechnicznym stanowią załącznik nr 11 do niniejszego projektu pn. „Opracowanie określające geotechniczne warunki posadowienia".

mgr inż. Anna Wawrzyńczak
Uprawnienia budowlane do projektowania
i kierowania robotami budowlanymi w specjalności
instalacyjnej w zakresie sieci, instalacji i urządzeń
cieplnych, wentylacyjnych, gazowych,
wodociągowych i kanalizacyjnych
Nr upr. LUB/0105/PWOS/12

mgr inż. Agata Michalak
Nr upr. MAZ/0591/PBS/17
Uprawnienia do projektowania bez ograniczeń
w specjalności instalacyjnej w zakresie sieci,
instalacji i urządzeń cieplnych, wentylacyjnych,
gazowych, wodociągowych i kanalizacyjnych

PROJEKT ARCHITEKTONICZNO-BUDOWLANY [TECHNICZNY]

CZĘŚĆ RYSUNKOWA

11

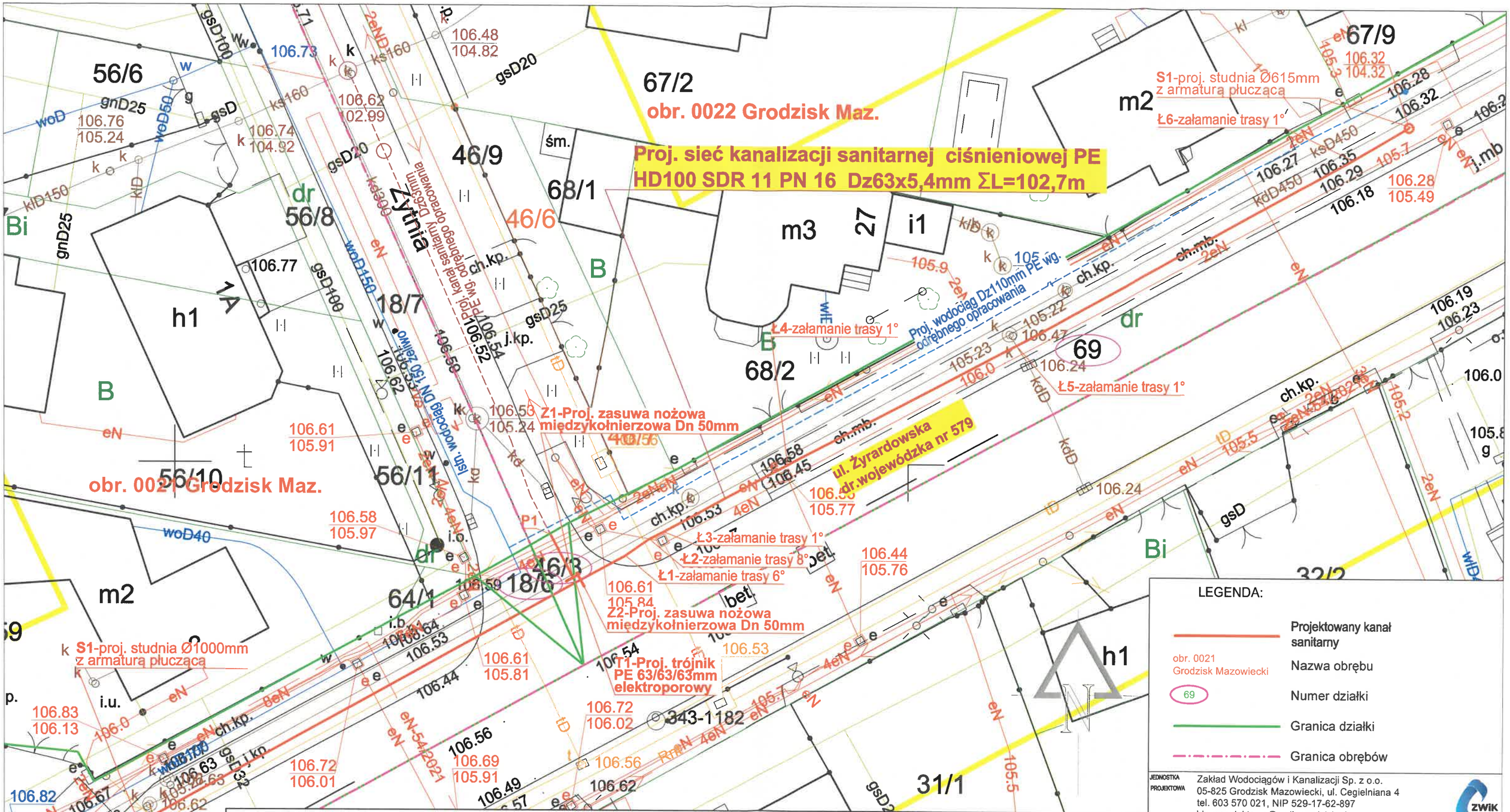

LEGENDA:

- Projektowany kanał sanitarny
- obr. 0021 Grodzisk Mazowiecki — Nazwa obrębu
- 69 — Numer działki
- Granica działki
- Granica obrębów

JEDNOSTKA PROJEKTOWA	Zakład Wodociągów i Kanalizacji Sp. z o.o. 05-825 Grodzisk Mazowiecki, ul. Cegielniana 4 tel. 603 570 021, NIP 529-17-62-897 biuro.projektowe@zwik-grodzisk.pl
INWESTOR	Zakład Wodociągów i Kanalizacji Sp. zo.o. ul.Cegielniana 4, 05-825 Grodzisk Mazowiecki
OBIEKT	**Sieć kanalizacji sanitarnej w ul. Żyradowskiej** **dz. nr ew. 18/6, 64/2 obr. 0021; dz. nr ew. 46/3,69 obr. 0022** **Grodzisk Mazowiecki, gm. Grodzisk Mazowiecki**
TREŚĆ RYSUNKU	Plan Sytuacyjny

	IMIĘ I NAZWISKO	PODPIS		
PROJEKTANT	mgr inż. Agata Michalak nr upr. MAZ/0591/PBS/17		BRANŻA	SANITARNA
SPRAWDZIŁ	mgr inż. Anna Wawrzyńczak nr upr. LUB/0105/PWOS/12		DATA	07.2022
OPRACOWAŁ	tech. Agnieszka Zdziarska		SKALA	1:250
			RYS. NR	1

woj. : mazowieckie
pow. : grodziski
gm. : 140504_4 Grodzisk Mazowiecki
Obręb : 0021
Dz.ew.nr. : 18/7 , 56/8 , 56/11 , 18/6 , 64/2
Obręb : 0022
Dz.ew.nr. : 46/9 , 69 , 46/3 , 54/3
Obręb : 0027
Dz.ew.nr. : 40/5 , 41/4
Obręb : 0039
Dz.ew.nr. : 1/2 , 56/2
Obręb : 0040
Dz.ew.nr. : 26/1 , 24/1
ulica Żyrardowska / Żytnia

MAPA DO CELÓW PROJEKTOWYCH

Skala 1 : 1:250

układ współrzędnych: 2000
układ wysokościowy: PL-EVRF2007-NH

Ark. Mz. : - mapa numeryczna
Przedstawiona sytuacja (zakres oznaczony kolorem żółtym) jest zgodna ze stanem faktycznym na dzień 25.04.2022r.

Badań hipotecznych nie wykonywano.

Nie wyklucza się istnienia w terenie innych nie wykazanych na niniejszej mapie urządzeń podziemnych które nie były zgłoszone do inwentaryzacji.

PODGIK.6640.1451.2022

mgr inż. Jakub Kubiak
Usługi Geodezyjne - Usługi Projektowe - Świadectwa Energetyczne
ul. H. Sienkiewicza 49a/12 , 05-825 Grodzisk Mazowiecki
NIP : 5291891186 ,REGON : 145862465
Tel. 509 - 469 - 198
www.oscorfu.pl

PODGIK 6640.1451.2022 1
z dnia 26.04.2022 roku

P - 1405.2022.1584

GEODETA UPRAWNIONY
Krzysztof Zielinski
ul. Umińskiego 4a lok.49,
03-984 WARSZAWA
Świadectwo nr 15258 wydane przez
MINISTRA GOSPODARKI
PRZESTRZENNEJ I BUDOWNICTWA

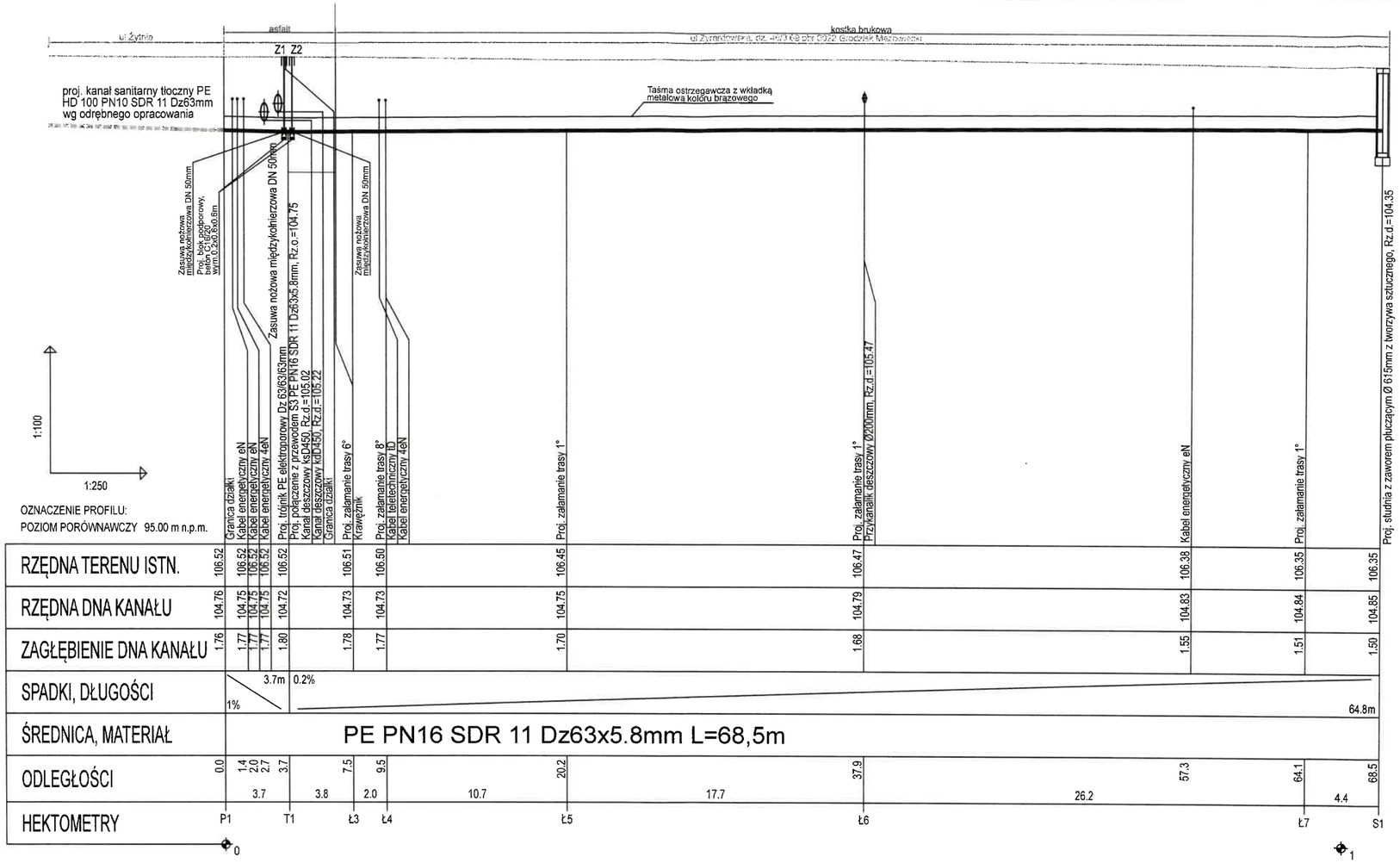

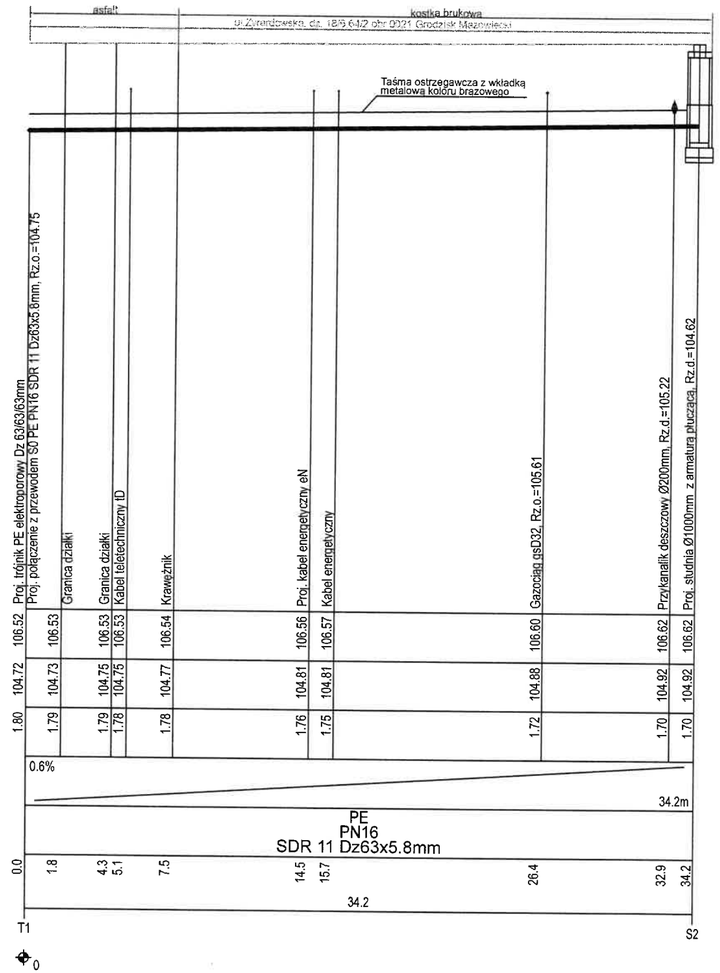

UWAGI:

1.PRZED ROZPOCZĘCIEM UKŁADANIA PRZEWODU NALEŻY BEZWGLĘDNIE WYKONAĆ ODKRYWKI W MIEJSCACH WŁĄCZEŃ I SKRZYŻOWAŃ Z ISTN. UZBROJENIEM ORAZ DOKŁADNIE POMIERZYĆ RZĘDNE ICH POSADOWIENIA. PO SKONTROLOWANIU ZGODNOŚCI RZĘDNYCH Z PROJEKTEM MOŻNA PRZYSTĄPIĆ DO UKŁADANIA KANAŁU.

2. NA WYSOKOŚCI 30cm NAD WIERZCHEM RUROCIĄGU NALEŻY UŁOŻYĆ TAŚMĘ OSTRZEGAWCZĄ KOLORU BRĄZOWEGO Z WKŁADKĄ METALOWĄ.

3. SKRZYNKI OD ZASUW NALEŻY UMOCNIĆ PRZEZ OBETONOWANIE BETONEM MIN. C16/20. LOKALIZACJĘ SKRZYNEK NALEŻY ZAZNACZYĆ NA ODPOWIEDNICH TABLICZKACH UMIESZCZONYCH NA STAŁYCH ELEMENTACH TERENU.

JEDNOSTKA PROJEKTOWA	Zakład Wodociągów i Kanalizacji Sp. z o.o. 05-825 Grodzisk Mazowiecki, ul. Cegielniana 4 tel. 603 570 021, NIP 529-17-62-897 biuro.projektowe@zwik-grodzisk.pl		
INWESTOR	Zakład Wodociągów i Kanalizacji Sp. zo.o. ul.Cegielniana 4, 05-825 Grodzisk Mazowiecki		
OBIEKT	Sieć kanalizacji sanitarnej w ul. Żyradowskiej dz. nr ew. 18/6, 64/2 obr. 0021; dz. nr ew. 46/3,69 obr. 00 Grodzisk Mazowiecki, gm. Grodzisk Mazowiecki		
TREŚĆ RYSUNKU	Profil podłużny		
	IMIĘ I NAZWISKO	PODPIS	BRANŻA: SANITARNA
PROJEKTANT	mgr inż. Agata Michalak nr upr. MAZ/0591/PBS/17		DATA: 07.2022
SPRAWDZIŁ	mgr inż. Anna Wawrzyńczak nr upr. LUB/0105/PWOS/12		SKALA: 1:100/500
OPRACOWAŁ	tech. Agnieszka Zdziarska		RYS. NR: 2

/13

Studnia kanalizacyjna betonowa Ø1000mm z armaturą płuczącą

A - A

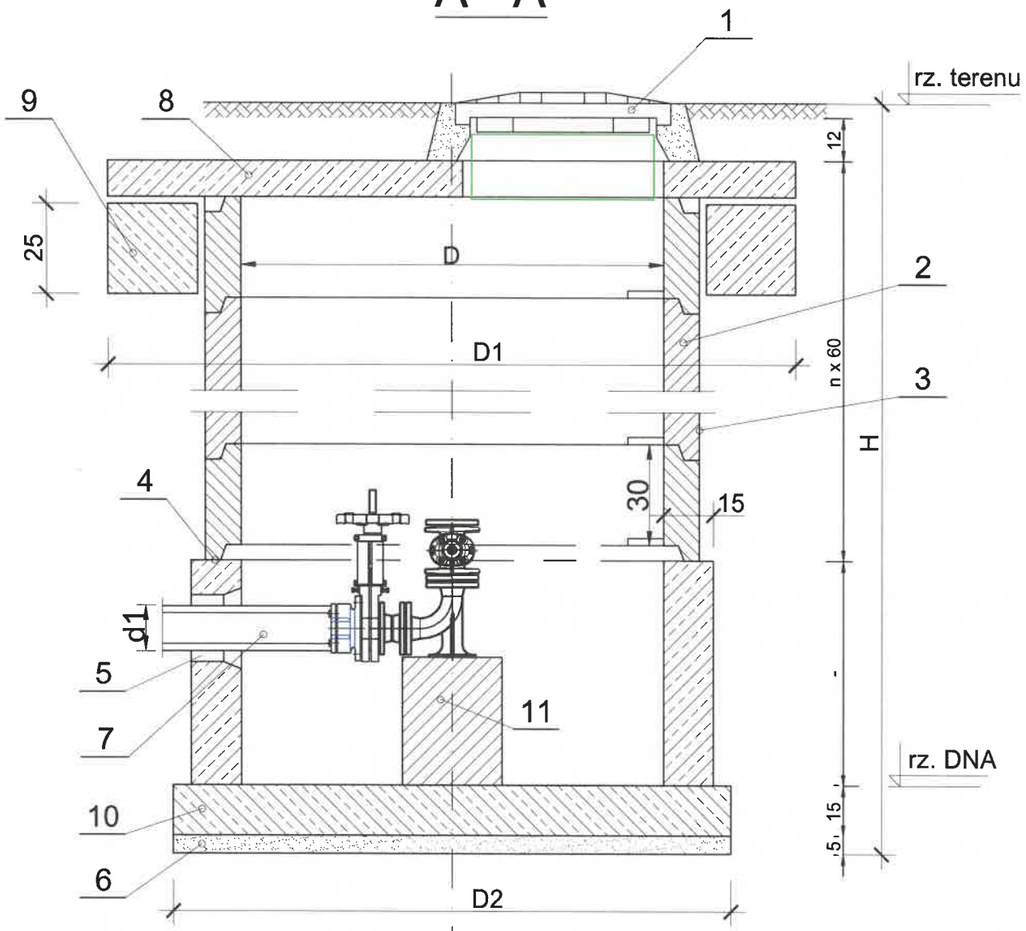

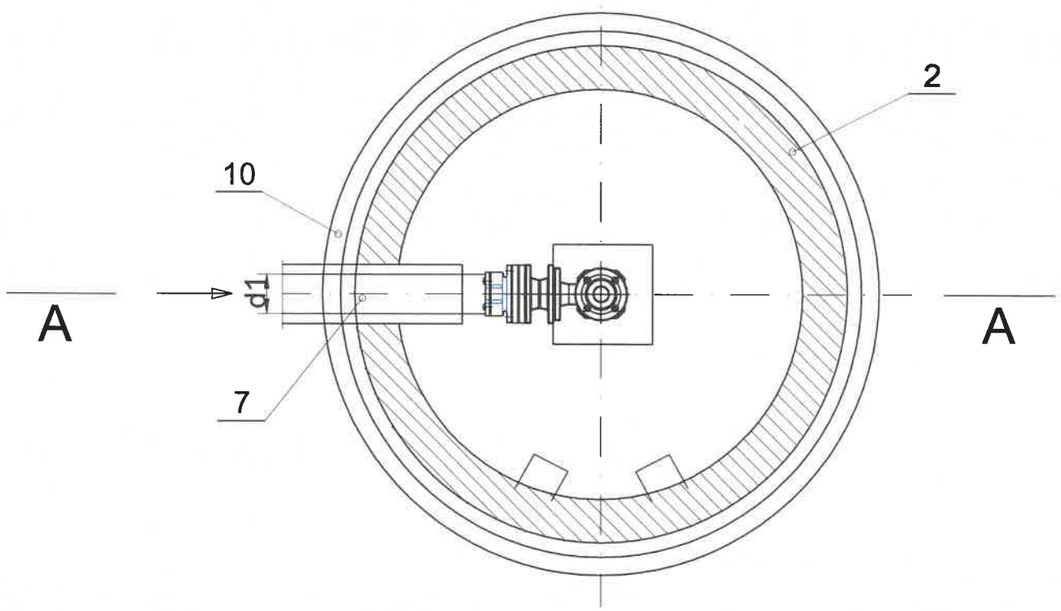

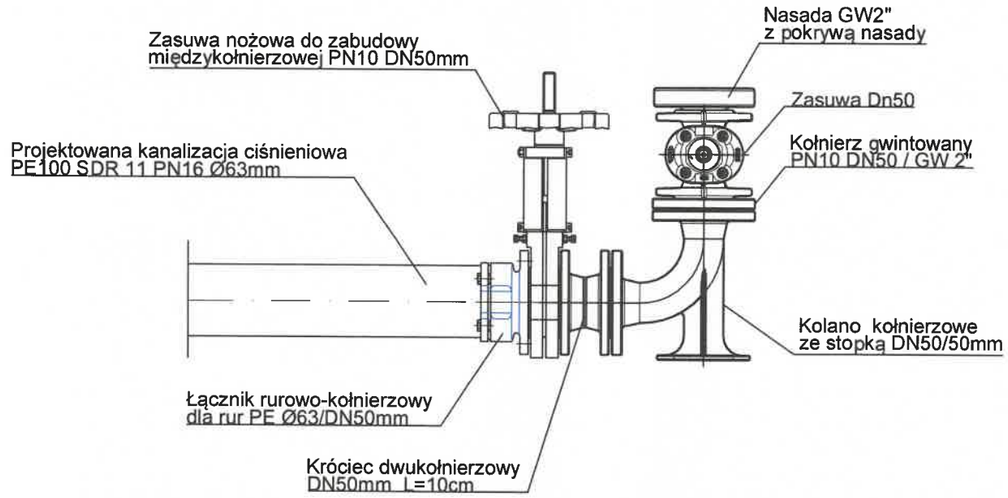

OZNACZENIA

1. WŁAZ ŻELIWNY KLASY D400 WENTYLOWANY
2. KRĘGI BETONOWE TYP 150/60
3. IZOLACJA ABIZOLEM 2x"R"+2x"G"
4. USZCZELNIENIE
5. PRZEJŚCIE SZCZELNE DLA RUR PE
6. PODSYPKA Z PIASKU
7. RURA CIŚNIENIOWA PE
8. PŁYTA NASTUDZIENNA ŻELBETOWA Ø2040mm
9. KRĄG PODPOROWY POD PŁYTĘ NADSTUDZIENNĄ Ø2040 x 250mm
10. PŁYTA DENNA
11. PODPORA BETONOWA 15x15x41cm

UWAGA!!!!:

1. Rzedną ulicy oraz dna kanału należy zweryfikować przed przystąpieniem do prac
2. Studnie należy wykonać zgodnie z wymaganiami ZWiK w Grodzisku Mazowieckim

JEDNOSTKA PROJEKTOWA	Zakład Wodociągów i Kanalizacji Sp. z o.o. 05-825 Grodzisk Mazowiecki, ul. Cegielniana 4 tel. 603 570 021, NIP 529-17-62-897 biuro.projektowe@zwik-grodzisk.pl			
INWESTOR	Zakład Wodociągów i Kanalizacji Sp. zo.o. ul.Cegielniana 4, 05-825 Grodzisk Mazowiecki			
OBIEKT	**Sieć kanalizacji sanitarnej w ul. Żyradowskiej dz. nr ew. 18/6, 64/2 obr. 0021; dz. nr ew. 46/3,69 obr. 0022 Grodzisk Mazowiecki, gm. Grodzisk Mazowiecki**			
TREŚĆ RYSUNKU	Schemat studni DN 1000mm z armaturą płuczącą			
	IMIĘ I NAZWISKO	PODPIS	BRANŻA	SANITARNA
PROJEKTANT	mgr inż. Agata Michalak nr upr. MAZ/0591/PBS/17		DATA	07.2022
SPRAWDZIŁ	mgr inż. Anna Wawrzyńczak nr upr. LUB/0105/PWOS/12		SKALA	–
OPRACOWAŁ	tech. Agnieszka Zdziarska		RYS. NR	3

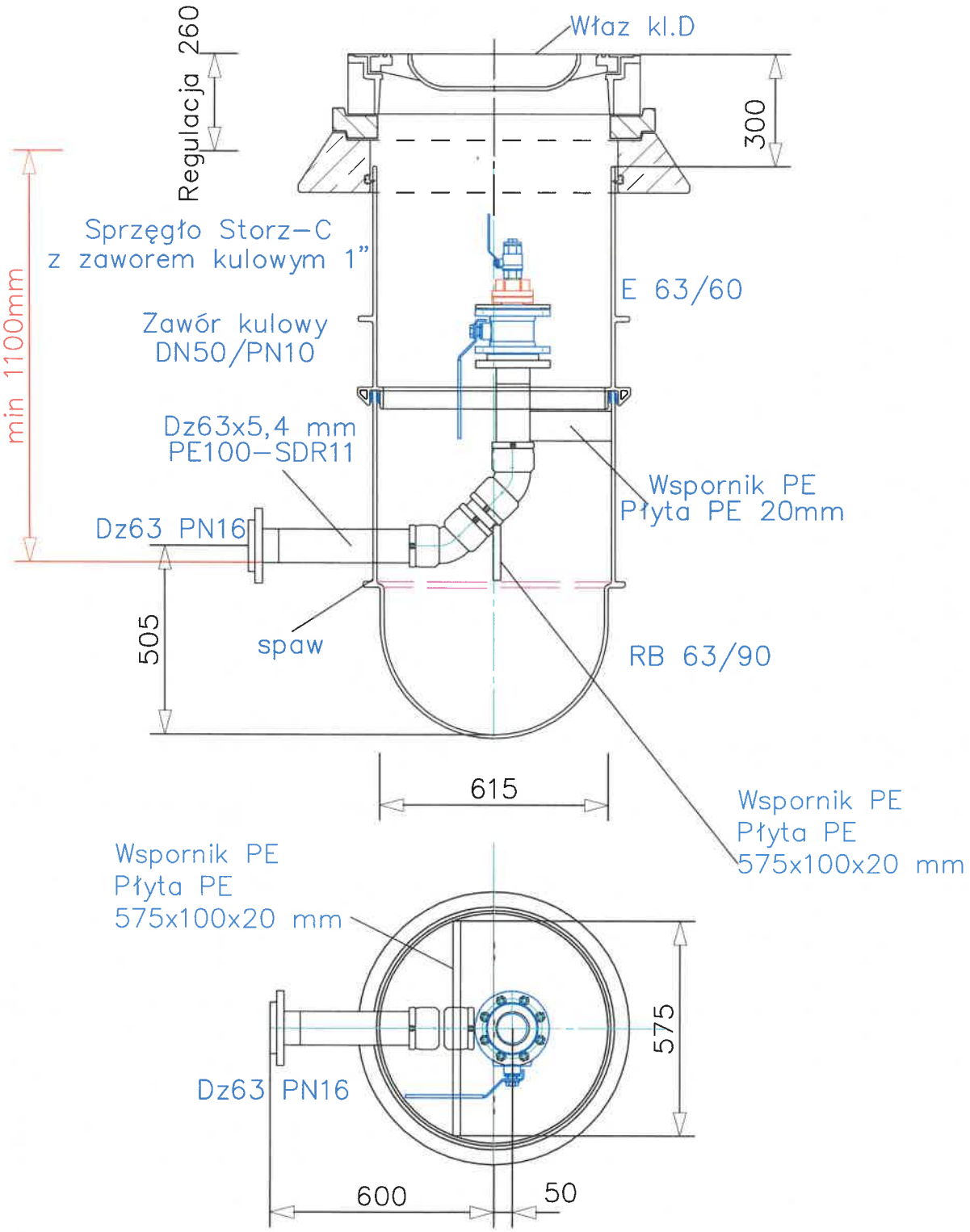

UWAGA!!!!:

1. Rzedną ulicy oraz dna kanału należy zweryfikować przed przystąpieniem do prac
2. Studnie należy wykonać zgodnie z wymaganiami ZWiK w Grodzisku Mazowieckim

JEDNOSTKA PROJEKTOWA	Zakład Wodociągów i Kanalizacji Sp. z o.o. 05-825 Grodzisk Mazowiecki, ul. Cegielniana 4 tel. 603 570 021, NIP 529-17-62-897 biuro.projektowe@zwik-grodzisk.pl			
INWESTOR	Zakład Wodociagów i Kanalizacji Sp. zo.o. ul.Cegielniana 4, 05-825 Grodzisk Mazowiecki			
OBIEKT	**Sieć kanalizacji sanitarnej w ul. Żyradowskiej dz. nr ew. 18/6, 64/2 obr. 0021; dz. nr ew. 46/3,69 obr. 0022 Grodzisk Mazowiecki, gm. Grodzisk Mazowiecki**			
TREŚĆ RYSUNKU	Schemat studni DN 615mm z armaturą płuczącą			
	IMIĘ I NAZWISKO	PODPIS	BRANŻA	SANITARNA
PROJEKTANT	mgr inż. Agata Michalak nr upr. MAZ/0591/PBS/17		DATA	07.2022
SPRAWDZIŁ	mgr inż. Anna Wawrzyńczak nr upr. LUB/0105/PWOS/12		SKALA	–
OPRACOWAŁ	tech. Agnieszka Zdziarska		RYS. NR	4

PROJEKT BUDOWLANY

TOM „III”

DOKUMENTY
OPINIE
UZGODNIENIA

PROJEKT BUDOWLANY

TOM III

DOKUMENTY, OPINIE, UZGODNIENIA

BUDOWA SIECI KANALIZACJI SANITARNEJ Φ63MM PE
Kategoria obiektu budowlanego: **XXVI**

ADRES INWESTYCJI:
ul. Żyrardowska dz. nr ew. 18/6, 64/2 obr. 0021;
dz. nr ew. 46/3, 69 obr. 0022 Grodzisk Mazowiecki
gm. Grodzisk Mazowiecki

Inwestor: **Zakład Wodociągów i Kanalizacji Sp. z o.o.**
ul. Cegielniana 4
05-825 Grodzisk Mazowiecki

Jednostka projektowa: **BIURO PROJEKTOWE**
Zakład Wodociągów i Kanalizacji Sp. z o.o.
ul. Cegielniana 4, 05-825 Grodzisk Mazowiecki
tel. 603-570-021

Branża: **SANITARNA**

Imię i Nazwisko	Nr uprawnień, Specjalność	Data	Podpis
Projektant: **mgr inż. Agata Michalak**	**Upr. bud. nr MAZ/0591/PBS/17** Specjalność instalacyjna w zakresie sieci, instalacji i urządzeń cieplnych, wentylacyjnych, gazowych, wodociągowych i kanalizacyjnych do projektowania bez ograniczeń	05.07.2022	AM
Projektant Sprawdzający: **mgr inż. Anna Wawrzyńczak**	**Upr. bud. nr LUB/0105/PWOS/12** Specjalność instalacyjna w zakresie sieci, instalacji i urządzeń cieplnych, wentylacyjnych, gazowych, wodociągowych i kanalizacyjnych do projektowania bez ograniczeń	05.07.2022	Waw

Grodzisk Mazowiecki, 05 Lipca 2022

Spis zawartości:

I. Informacja dotycząca Bezpieczeństwa i Ochrony Zdrowia.....3-6

Wykaz załączników:

1. Dyplom uprawnień Projektanta.....7-8
2. Zaświadczenie o przynależności Projektanta do Okręgowej Izby Inżynierów.....9
3. Dyplom uprawnień Sprawdzającego.....10-11
4. Zaświadczenie o przynależności Sprawdzającego do Okręgowej Izby Inżynierów.....12
5. Warunki techniczne nr 553/2021 budowy kanału sanitarnego w ul. Żytniej dz. nr ew. 18/7 obręb 0021; dz. nr ew. 46/9 obręb 0022 oraz w ul. Żyrardowskiej dz. nr ew. 18/6, 64/2 obręb 0021; dz. nr ew. 46/3, 69, 54/3 obręb 0022; dz. nr 40/5, 41/4 obr. 0027 w Grodzisku Mazowieckim – Pismo nr ZWiK/AZ/TBP.540.000433.2022.1/W/000511/22 z dnia 26.08.2021.....13-17
6. Zgoda na umieszczenie w pasie drogowym drogi wojewódzkiej nr 579 ul. Żyrardowska dz. nr 46/3, 69 obr. 0022; dz. nr 18/6, 64/2 obr. 0021 Grodzisk Mazowiecki sieci wodociągowej oraz sieci kanalizacji ciśnieniowej – Decyzja Mazowieckiego Zarządu Dróg Wojewódzkich nr 350/2022(U-2.482.293.2022.1.MC) z dnia 12.01.2022.....18-20
7. Uchwała nr 496/2013 Rady Miejskiej w Grodzisku Mazowieckim z dnia 23.01.2013r. w sprawie uchwalenia miejscowego planu zagospodarowania przestrzennego dla części terenu miasta Grodzisk Mazowiecki Jednostka B2.....21-22
8. Uzgodnienie trasy sieci wodociągowej w Powiatowym Ośrodku Dokumentacji Geodezyjnej i Kartograficznej w Grodzisku Mazowieckim, Zespół Uzgadniania Dokumentacji Projektowej, Protokół nr PODGIK.6630.264.2021 z dnia 05.07.2022.....23-25
9. Uzgodnienie pozytywne projektu do Dec. nr 350/2022 z dnia 01.04.2022r. przez Zarząd Dróg Wojewódzkich w Warszawie.....26
10. Uzgodnienie projektu przez ZWiK w Grodzisku Mazowiecki – Pismo Nr TTI/81/K/22 z dnia 30.08.2022.....27
11. Opracowanie określające geotechniczne warunki posadowienia sieci wodociągowej oraz sieci kanalizacyjnej wzdłuż ul. Żytniej oraz ul. Żyrardowskiej w Grodzisku Mazowieckim.....28-39

2

I. INFORMACJA DOTYCZĄCA BEZPIECZEŃSTWA I OCHRONY ZDROWIA

NAZWA OBIEKTU BUDOWLANEGO:

SIEĆ KANALIZACJI SANITARNEJ Φ63mm PE W UL. ŻYRADOWSKIEJ W GRODZISKU MAZOWIECKIM, GM. GRODZISK MAZOWIECKI

ADRES INWESTYCJI:
ul. Żyrardowska dz. nr ew. 18/6, 64/2 obr. 0021;
dz. nr ew. 46/3, 69 obr. 0022 Grodzisk Mazowiecki
gm. Grodzisk Mazowiecki

Inwestor: **Zakład Wodociągów i Kanalizacji Sp. z o.o.**
ul. Cegielniana 4
03-567 Warszawa

Branża: **SANITARNA**

Projektant: **mgr inż. Agata Michalak**
Upr. bud. nr MAZ/0591/PBS/17

mgr inż. Agata Michalak
Nr upr. MAZ/0591/PBS/17
uprawnienia do projektowania bez ograniczeń
w specjalności instalacyjnej w zakresie sieci,
instalacji i urządzeń cieplnych, wentylacyjnych,
gazowych, wodociągowych i kanalizacyjnych

3

Informacja dotycząca Bezpieczeństwa i Ochrony zdrowia związana jest z zamierzeniem budowlanym polegającym na budowie sieci kanalizacji sanitarnej ciśnieniowo-grawitacyjnej w ul. Żytniej oraz w ul. Żyrardowskiej (dz. nr ew. 18/6, 64/2 obręb 0021; dz. nr ew.46/9, 46/3, 69 obręb 0022) w Grodzisku Mazowieckim, gm. Grodzisk Mazowiecki.
Podstawą prawną wykonania niniejszego opracowania jest Rozporządzenie Ministra Infrastruktury z dnia 23 czerwca 2003 roku (Dz.U. 2003, Nr 120 poz. 1126).

1. ZAKRES ROBÓT DLA CAŁEGO ZAMIERZENIA BUDOWLANEGO ORAZ KOLEJNOŚĆ WYKONANIA POSZCZEGÓLNYCH OBIEKTÓW

Projekt budowlany swoim zakresem obejmuje wykonanie następującej infrastruktury podziemnej:

- kanał zbiorczy ciśnieniowy - z rur PE100 PN16 SDR11 Ø63x5,4mm o długości L=102,7m;
- studnia rewizyjna z zaworem płuczącym z kręgów betonowych DN1000mm - 1szt.
- studnia rewizyjna z zaworem płuczącym z tworzywa sztucznego DN615mm - 1szt.

W skrócie realizacja sieci kanalizacyjnej tłocznej składa się z następujących charakterystycznych prac:

- wykonanie przekopów kontrolnych w miejscach skrzyżowania z innymi urządzeniami inżynieryjnymi
- wykonanie komór technologicznych w węzłach do metody bezwykopowej
- wykonanie wykopów liniowych szalowanych wypraskami stalowymi oraz wykopów obiektowych
- łączenie rur kanalizacyjnych za pomocą zgrzewania i układanie w wykopie
- wykonania próby szczelności.
- montaż studni rewizyjnych betonowych
- zamontowanie zaprojektowanej armatury żeliwnej
- zasypanie wykopu oraz renowacja terenu

Dopuszcza się wykonanie sieci kanalizacyjnej bezwykopowo metodą przewiertu wówczas należy zastosować rury PEHD100-RC, SDR 11, PN16 o średnicy Dz63x5,4mm.

2. WYKAZ ISTNIEJĄCYCH OBIEKTÓW BUDOWLANYCH PODLEGAJĄCYCH ADAPTACJI I ROZBIÓRCE.

Podczas budowy sieci kanalizacji sanitarnej w ul. Żyrardowskiej nie przewiduje się robót rozbiórkowych.

3. WYKAZ ISTNIEJĄCYCH OBIEKTÓW BUDOWLANYCH.

Na przedmiotowym terenie znajdują się następujące obiekty budowlane:

- Istniejący wodociąg DN150mm żeliwo.
- Istniejące oraz proj. kable energetyczne
- Istn. kabel teletechniczny
- Istn. sieci kanalizacji deszczowej Dz450mm

4

- Istn. przykanaliki kanalizacji deszczowej Dz200mm
- Istn. gazociąg gsD32 oraz przyłącze gazowe

4. ELEMENTY ZAGOSPODAROWANIA TERENU KTÓRE MOGĄ STWARZAĆ ZAGROŻENIE BEZPIECZEŃSTWA I ZDROWIA LUDZI.

W trakcie realizacji robót przewidzianych niniejszym projektem, głównymi zagrożeniami dla bezpieczeństwa i zdrowia ludzi są:

- głębokie wykopy liniowe (do ok 2,00m)
- skrzyżowania wykonywanego wykopu z innym uzbrojeniem inżynieryjnym kablami elektrycznymi, wodociągami
- prowadzenie prac w bezpośredniej bliskości ruchu samochodowego

5. PRZEWIDYWANE ZAGROŻENIA WYSTĘPUJĄCE PODCZAS REALIZACJI ROBÓT BUDOWLANYCH.

Przewidywane zagrożenia występujące podczas realizacji:

- przejścia pod lub nad istniejącymi elementami infrastruktury podziemnej;
- możliwość porażenia prądem w trakcie prac w pobliżu kabli energetycznych
- ruch drogowy na drodze gminnej i drogach prywatnych;
- wykopy;
- roboty montażowe, ziemne i dźwigowe;
- możliwość wpadnięcia osób postronnych do wykopu
- możliwość przysypania pracowników w źle zabezpieczonym wykopie
- możliwość uderzenia pracownika przez pracujący sprzęt
- możliwość kolizji z przejeżdżającymi pojazdami w rejonie prowadzonych prac

Skala zagrożenia - wysoka;
Miejsce – na trasie projektowanej infrastruktury podziemnej;
Czas wystąpienia - w trakcie realizacji.

5. WSKAZANIE SPOSOBU PROWADZENIA INSTRUKTAŻU PRACOWNIKÓW PRZED PRZYSTĄPIENIEM DO REALIZACJI ROBÓT SZCZEGÓLNIE NIEBEZPIECZNYCH

Przed rozpoczęciem prac należy każdorazowo przeszkolić pracowników odnośnie przepisów bhp w zakresie prowadzenia robót:

1) ziemnych: zabezpieczenie ścian wykopów oraz przemieszczanie mas ziemnych
2) montażowych: rurociągi ciśnieniowe
3) dźwigowych: rozładunek materiałów, montaż studni
4) elektrycznych: wykonywanie prac w miejscach skrzyżowań i zbliżeń z linią energetyczną ;
5) gazowych: wykonywanie prac w miejscach skrzyżowań i zbliżeń z gazociągami
6) przeszkolenia winny być potwierdzone pisemnie przez pracowników.

6. WSKAZANIA ŚRODKÓW TECHNICZNYCH I ORGANIZACYJNYCH, ZAPOBIEGAJĄCYCH NIEBEZPIECZEŃSTWOM WYNIKAJĄCYM Z WYKONYWANIA ROBÓT BUDOWLANYCH W STREFACH SZCZEGÓLNEGO ZAGROŻENIA ZDROWIA LUB W ICH SĄSIEDZTWIE, W TYM ZAPEWNIAJĄCYCH BEZPIECZNĄ I SPRAWNĄ KOMUNIKACJĘ, UMOŻLIWIAJĄCĄ SZYBKĄ EWAKUACJĘ NA WYPADEK POŻARU, AWARII I INNYCH ZAGROŻEŃ

W celu zabezpieczenia prac należy wykonywać prace zgodnie z obowiązującymi przepisami bhp a w szczególności:

- prace ziemne prowadzić w zabezpieczonych wykopach
- w trakcie prac przestrzegać i wymagać od pracowników właściwego korzystania ze sprzętu, narzędzi oraz środków ochrony bezpośredniej i pośredniej
- oznakować miejsce prowadzenia robót
- zapewnić drogi ewakuacyjne na wypadek pożarów, awarii i innych zagrożeń.

7. ZALECENIA

Aby uniknąć wymienionych w pkt.4 zagrożeń należy prowadzić prace budowlane zgodnie z obowiązującymi przepisami. Prace ziemne prowadzić zgodnie z normami:

- Roboty ziemne budowlane. Wymagania w zakresie wykonania i badania przy odbiorze EN-PN 1610:2002,
- Przewody podziemne. Roboty ziemne – Wykopy otwarte dla przewodów wodociągowych i kanalizacyjnych. Wymagania i badania przy odbiorze PN-B-10736:1999

Uzbrojenie podziemne krzyżujące się z projektowanymi przewodami należy dokładnie zabezpieczyć przed uszkodzeniem, a roboty ziemne w rejonie skrzyżowań wykonywać ręcznie ze szczególną ostrożnością.

Należy zastosować się do uwag i zaleceń zawartych w protokole z narady koordynacyjnej protokół nr PODGIK.6630.264.2022 z dnia 05.07.2022 a także w uzgodnieniu ZWiK w Grodzisku Mazowieckim.

Prace budowlane wykonywać zgodnie z przepisami BHP oraz Rozporządzeniem Ministra Infrastruktury z dn. 06.02.2003 w sprawie bezpieczeństwa i higieny pracy podczas wykonywania robót budowlanych Dz. U. 2003 nr 47 poz. 401.

Prace prowadzić zgodnie z opracowanym przez Wykonawcę projektem „Organizacji robót i zagospodarowania placu budowy"

Niezbędnymi elementami składowymi w/w projektu organizacji robót są:

- uzgodniony projekt organizacji ruchu
- plan bezpieczeństwa i ochrony zdrowia sporządzony przez Kierownika Budowy (co wynika z Dz. U. 2003 Nr 120 poz. 1126 par. 3.1)

mgr inż. Agata Michalak
Nr upr. MAZ/0591/PBS/17
Uprawnienia do projektowania bez ograniczeń
w specjalności instalacyjnej w zakresie sieci,
instalacji i urządzeń cieplnych, wentylacyjnych,
gazowych, wodociągowych i kanalizacyjnych

MAZOWIECKA
OKRĘGOWA
I Z B A
INŻYNIERÓW
BUDOWNICTWA

Mazowiecka Okręgowa Izba Inżynierów Budownictwa
Okręgowa Komisja Kwalifikacyjna
sygn. akt. MAZ/7131/ 684 /17 /S

Warszawa, dnia 28 grudnia 2017 r.

DECYZJA

Na podstawie art. 24 ust. 1 pkt 2 ustawy z dnia 15 grudnia 2000 r. o samorządach zawodowych architektów oraz inżynierów budownictwa (tekst jedn.:Dz.U. z 2016 r. poz. 1725) i art. 12 ust. 1 pkt 1 i 5, ust. 2, 3 i 4c pkt 1, art. 13 ust. 1 i 4, art. 14 ust. 1 pkt 4 lit. b ustawy z dnia 7 lipca 1994 r. Prawo budowlane (Dz. U. z 2017 r. poz. 1332) oraz § 10 i 14 ust. 3 rozporządzenia Ministra Infrastruktury i Rozwoju z dnia 11 września 2014 r. w sprawie samodzielnych funkcji technicznych w budownictwie (Dz.U. z 2014 r. poz. 1278), po ustaleniu, że zostały spełnione warunki w zakresie przygotowania zawodowego oraz po złożeniu egzaminu na uprawnienia budowlane z wynikiem pozytywnym

Pani mgr inż. Agata Michalak
ur. dnia 5 lutego 1984 roku w Płocku
otrzymuje

UPRAWNIENIA BUDOWLANE
numer ewidencyjny MAZ/0591/PBS/17
do projektowania
w specjalności instalacyjnej w zakresie sieci, instalacji i urządzeń cieplnych, wentylacyjnych, gazowych, wodociągowych i kanalizacyjnych
bez ograniczeń

UZASADNIENIE:

W związku z uwzględnieniem w całości żądania strony, na podstawie art. 107 § 4 K.p.a. odstępuje się od uzasadnienia decyzji. Zakres nadanych uprawnień budowlanych wskazano na odwrocie decyzji.

Pouczenie

Od niniejszej decyzji służy odwołanie do Krajowej Komisji Kwalifikacyjnej Polskiej Izby Inżynierów Budownictwa w Warszawie, za pośrednictwem Okręgowej Komisji Kwalifikacyjnej Mazowieckiej Okręgowej Izby Inżynierów Budownictwa w terminie 14 dni od daty jej doręczenia.

Zgodnie z treścią art. 127a ustawy Kodeks postępowania administracyjnego (Dz. U. z 2017 r. poz.1257 t.j.):
§ 1. W trakcie biegu terminu do wniesienia odwołania strona może zrzec się prawa do wniesienia odwołania wobec organu administracji publicznej, który wydał decyzję.
§ 2. Z dniem doręczenia organowi administracji publicznej oświadczenia o zrzeczeniu się prawa do wniesienia odwołania przez ostatnią ze stron postępowania, decyzja staje się ostateczna i prawomocna.
W przypadku złożenia przez stronę oświadczenia o zrzeczeniu się prawa do odwołania od decyzji (określonego w § 2) stronie nie przysługuje prawo do odwołania się ani skargi do sądu administracyjnego.

Skład Orzekający Okręgowej Komisji Kwalifikacyjnej

dr hab. inż. Eugeniusz Koda, prof. nadzw. .....

mgr inż. Krzysztof Latoszek .....

mgr inż. Teresa Mosak – Rurka .....

OKRĘGOWA

7

Uprawnienia budowlane nadane

Pani mgr inż. Agacie Michalak
ur. dnia 5 lutego 1984 roku w Płocku

numer ewidencyjny MAZ/0591/PBS/17
do projektowania
w specjalności instalacyjnej w zakresie sieci, instalacji i urządzeń cieplnych, wentylacyjnych, gazowych, wodociągowych i kanalizacyjnych
bez ograniczeń

upoważniają do :

I. w specjalności instalacyjnej w zakresie sieci, instalacji i urządzeń cieplnych, wentylacyjnych, gazowych, wodociągowych i kanalizacyjnych do:
1) projektowania, sprawdzania projektów architektoniczno-budowlanych i sprawowania nadzoru autorskiego,
2) sprawowania kontroli technicznej utrzymania obiektów budowlanych,
w odniesieniu do obiektu budowlanego takiego jak: sieci i instalacje cieplne, wentylacyjne, gazowe, wodociągowe i kanalizacyjne;

II. w specjalności instalacyjnej w zakresie sieci, instalacji i urządzeń cieplnych, wentylacyjnych, gazowych, wodociągowych i kanalizacyjnych, do sporządzania projektu zagospodarowania działki lub terenu.

Skład Orzekający Okręgowej Komisji Kwalifikacyjnej

dr hab. inż. Eugeniusz Koda, prof. nadzw. .....

mgr inż. Krzysztof Latoszek .....

mgr inż. Teresa Mosak – Rurka .....

Otrzymują:
1. Wnioskodawca
2. Okręgowa Rada Mazowieckiej Okręgowej Izby Inżynierów Budownictwa
3. Główny Inspektor Nadzoru Budowlanego
4. a/a

8

POLSKA
IZBA
INŻYNIERÓW
BUDOWNICTWA

Zaświadczenie

o numerze weryfikacyjnym:

MAZ-J7R-E8P-NCF *

Pani AGATA MICHALAK o numerze ewidencyjnym MAZ/IS/0171/18
adres zamieszkania ul. SZELIGOWSKA 5/2, 01-319 WARSZAWA
jest członkiem Mazowieckiej Okręgowej Izby Inżynierów Budownictwa i posiada wymagane ubezpieczenie od odpowiedzialności cywilnej.
Niniejsze zaświadczenie jest ważne od 2022-02-01 do 2023-01-31.

Zaświadczenie zostało wygenerowane elektronicznie i opatrzone bezpiecznym podpisem elektronicznym weryfikowanym przy pomocy ważnego kwalifikowanego certyfikatu w dniu 2022-02-21 roku przez:

Roman Lulis, Przewodniczący Rady Mazowieckiej Okręgowej Izby Inżynierów Budownictwa.

(Zgodnie art. 5 ust 2 ustawy z dnia 18 września 2001 r. o podpisie elektronicznym (Dz. U. 2001 Nr 130 poz. 1450) dane w postaci elektronicznej opatrzone bezpiecznym podpisem elektronicznym weryfikowanym przy pomocy ważnego kwalifikowanego certyfikatu są równoważne pod względem skutków prawnych dokumentom opatrzonym podpisami własnoręcznymi.)

* Weryfikację poprawności danych w niniejszym zaświadczeniu można sprawdzić za pomocą numeru weryfikacyjnego zaświadczenia na stronie Polskiej Izby Inżynierów Budownictwa www.piib.org.pl lub kontaktując się z biurem właściwej Okręgowej Izby Inżynierów Budownictwa.

Digitally signed by Roman Lulis
Date: 2022.02.21 13:49:54 CET
Reason: Weryfikowanie zaświadczenia PIIB
Location: Warszawa

LUBELSKA
OKRĘGOWA
IZBA
INŻYNIERÓW
BUDOWNICTWA

Lublin, dnia 5 czerwca 2012 r.

LOIIB.OKK.7131/47-7132/47/12

DECYZJA

Na podstawie art. 24 ust. 1 pkt. 2 ustawy z dnia 15 grudnia 2000 r. o samorządach zawodowych architektów, inżynierów budownictwa oraz urbanistów */ Dz. U. z 2001 r. Nr 5, poz. 42, z późn. zm. /*, **art. 13 ust. 1 pkt. 1 i 2, art. 14 ust. 1 pkt. 4** ustawy z dnia 7 lipca 1994 r. Prawo budowlane */ tekst jednolity: Dz. U. z 2003 r. Nr 207, poz. 1126 z późn. zm. /*, **§ 11 ust. 1 pkt. 1, i § 23 ust. 1** rozporządzenia Ministra Ministra Transportu i Budownictwa z dnia 28 kwietnia 2006 r. w sprawie samodzielnych funkcji technicznych w budownictwie / Dz. U. Nr 83, poz. 578 /, oraz art. **104** § 1 Kodeksu postępowania administracyjnego / Dz. U.z 2000 r. Nr 98, poz. 1071 z późn. zm. /

stwierdzamy, że

Pani Anna Teresa POLAK

magister inżynier

urodzona dnia 21 sierpnia 1982 r. w Parczewie

otrzymała

UPRAWNIENIA BUDOWLANE

Nr ewidencyjny : LUB/0105/PWOS/12

do projektowania i kierowania robotami budowlanymi bez ograniczeń w specjalności instalacyjnej w zakresie sieci, instalacji i urządzeń cieplnych, wentylacyjnych, gazowych, wodociągowych i kanalizacyjnych

UZASADNIENIE

W związku z uwzględnieniem w całości żądania strony, na podstawie art. 107 § 4 Kodeksu postępowania administracyjnego / Dz. U. z 2000 r. Nr 98, poz. 1071 z poźn. zm. / odstępuje się od uzasadnienia decyzji.

Zakres nadanych uprawnień budowlanych wskazano na odwrocie decyzji.

POUCZENIE

1. Zgodnie z art. 12 ust. 7 w/w ustawy – Prawo budowlane – podstawę do wykonywania samodzielnych funkcji technicznych w budownictwie stanowi wpis do centralnego rejestru Głównego Inspektora Nadzoru Budowlanego oraz wpis na listę członków właściwej izby samorządu zawodowego.
2. Od niniejszej decyzji służy odwołanie do Krajowej Komisji Kwalifikacyjnej Polskiej Izby Inżynierów Budownictwa w Warszawie, za pośrednictwem Lubelskiej Okręgowej Izby Inżynierów Budownictwa w Lublinie w terminie 14 dni od daty jej doręczenia.

Skład orzekający Okręgowej Komisji Kwalifikacyjnej

Członek	Członek	Przewodniczący
inż. Lech Bec	inż. Andrzej Adamczuk	dr inż. Kazimierz Bonetyński

Otrzymują:

1. Pani Anna Polak
   ul. Branicka 5A,
   21-310 Wohyń
2. Główny Inspektor
   Nadzoru Budowlanego
3. a/a

LUBELSKA OKRĘGOWA IZBA INŻYNIERÓW BUDOWNICTWA

10

Szczegółowy zakres uprawnień
do projektowania i kierowania robotami budowlanymi bez ograniczeń
w specjalności instalacyjnej w zakresie sieci, instalacji i urządzeń
cieplnych, wentylacyjnych, gazowych, wodociągowych i kanalizacyjnych

Pani Anna Teresa POLAK

I. Na mocy **art. 12 ust.1 pkt. 1 - 5 art. 13 ust. 3 i 4** ustawy - Prawo budowlane, w zakresie objętym wyżej wymienioną specjalnością, niniejsze uprawnienia stanowią podstawę do:

- **projektowania, sprawdzania projektów architektoniczno – budowlanych w specjalności objętej niniejszymi uprawnieniami i sprawowania nadzoru autorskiego,**
- **kierowanie budową lub innymi robotami budowlanymi,**
- **kierowanie wytwarzaniem konstrukcyjnych elementów budowlanych oraz nadzór i kontrolę techniczną wytwarzania tych elementów,**
- **wykonywanie nadzoru inwestorskiego,**
- **sprawowania kontroli technicznej utrzymania obiektów budowlanych z zastrzeżeniem art. 62 ust. 5 ustawy,**

bez ograniczeń

II. Na mocy **§ 15 i § 23 ust.1** rozporządzenia Ministra Transportu i Budownictwa z dnia 28 kwietnia 2006 r. w sprawie samodzielnych funkcji technicznych w budownictwie, w zakresie objętym w/w specjalnością, niniejsze uprawnienia stanowią podstawę do:

- **projektowania obiektu budowlanego oraz kierowania robotami budowlanymi związanymi z obiektem budowlanym, takim jak : sieci, instalacje i urządzenia cieplne, wentylacyjne, gazowe, wodociągowe i kanalizacyjne,**

- **sporządzania projektu zagospodarowania działki lub terenu, w zakresie specjalności objętej niniejszymi uprawnieniami**

Skład orzekający Okręgowej Komisji Kwalifikacyjnej

Członek	Członek	Przewodniczący
inż. Lech Dec	inż. Andrzej Adamczuk	dr inż. Kazimierz Bonetyński

11

POLSKA IZBA INŻYNIERÓW BUDOWNICTWA

Zaświadczenie

o numerze weryfikacyjnym:

LUB-WJ8-M37-7Z6 *

Pani Anna Teresa Wawrzyńczak o numerze ewidencyjnym LUB/IS/0097/13

adres zamieszkania m. Feliksów 55 A, 96-500 Sochaczew

jest członkiem Lubelskiej Okręgowej Izby Inżynierów Budownictwa i posiada wymagane ubezpieczenie od odpowiedzialności cywilnej.

Niniejsze zaświadczenie jest ważne od 2021-11-01 do 2022-10-31.

Zaświadczenie zostało wygenerowane elektronicznie i opatrzone bezpiecznym podpisem elektronicznym weryfikowanym przy pomocy ważnego kwalifikowanego certyfikatu w dniu 2021-11-02 roku przez:

Joanna Gieroba, Przewodniczący Rady Lubelskiej Okręgowej Izby Inżynierów Budownictwa.

(Zgodnie art. 5 ust 2 ustawy z dnia 18 września 2001 r. o podpisie elektronicznym (Dz. U. 2001 Nr 130 poz. 1450) dane w postaci elektronicznej opatrzone bezpiecznym podpisem elektronicznym weryfikowanym przy pomocy ważnego kwalifikowanego certyfikatu są równoważne pod względem skutków prawnych dokumentom opatrzonym podpisami własnoręcznymi.)

Oświadczam, iż nazwisko Polak widniejące na decyzji o wydaniu uprawnień budowlanych z dnia 5.06.2012 jest moim nazwiskiem panieńskim.

mgr inż. Anna Wawrzyńczak
Uprawnienia budowlane do projektowania i kierowania robotami budowlanymi w specjalności instalacyjnej w zakresie sieci, instalacji i urządzeń cieplnych, wentylacyjnych, gazowych, wodociągowych i kanalizacyjnych
Nr upr. LUB/0105/PWOS/12

* Weryfikację poprawności danych w niniejszym zaświadczeniu można sprawdzić za pomocą numeru weryfikacyjnego zaświadczenia na stronie Polskiej Izby Inżynierów Budownictwa www.piib.org.pl lub kontaktując się z biurem właściwej Okręgowej Izby Inżynierów Budownictwa.

Grodzisk Mazowiecki, 26.08.2021 r.

ZWIK/AZ/TBP.540.000433.2021.1/W/000511/21

ZWiK Sp. z o.o.

Ul. Cegielniana 4

05-825 Grodzisk Mazowiecki

WARUNKI TECHNICZNE NR 553/2021

DOT.: BUDOWY KANAŁU SANITARNEGO W UL. ŻYTNIEJ - DZ. NR EW. 18/7 OBR. 0021; DZ. NR EW. 46/9 OBR. 0022 ORAZ W UL. ŻYRARDOWSKIEJ DZ. NR 18/6, 64/2 OBR. 0021; DZ. NR 46/3, 69, 54/3, OBR. 0022, DZ. NR 40/5, 41/4 OBR. 0027 W GRODZISKU MAZOWIECKIM

W odpowiedzi na wniosek dotyczący budowy sieci kanalizacyjnej w/w ulicy, Zakład Wodociągów i Kanalizacji sp. z o. o. (zwany dalej „ZWiK") informuje:

W celu odprowadzenia ścieków z posesji przylegających do w/w działek drogowych należy zaprojektować i wybudować kanał w technologii ciśnieniowej z rur PE włączony do istniejącego zaznaczonego na załączniku do warunków technicznych kanału z rur PVC o średnicy Ø 200 mm w ul. Żytniej, dz. nr ew. 18/7, obr 0021 Grodzisk Mazowiecki wraz przykanalikami wzdłuż planowanej sieci o średnicy Dz40mm z rur PE doprowadzonych do granicy posesji. Zbiorczy przewód tłoczny należy zakończyć w studni rozprężnej.

Kanał sanitarny

1. Projektowany kanał sanitarny należy włączyć do istniejącego kanału zgodnie z zasadą „oś w oś" w studni włazowej o średnicy wewnętrznej min. 1200 mm.
2. W każdym miejscu zmiany kierunku i spadku kanału, na skrzyżowaniach ulic/dróg, na końcówce kanału oraz w odległości max. co 60 m, należy zaprojektować i wybudować studnię rewizyjną o średnicy wewnętrznej min.1200 mm. Studnie z kręgów betonowych należy projektować i budować z betonu marki min. B-45 (W – 8); kręgi studni należy łączyć za pomocą uszczelek elastomerowych lub gumowych.
3. Włazy studni (żeliwne) należy zaprojektować i zamontować na betonowym / żelbetowym pierścieniu odciążającym. W studniach włazowych należy zastosować stopnie drabinkowe.
4. Warunkiem uzgodnienia projektu kanału sanitarnego w ZWiK jest dołączenie uzgodnionej na naradzie koordynacyjnej w Starostwie Powiatu Grodziskiego trasy kanału i tras przyłączy kanalizacyjnych do posesji, z których planowane jest odprowadzanie ścieków do kanalizacji oraz zgody na trasę przyłącza podpisaną przez właściciela (współwłaścicieli) posesji, na której zostanie ono zlokalizowane.
5. Po wybudowaniu kanału sanitarnego należy zweryfikować rzędne dna studzienek.

13

Zbiorczy przewód tłoczny

1. Przewody tłoczne należy zaprojektować z rur PEHD 100, SRD 17, wytrzymałych na maksymalne ciśnienie robocze wytwarzane przez pompy. Średnicę przewodu należy dobrać na podstawie obliczeń tak, by prędkość przepływu ścieków w przewodzie w momencie ich tłoczenia była nie mniejsza niż 0,7 [m/s] co zapewni oczyszczanie przewodu z osadów.
2. Przewód tłoczny należy zakończyć włazową studnią rozprężną wykonaną z PE, polimerobetonu lub żywic poliestrowych, dopuszcza się wykonanie z kręgów żelbetowych łączonych na uszczelkę o średnicy wewnętrznej min. 1000 mm z kolistym dnem, w której wytracona zostanie energia kinetyczna ścieków. Studnie rozprężną należy połączyć z istniejącym kanałem sanitarnym w drodze „bocznej" od ul. Kasztanowej w pkt. K1 odcinkiem kanalizacji grawitacyjnej.
3. Na przewodzie tłocznym należy przewidzieć urządzenia do płukania i przewietrzania przewodów umieszczone w studniach rewizyjnych wykonanej z betonu/polimerobetonu o średnicy min 1200 mm, na końcówkach sieci i na trasie w odległościach do 300 m. Urządzenia należy wyposażyć w zasuwy nożowe do ścieków, oraz zawór odcinający Ø5/4" zakończony nasadą hydrantową Ø52 mm.
4. Na wysokości 30 cm nad kanałem ciśnieniowym, na całej jego długości należy ułożyć taśmę sygnalizacyjną koloru brązowego z wkładką metalową
5. ZWiK przypomina, że niedopuszczalne jest odprowadzanie wód opadowych do kanalizacji sanitarnej.

Przykanaliki sanitarne do granic posesji

6. Włączenie przyłącza ciśnieniowego do projektowanej sieci kanalizacyjnej należy wykonać za pomocą trójników PE. Na każdym przyłączu należy zamontować zasuwę odcinającą klinową DN 50mm do zabudowy podziemnej.
7. Trasa przyłącza kanalizacyjnego musi przebiegać w sposób umożliwiający eksploatację. Niedopuszczalne jest usytuowanie trasy przyłącza pod budynkami, budowlami czy obiektami małej architektury.
8. Przewód tłoczny należy wykonać z rur PEH100 SDR11.
9. Przyłącze ciśnieniowe układać z zachowaniem przykrycia min. 1,20m (licząc od wierzchu rury). W przypadku braku możliwości zachowywania odpowiedniego przykrycia rurę należy ocieplić łupkami styropianowymi, poliuretanowymi lub inną otuliną przeznaczoną od stosowania w gruncie.
10. Przyłącze – cześć ciśnieniową układać, jeżeli do możliwe, z zachowaniem spadku w kierunku „do istniejącego kanału".
11. Na wysokości 30 cm nad przyłączem kanalizacyjnym – część ciśnieniowa, na całej jego długości należy ułożyć taśmę sygnalizacyjną koloru brązowego z wkładką metalową.
12. Rury układać na podsypce piaskowej o grubości warstwy 0,15 m. Pierwsza warstwę zasypki o grubości 0,15 m ponad wierzch rury należy wykonać również piaskiem. Należy stosować piasek suchy pozbawiony kamieni.
13. Warunki przyłączenia ważne 2 lata.

Warunki ogólne

14. W przypadku budowy kanału sanitarnego przez Inwestora prywatnego należy przekazać go do ZWiK na wcześniej ustalonych warunkach odnośnie finansowania inwestycji (przed przystąpieniem do inwestycji należy zawrzeć odpowiednie porozumienie).
15. Warunkiem zaprojektowania i wybudowania sieci kanalizacji sanitarnej na terenach prywatnych jest wcześniejsze uzyskanie zgody właścicieli tych terenów na wykonanie tej infrastruktury wraz z uzyskaniem wpisu do aktu notarialnego ustanowienia na czas nieoznaczony nieodpłatnej służebności przesyłu na rzecz Zakładu Wodociągów i Kanalizacji Spółka z ograniczoną odpowiedzialnością, Regon 141717237, polegającej na „bezterminowej służebności przesyłu na nieruchomościach stanowiących działki nr (...) obręb (...) na rzecz Zakładu Wodociągów i Kanalizacji Spółka z o.o. Grodzisk Mazowiecki ul. Cegielniana 4, oraz następców prawnych, polegająca w szczególności na prawie posadowienia na nieruchomości obciążonej kanalizacji sanitarnej w pasie gruntu o szerokości 3,0 m, oraz na prawie nieograniczonego wstępu, Przechodu, przejazdu, przesyłu, swobodnego całodobowego dostępu do tych urządzeń w celu wykonania

14

czynności związanych z posadowieniem sieci kanalizacyjnej, przyłączy kanalizacyjnych, odbioru ścieków oraz naprawami, remontami, eksploatacją, konserwacją, przebudową, rozbudową, w tym przyłączaniem kolejnych odbiorców, modernizacją wszystkich urządzeń kanalizacyjnych oraz przyłączy, znajdujących się na nieruchomości obciążonej, oraz prawie wykonywania wykopów i przekopów przez tę nieruchomość w w/w celach, z obowiązkiem przywrócenia terenu do stanu pierwotnego.

16. Projekt techniczny w rozumieniu ustawy z dnia 7 lipca 1994 r. – Prawo budowlane (tj. Dz.U. z 2020 r. poz. 1333) należy uzgodnić w ZWiK; do projektu kanału należy dołączyć do wglądu oryginalną mapę pozytywnie zaopiniowaną na naradzie koordynacyjnej w Starostwie Powiatu Grodziskiego trasą kanału sanitarnego
17. Wszystkie egzemplarze tego samego projektu uzgadnianego w ZWiK powinny być identyczne pod względem zawartości opracowania.
18. Budowę kanału sanitarnego należy prowadzić pod nadzorem ZWiK.
19. Warunkiem wybudowania przyłączy kanalizacyjnych jest wcześniejsze oddanie do eksploatacji kanału, do którego te przyłącza będą włączone.
20. Niedopuszczalne jest projektowanie i wykonanie kanalizacji z rur warstwowych z wypełnieniem ze spienionego PVC lub granulatu wtórnego PVC; wszystkie materiały powinny być dopuszczone do stosowania w budownictwie oraz posiadać odpowiednie atesty i aprobaty. Rury PVC powinny być zgodne z normą PN-EN 1401.
21. Po zakończeniu budowy kanału sanitarnego należy do ZWiK dostarczyć dokumentację powykonawczą kanału, zawierającą m.in. geodezyjną inwentaryzację, raport z teleinspekcji a następnie dostarczyć "Protokół z zakończenia robót" podpisany przez Inwestora, Wykonawcę i Przedstawicieli ZWiK.
22. Warunki przyłączenia ważne 2 lata.

Warunki formalne, zgłoszenia i odbiory sieci wodociągowej i kanalizacyjnej

23. Budowa sieci wodociągowej lub kanalizacyjnej, w zależności od formy wybranej przez inwestora, wymaga sporządzenia odpowiednich dokumentów określonych przez przepisy ustawy z dnia 7 lipca 1994 r. – Prawo budowlane.
24. Wymaga się zawiadomienia przedsiębiorstwa wodociągowo-kanalizacyjnego o rozpoczęciu prac związanych w budową sieci wodociągowej lub kanalizacyjnej.
25. Odbiór jest wykonywany przed zasypaniem (zakryciem) wodociągu lub kanału. Wszelkie odcinki wodociągu lub kanału ulegające częściowemu zakryciu (tzw. prace zanikające) należy zgłaszać do odbioru częściowego przed ich zasypaniem.
26. Próby i odbiory częściowe oraz końcowe są przeprowadzane przy udziale upoważnionych przedstawicieli stron (osoby ubiegającej się o przyłączenie nieruchomości do sieci i przedsiębiorstwa wodociągowo-kanalizacyjnego oraz wykonawcy).
27. Wodociągi i kanały podlegają geodezyjnemu wyznaczeniu w terenie, a po ich wybudowaniu – geodezyjnej inwentaryzacji powykonawczej. Geodezyjną inwentaryzację powykonawczą wykonuje się przed zakryciem rurociągów. Zapewnienie wykonania obowiązków, o których mowa w niniejszym punkcie, należy do kierownika budowy.

Warunki prawne

28. Warunki techniczne projektowania i budowy do sieci wodociągowej lub sieci kanalizacyjnej nie stanowią podstawy prawnej do korzystania z nieruchomości osoby trzeciej przez którą ma przebiegać wodociąg lub kanał.
29. Warunki przyłączenia do sieci wodociągowej lub sieci kanalizacyjnej (jak również ich zmiana, aktualizacja lub przeniesienie na inny podmiot) wydawane są bezpłatnie.

30. zmiana, aktualizacja lub przeniesienie na inny podmiot) wydawane są bezpłatnie.
    Nie pobiera się opłaty za odbiór przyłącza wodociągowego lub przyłącza kanalizacyjnego przez ZWiK, a także za włączenie przyłącza wodociągowego lub przyłącza kanalizacyjnego do sieci wodociągowej albo sieci kanalizacyjnej oraz za inne zezwolenia z tym związane

15

Kierownik Działu
Techniczno Inwestycyjnego

Marcin Zawadzki

Z poważaniem

Załączniki:

1. Załącznik z istniejącym uzbrojeniem kanalizacyjnym.
2. Minimalne wymagania ZWiK dotyczące projektowania i wykonania przepompowni ścieków sanitarnych
3. Minimalne wymagania ZWiK dotyczące sterowania i automatyki przepompowni ścieków sanitarnych.

Dział Techniczno-Inwestycyjny:

centrala – tel. (022) 724 30 36, wew. 48, 40, 44 lub. kom. 697-970-110, 605-060-097
Inspektorzy nadzoru:
kom. 607-160-083 lub 607-160-440
e-mail: u.techniczny@zwik-grodzisk.pl

Dział Biuro Projektowe:

centrala – tel. (022) 724 30 36, wew. 46, 70, 65 lub kom. 603-570-021, 607-400-381, 607-700-064, 607-400-298
e-mail: biuroprojektowe@zwik-grodzisk.pl

Sporządził/sporządził Agnieszka Zdziarska

16

Załącznik do warunków technicznych nie stanowi mapy zasadniczej
w rozumieniu Ustawy z dnia 17 maja 1989r. Prawo geodezyjne i Kartograficzne (Dz.U. z 2020r.poz. 2052)
oraz nie stanowi informacji dot. aktualnego uzbrojenia podziemnego terenu

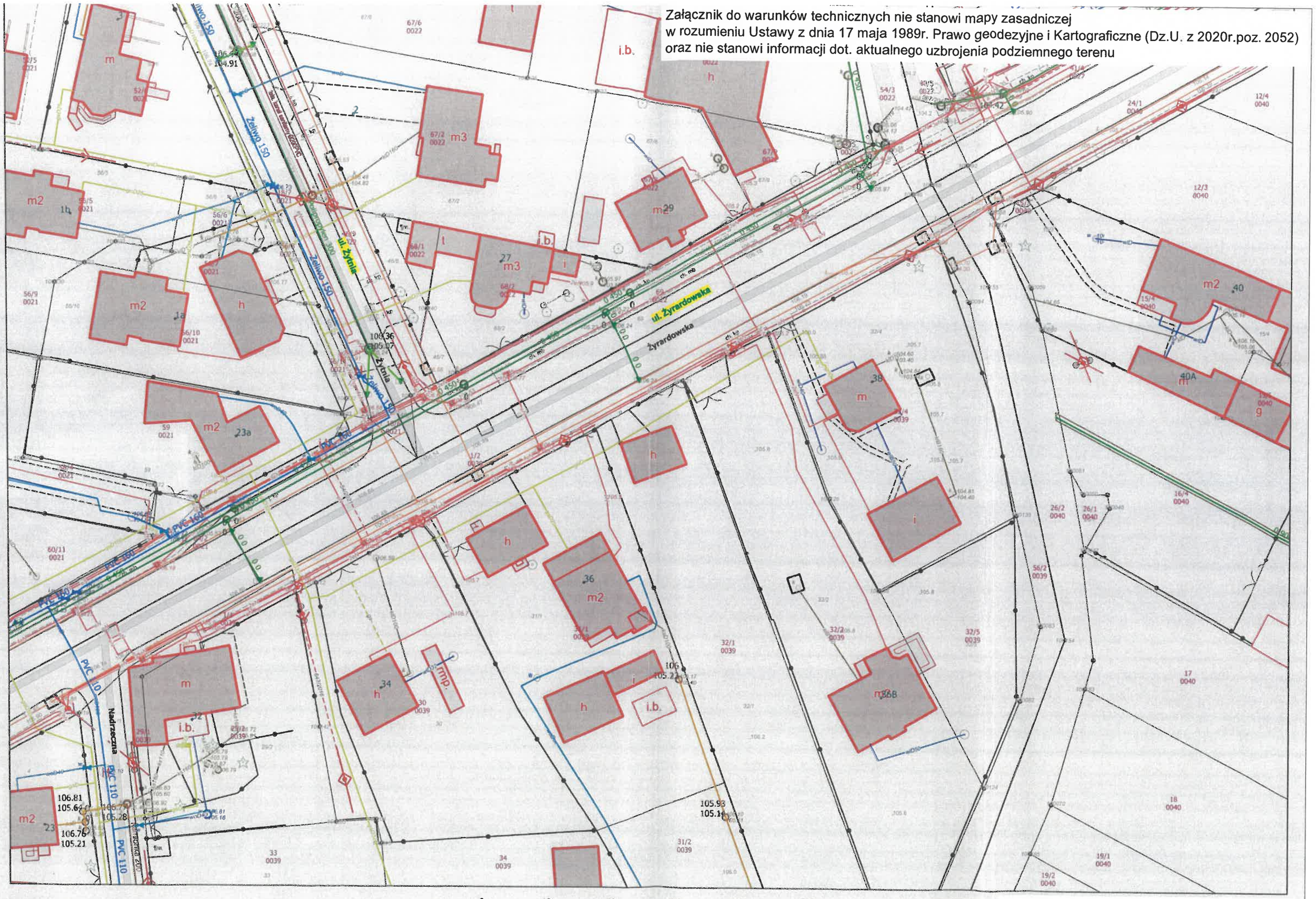

Data: 2021-08-24 11:41

Załącznik do warunków technicznych
ZWIK/AZ/TBP.540.000433.2021.1/W/000511/21

17

Mazowiecki Zarząd Dróg Wojewódzkich
w Warszawie
ul. Mazowiecka 14, 00-048 Warszawa
tel. 22 244-90-00 do 11; fax: 22 244-90-13
(8)
.....
(pieczęć organu)
U-2.482.293.2022.1.MC

Zakład Wodociągów i Kanalizacji Sp. z o.o. Grodzisk Mazowiecki
2022 -04- 06
L. Dz. 3205/22

TBP 02.04.20

Warszawa, dnia 01.04.2022 r.

DECYZJA NR 350/2022

Na podstawie art. 39 ust. 3 i 3a ustawy z dnia 21 marca 1985 r. o drogach publicznych (Dz. U. z 2021 r. poz. 1376 z późn. zm.), art. 104 ustawy z dnia 14 czerwca 1960 r. Kodeks postępowania administracyjnego (Dz. U. z 2021 r. poz. 735 z późn. zm.), oraz Uchwały nr 350/111/20 Zarządu Województwa Mazowieckiego z dnia 10 marca 2020 r. w sprawie upoważnienia Zastępcy Dyrektora ds. Utrzymania Dróg i Mostów Mazowieckiego Zarządu Dróg Wojewódzkich w Warszawie do wydawania decyzji administracyjnych oraz postanowień, opinii i uzgodnień wskazanych w ustawie o drogach publicznych oraz innych przepisach prawa, po rozpatrzeniu wniosku z dnia 24.02.2022 r. (data wpływu do MZDW – 25.02.2022 r.), uzupełnionego pismem w dniu 17.03.2022 r., złożonego przez:

Zakład Wodociągów i Kanalizacji Sp. z o.o.
ul. Cegielniana 4, 05-825 Grodzisk Mazowiecki

reprezentowaną przez:

Panią Agatę Michalak

w sprawie zezwolenia na lokalizację sieci wodociągowej oraz sieci kanalizacyjnej ciśnieniowej wraz ze studniami inspekcyjnymi (2 szt.) w pasie drogowym drogi wojewódzkiej nr 579

ZEZWALA SIĘ

na lokalizację sieci wodociągowej oraz sieci kanalizacyjnej ciśnieniowej wraz ze studniami inspekcyjnymi (2 szt.) w pasie drogowym drogi wojewódzkiej nr 579 w miejscowości Grodzisk Mazowiecki, zgodnie z załącznikiem mapowym stanowiącym integralną część niniejszej decyzji.

Niniejsze zezwolenie wygasa, jeżeli do dnia 31.03.2025 r. wnioskodawca nie spełni wymogu określonego w pkt 1 pouczenia niniejszej decyzji.

Ustala się następujące warunki zezwolenia:

1) jeżeli budowa, przebudowa lub remont drogi wymaga przełożenia urządzenia lub obiektu, uzgodnionego niniejszą decyzją, koszt tego przełożenia ponosi jego właściciel, zgodnie z art. 39 ust. 5 ustawy o drogach publicznych;
2) utrzymanie obiektów i urządzeń, uzgodnionych niniejszą decyzją, należy do ich posiadaczy, zgodnie z art. 39 ust. 4 ustawy o drogach publicznych;
3) wykopy otwarte w pasie drogowym drogi wojewódzkiej ograniczyć do niezbędnego minimum;
4) naruszoną konstrukcję jezdni drogi wojewódzkiej nr 579 w obrębie skrzyżowania z ul. Żytnia należy odtworzyć na szerokości od krawędzi jezdni drogi wojewódzkiej do przejścia dla pieszych (włącznie) przez ul. Żytnią, zgodnie z warunkami zawartymi w katalogu konstrukcji obowiązującym w Mazowieckim Zarządzie Dróg Wojewódzkich w Warszawie (www.mzdw.pl);
5) naruszoną konstrukcję chodnika należy przywrócić do poprzedniego stanu na całej szerokości i długości zajęcia, w dotychczasowej istniejącej kolorystyce i kształcie kostki, nie dopuszcza się wbudowania materiałów betonowych uszkodzonych;
6) naruszoną konstrukcję ścieżki rowerowej należy odtworzyć na całej szerokości i długości zajęcia, zgodnie z konstrukcją wykonaną przez firmę MABAU Sp. z o.o.;
7) do wniosku na zajęcie pasa drogowego w celu prowadzenia robót w pasie drogowym należy załączyć również pisemne uzgodnienie z Gminą Grodzisk Mazowiecki tj. Inwestorem ścieżki rowerowej w pasie drogowym drogi wojewódzkiej nr 579;
8) tereny zielone zniszczone przy wykonywaniu urządzenia odtworzyć przez rozplantowanie ziemi urodzajnej i obsianie trawą;
9) w sytuacji wystąpienia kolizji przy umieszczaniu ww. urządzenia z innymi urządzeniami podziemnymi, usunięcie kolizji oraz koszty z tym związane należeć będą do Wnioskodawcy;
10) wykonać inwentaryzację geodezyjną powykonawczą, jeden egzemplarz przekazać do Rejonu Drogowego Grodzisk Mazowiecki;
11) naruszony pas drogowy należy przywrócić do stanu poprzedniego zgodnie z przepisami i warunkami zawartymi w Rozporządzeniu Ministra Transportu i Gospodarki Morskiej z dnia 2 marca 1999 r. w sprawie warunków technicznych, jakim powinny odpowiadać drogi publiczne i ich usytuowanie (Dz. U. z 2016 r. poz. 124 z późn. zm.).

Niniejsza decyzja stanowi również oświadczenie o prawie do dysponowania terenem pasa drogowego na cele budowlane (art. 32 i art. 33 ustawy z dnia 7 lipca 1994 r. Prawo budowlane (Dz.U. z 2021 r. poz. 2351 z późn. zm.)), w zakresie wynikającym z uzgodnionej lokalizacji.

18

UZASADNIENIE

Zgodnie z art. 39 ust. 1 pkt 1 ustawy z dnia 21 marca 1985 r. o drogach publicznych w pasie drogowym zabronione jest lokalizowanie obiektów budowlanych, umieszczanie urządzeń, przedmiotów i materiałów niezwiązanych z potrzebami zarządzania drogami lub potrzebami ruchu drogowego. Wyjątek stanowi zapis art. 39 ust. 3 ww. ustawy zgodnie, z którym w szczególnie uzasadnionych przypadkach lokalizowanie w pasie drogowym obiektów budowlanych lub urządzeń niezwiązanych z potrzebami zarządzania drogami lub potrzebami ruchu oraz reklam może nastąpić wyłącznie za zezwoleniem właściwego zarządcy drogi, wydawanym w drodze decyzji administracyjnej. Z przywołanych przepisów wynika jednoznacznie, że ustawodawca w celu ochrony pasa drogowego przeznaczonego do prowadzenia ruchu lub postoju pojazdów oraz ruchu pieszych, wprowadził zakaz lokalizowania w nim ww. urządzeń. Warunkiem odstępstwa od tego zakazu jest wystąpienie w konkretnej sprawie szczególnie uzasadnionego przypadku. Udzielenie zatem rzeczonego zezwolenia powinno mieć charakter wyjątkowy.
W uznaniu organu I instancji w niniejszej sprawie w dniu wydania przedmiotowej decyzji zachodzą przesłanki określone w art. 39 ust. 3 ww. ustawy uzasadniające wyrażenie zgody na zlokalizowanie w pasie drogowym drogi wojewódzkiej wnioskowanego urządzenia.
Lokalizacja nie powinna wpływać negatywnie na funkcjonowanie układu drogowego pod warunkiem zachowania przez stronę wnioskującą ww. warunków.
Decyzja jest zgodna z wnioskiem strony.

POUCZENIE

Od niniejszej decyzji służy stronie odwołanie do Samorządowego Kolegium Odwoławczego w Warszawie za pośrednictwem Mazowieckiego Zarządu Dróg Wojewódzkich w Warszawie, w terminie 14 dni od dnia jej doręczenia oraz prawo do zrzeczenia się odwołania w trakcie biegu terminu do wniesienia odwołania. Skutkiem zrzeczenia się prawa do wniesienia odwołania będzie ostateczność oraz prawomocność decyzji z dniem doręczenia organowi administracji publicznej oświadczenia o zrzeczeniu się prawa do wniesienia odwołania przez ostatnią ze stron postępowania.

Niniejsza decyzja nie upoważnia do prowadzenia robót w pasie drogowym.

Przed rozpoczęciem robót budowlanych inwestor jest zobowiązany do:

1) uzyskania pozwolenia na budowę lub zgłoszenia budowy albo wykonywania robót budowlanych;
2) uzgodnienia z MZDW Rejon Drogowy Grodzisk Mazowiecki, przed uzyskaniem pozwolenia na budowę, projektu zagospodarowania działki lub terenu oraz projektu architektoniczno-budowlanego obiektu lub urządzenia;
3) uzyskania zezwolenia MZDW Rejon Drogowy Grodzisk Mazowiecki na zajęcie pasa drogowego, dotyczącego prowadzenia robót w pasie drogowym lub na umieszczenie w nim obiektu lub urządzenia.

Z up. ZARZĄDU WOJEWÓDZTWA MAZOWIECKIEGO
Zastępca Dyrektora
Mazowieckiego Zarządu Dróg Wojewódzkich
w Warszawie

inż. Katarzyna Lalak-Mierzejewska

Zezwolenie zwolnione jest od opłaty skarbowej zgodnie z załącznikiem do ustawy z dnia 16 listopada 2006 r. o opłacie skarbowej (Dz.U. z 2021 poz. 1923 z późn. zm.) – Wykaz przedmiotów opłaty skarbowej, stawki tej opłaty oraz zwolnienia, część III, ust. 44 pkt 2, zwolnienia – pkt 9.

Otrzymują:

1. Pani Agata Michalak
   Zakład Wodociągów i Kanalizacji Sp. z o.o.
   ul. Cegielniana 4, 05-825 Grodzisk Mazowiecki
2. Aa.

Do wiadomości:

1. MZDW Rejon Drogowy Grodzisk Mazowiecki

18

obr. 0022 Grodzisk Maz.

obr. 0021 Grodzisk Maz.

Proj. kanał sanitarny Ø200mmPVC

Istn. kanał sanitarny Ø200mmPVC

Proj. wodociąg Ø110mm PE L=62,3m

Proj. kanał tłoczny Ø63mm PE L=64,8m

Proj. kanał tłoczny Ø63mm PE

Proj. kanał tłoczny Ø63mm PE L=3,7m

Proj. kanał tłoczny Ø50mm PE L=34,2m

S1-studnia z tworzywa sztucznego zaworem płuczącym Ø615mm

S2-studnia betonowa z zaworem płuczącym Ø1000mm

ul. Żytnia

ul. Żyrardowska

Żyrardowska dr

Mazowiecki Zarząd Dróg Wojewódzkich w Warszawie
ul. Mazowiecka 14, 00-048 Warszawa
Załącznik nr 1
do Decyzji nr 350/2021
z dnia 01.04.2021 r.

Starostwo Powiatu Grodziskiego, Wydział Geodezji i Kartografii
woj. mazowieckie; powiat grodziski
Położenie: Grodzisk Mazowiecki
Nazwa materiału zasobu: Mapa zasadnicza
Skala: 1:500

Mapa zasadnicza wg licencji: PODGIK.6642.3382.2021_1405_CL2
Skala 1:500

DZIENNIK URZĘDOWY
WOJEWÓDZTWA MAZOWIECKIEGO

Warszawa, dnia 16 kwietnia 2013 r.

Poz. 4629

Elektronicznie podpisany przez: Anna Gogołowicz
Data: 2013-04-16 11:19:38

UCHWAŁA Nr 496/2013

RADY MIEJSKIEJ W GRODZISKU MAZOWIECKIM

z dnia 23 stycznia 2013 r.

w sprawie uchwalenia miejscowego planu zagospodarowania przestrzennego dla części terenu miasta Grodzisk Mazowiecki Jednostka B2.

Na podstawie art. 18 ust. 2 pkt 5 ustawy z dnia 8 marca 1990r. o samorządzie gminnym (Dz.U. z 2001r. Nr 142, poz. 1591 z późn. zm.[1]) oraz art. 20 ust. 1 ustawy z dnia 27 marca 2003r. o planowaniu i zagospodarowaniu przestrzennym (t. jedn. Dz.U. z 2012r., poz. 647 z późn. zm.[2]) w związku z Uchwałą Nr 210/2011 Rady Miejskiej w Grodzisku Mazowieckim z dnia 26 października 2011r. w sprawie przystąpienia do sporządzenia miejscowego planu zagospodarowania przestrzennego dla części terenu miasta Grodzisk Mazowiecki Jednostka B2, stwierdzając brak naruszenia ustaleń „Studium uwarunkowań i kierunków zagospodarowania przestrzennego Gminy Grodzisk Mazowiecki" uchwalonego Uchwałą Nr 588/2010 Rady Miejskiej w Grodzisku Mazowieckim z dnia 3 marca 2010r. zmienionego uchwałą Nr 337/2012 Rady Miejskiej w Grodzisku Mazowieckim z dnia 22 maja 2012r. uchwala się, co następuje:

Rozdział 1

Zakres regulacji planu

§ 1.1. Uchwala się **Miejscowy plan zagospodarowania przestrzennego dla części terenu miasta Grodzisk Mazowiecki Jednostka B2**, zwany dalej planem, obejmujący obszar, którego granice przebiegają, po:

1) **od północy** - zaczynając od północno–zachodniego narożnika działki nr ew. 1/1 z obrębu 19, dalej po północno-zachodnich granicach działek nr ew. 1/1 i 3 z obrębu 19, dalej po północno-zachodnich granicach działek nr ew. 1, 56, 55, 3/1, 3/2, 4, 7/3, 9, 10/1, 11, 22/2 z obrębu 20, dalej po północno-zachodnich granicach działek nr ew. 19/2, 19/3, 5, 4, 3, 2/1, 68, z obrębu 21, dalej po północno-zachodnich granicach działek nr ew. 75, 76, 2, 72/3, 72/7, 54/5 z obrębu 23, dalej po północno-zachodniej granicy działki nr ew. 87/1 z obrębu 23;

2) **od wschodu** - zaczynając od północno – wschodniego narożnika działki nr ew. 87/1 z obrębu 23, dalej po wschodniej granicy działki nr ew. 87/1 z obrębu 23, dalej północno-wschodnią granicą działki nr ew. 166 z obrębu 23 do przecięcia z zachodnią granicą działki nr ew. 146/2 z obrębu 23, dalej przez działkę nr ew. 146/2 z obrębu 23 na przedłużeniu północno-wschodniej granicy działki nr ew. 166 z obrębu 23 do punktu granicznego działki nr ew. 146/2 z obrębu 23 i dalej północno-wschodnią granicą działki nr ew. 166 z obrębu 23 oraz działki nr ew. 167 z obrębu 23 do południowo-wschodniego narożnika działki nr ew. 113/1 z obrębu 23, dalej do północno-wschodniego narożnika działki nr ew. 26/1 z obrębu 27, dalej po wschodnich granicach działek nr ew. 26/1, 18, 19, 20, 21, 22, 23 z obrębu 27 i północną granicą działki nr ew. 41/4 z obrębu 27 do południowo-wschodniego narożnika tej działki;

3) **od południa** - zaczynając od południowo-wschodniego narożnika działki nr ew. 41/4 z obrębu 27, dalej po południowo-wschodnich granicach działek nr ew. 41/4 i 40/5 z obrębu 27, dalej po południowo-wschodnich granicach działek nr ew. 54/3 i 69 z obrębu 22, dalej po południowo-wschodniej granicy działki nr ew. 64 z obrębu 21, dalej po południowo-wschodniej granicy działki nr ew. 52 z obrębu 20 oraz południowo-wschodniej granicy działki nr ew. 21/2 z obrębu 19 do jej południowo-zachodniego narożnika;

4) **od zachodu** - zaczynając od południowo-zachodniego narożnika działki nr ew. 21/2 z obrębu 19 po zachodniej granicy miasta Grodziska Mazowieckiego do północno zachodniego narożnika działki nr ew. 1/1 z obrębu 19;

2. Załącznikami do niniejszej uchwały i jej integralnymi częściami, są:

1) rysunek planu, sporządzony w skali 1:1000 – stanowiący załącznik nr 1 do niniejszej uchwały;

2) rozstrzygnięcie o sposobie rozpatrzenia uwag do projektu planu – stanowiące załącznik nr 2 do niniejszej uchwały;

3) rozstrzygnięcie o sposobie realizacji, zapisanych w planie, inwestycji z zakresu infrastruktury technicznej, które należą do zadań własnych gminy oraz zasadach ich finansowania, zgodnie z przepisami o finansach publicznych – stanowiące załącznik nr 3 do niniejszej uchwały.

§ 2.1. Rysunek planu odnosi ustalenia zawarte w niniejszej uchwale do granic obszaru objętego planem.

2. Następujące oznaczenia graficzne na rysunku planu są obowiązującymi ustaleniami planu:

1) granice obszaru objętego planem;

2) linie rozgraniczające tereny o różnym przeznaczeniu lub różnych zasadach zagospodarowania;

3) zwymiarowane wzajemne odległości elementów zagospodarowania;

4) granice strefy ochrony konserwatorskiej „A";

5) granica strefy ochrony konserwatorskiej obszarów archeologicznych i nawarstwień historycznych;

6) obiekt o charakterze zabytkowym;

7) granica strefy ochrony konserwatorskiej - teren ujęty w ewidencji zabytków;

8) linie zabudowy obowiązujące;

9) linie zabudowy nieprzekraczalne;

10) pierzeje handlowe;

11) projektowane szpalery drzew;

12) pojedyncze drzewa i szpalery drzew – do zachowania;

13) dominanta wysokościowa wraz ze strefą dopuszczalnej lokalizacji;

14) przebieg ważniejszych ogólnodostępnych powiązań pieszo-rowerowych;

15) ciągi piesze;

16) oś kompozycyjno - widokowa;

17) powierzchnie wymagające specjalnego opracowania posadzki;

18) granica obszarów rehabilitacji istniejącej zabudowy i infrastruktury technicznej;

19) granica obszarów wymagających przekształceń - rewitalizacji;

20) przeznaczenie terenów oznaczone symbolem literowymi numerem wyróżniający go spośród innych terenów lub tylko symbolem literowym.

3. Wskazuje się oznaczone na rysunku planu elementy informacyjne planu określone na podstawie przepisów odrębnych:

1) obiekt wpisany do rejestru zabytków;

2) granica terenu zamkniętego;

3) granica strefy ochronnej terenu zamkniętego;

4) granice pasów technologicznych napowietrznych linii elektroenergetycznych średniego napięcia 15 kV.

4. Pozostałe oznaczenia graficzne na rysunku planu mają charakter informacyjny.

§ 3.1. Na obszarze, o którym mowa w § 1 ust. 1, określa się:

1) przeznaczenie terenów oraz linie rozgraniczające tereny o różnym przeznaczeniu lub różnych zasadach zagospodarowania;

2) zasady ochrony i kształtowania ładu przestrzennego;

3) zasady ochrony środowiska, przyrody i krajobrazu kulturowego;

4) zasady ochrony dziedzictwa kulturowego i zabytków;

5) wymagania wynikające z potrzeb kształtowania przestrzeni publicznych;

6) zasady kształtowania zabudowy oraz wskaźniki zagospodarowania terenu, maksymalną i minimalną intensywność zabudowy jako wskaźnik powierzchni całkowitej zabudowy w odniesieniu do powierzchni działki budowlanej, minimalny udział procentowy powierzchni biologicznie czynnej w odniesieniu do powierzchni działki budowlanej, maksymalną wysokość zabudowy, minimalną liczbę miejsc do parkowania i sposób ich realizacji oraz linie zabudowy i gabaryty obiektów;

7) szczegółowe zasady i warunki scalania i podziału nieruchomości objętych planem miejscowym;

8) szczegółowe zasady zagospodarowania terenów oraz ograniczenia w ich użytkowaniu, w tym zakaz zabudowy;

9) zasady modernizacji, rozbudowy i budowy systemów komunikacji i infrastruktury technicznej;

10) sposób i termin tymczasowego zagospodarowania, urządzania i użytkowania terenów;

11) stawki procentowe, na podstawie których ustala się opłatę, o której mowa w art. 36 ust. 4ustawy o planowaniu i zagospodarowaniu przestrzennym;

12) granice obszarów rehabilitacji istniejącej zabudowy i infrastruktury technicznej;

13) granice obszarów wymagających przekształceń lub rekultywacji;

14) granice terenów pod budowę obiektów handlowych powyżej 2000m^2 powierzchni sprzedaży;

15) granice terenów rozmieszczenia inwestycji celu publicznego o znaczeniu lokalnym;

16) granice terenów inwestycji celu publicznego o znaczeniu ponadlokalnym;

17) granice stref ochronnych terenów zamkniętych;

18) sposób usytuowania obiektów budowlanych w stosunku do dróg i innych terenów publicznie dostępnych oraz granic przyległych nieruchomości, kolorystykę obiektów budowlanych oraz pokrycie dachów;

19) zasady i warunki sytuowania obiektów małej architektury, tablic i urządzeń reklamowych oraz ogrodzeń, ich gabaryty, standardy jakościowe oraz rodzaje materiałów, z jakich mogą być wykonane;

20) minimalną powierzchnię nowo wydzielonych działek budowlanych.

2. Na obszarze, o którym mowa w § 1 ust.1, ze względu na występujące uwarunkowania plan nie określa:

1) zasad ochrony dóbr kultury współczesnej;

2) granic i sposobów zagospodarowania terenów górniczych, obszarów szczególnego zagrożenia powodzią oraz obszarów osuwania się mas ziemnych.

§ 4.1. Ilekroć w planie jest mowa o:

1) **dominancie wysokościowej** - należy przez to rozumieć budynek, budowlę, a także część budynku, budowli, dla której dopuszcza się wysokość większą niż maksymalna wysokość zabudowy dla danego terenu lecz nie większą niż ustalona planem;

2) **działce budowlanej** – należy przez to rozumieć pojęcie zgodne z definicją określoną w ustawie o planowaniu i zagospodarowaniu przestrzennym;

3) **infrastrukturze technicznej** – należy przez to rozumieć sieci (podziemne, naziemne lub nadziemne) i związane z nimi obiekty służące w szczególności do obsługi obszaru objętego planem w zakresie: zaopatrzenia w wodę, energię elektryczną i paliwa gazowe, odprowadzania ścieków, usuwania odpadów i telekomunikacji;

4) **kiosku** – należy przez to rozumieć obiekt budowlany tymczasowy o funkcji handlowej lub handlowo-usługowej, posiadający maksymalnie jedną kondygnację nadziemną, o wysokości nie większej niż 4,5m i o powierzchni użytkowej nie większej niż 15 m^2;

5) **linii rozgraniczającej tereny** – należy przez to rozumieć granice terenów przedstawione na rysunku planu linią ciągłą, dzielące obszar planu na tereny o różnym przeznaczeniu lub różnych zasadach zagospodarowania;

6) **linii zabudowy nieprzekraczalnej** – należy przez to rozumieć wyznaczoną na rysunku planu linię ograniczającą obszar, na którym dopuszcza się wznoszenie budynków oraz określonych w ustaleniach planu rodzajów budowli nadziemnych niebędących urządzeniami i sieciami infrastruktury technicznej, która może być przekroczona, o ile ustalenia szczegółowe planu tak stanowią i na warunkach ustalonych w planie. Linie zabudowy nieprzekraczalne nie dotyczą:

a) realizacji elementów termomodernizacji,

b) części podziemnych budynków,

c) wykraczających poza obrys budynku, nie więcej niż 1,5m, takich części budynków, jak: balkony, loggie, werandy, wykusze, tarasy na gruncie, okapy i nadwieszenia dachu, schody zewnętrzne, rampy,

d) parterowych portierni, kiosków, obiektów małej architektury,

e) infrastruktury technicznej, miejsc do parkowania i dróg wewnętrznych nie wyznaczonych na rysunku planu;

7) **linii zabudowy obowiązującej** – należy przez to rozumieć linię, na której musi stanąć ściana frontowa budynku lub innych rodzajów budowli nadziemnych nie będących liniami przesyłowymi i sieciami uzbrojenia terenu, z pominięciem wykraczających poza obrys budynku, nie więcej niż 1,5m, takich części budynków, jak: balkony, loggie, werandy, wykusze, tarasy na gruncie, okapy i nadwieszenia dachu, schody zewnętrzne, rampy;

8) **małym obiekcie handlowym** – należy przez to rozumieć obiekt budowlany o funkcji handlowo-usługowej, posiadający maksymalnie jedną kondygnację nadziemną o powierzchni użytkowej do 35m^2;

9) **nośniku reklamy** – należy przez to rozumieć urządzenie o jakiejkolwiek materialnej formie, ze stałą lub zmienną powierzchnią ekspozycyjną większą niż 0,06m^2 – nieoświetloną, oświetloną lub podświetloną, przeznaczone do eksponowania reklamy lub szyldu, nie będące znakiem w rozumieniu przepisów o znakach i sygnałach drogowych lub pojazdem samobieżnym. Wyróżnia się następujące cechy i wielkości powierzchni ekspozycyjnej nośników reklamy:

a) format mały – nośnik reklamy o powierzchni ekspozycyjnej do 3m^2 włącznie,

b) format średni – nośnik reklamowy o powierzchni ekspozycyjnej od 3 do 9m^2 włącznie,

c) format standard – nośnik reklamy o powierzchni ekspozycyjnej od 9 do 18m^2 włącznie,

d) ekspozycja dynamiczna – ekspozycja trwająca krócej niż 10 sekund, w tym w oświetleniu ekspozycji wprowadzanie efektów widocznego migotania, zmiany natężenia oświetlenia w interwale krótszym niż 10 sekund oraz przejścia obrazów w czasie krótszym niż 1 sekunda;

10) **powierzchni biologicznie czynnej** - należy przez to rozumieć część działki budowlanej, na gruncie rodzimym, która pozostaje niezabudowana, nieutwardzona, a także wody powierzchniowe - wyrażoną jako procentowy udział powierzchni biologicznie czynnej w powierzchni działki budowlanej. W szczególności za powierzchnię biologicznie czynną nie uznaje się zieleni projektowanej na dachach i ścianach budynków oraz budowli nadziemnych i podziemnych;

11) **powierzchni użytkowej liczonej dla potrzeb określenia liczby miejsc do parkowania** – należy przez to rozumieć powierzchnie pomieszczeń, na wszystkich kondygnacjach, służących do zaspokojenia potrzeb związanych bezpośrednio z przeznaczeniem całego budynku lub jego części;

MIEJSCOWY PLAN ZAGOSPODAROWANIA PRZESTRZENNEGO DLA CZĘŚCI TERENU MIASTA GRODZISK MAZOWIECKI JEDNOSTKA B2

RYSUNEK PLANU

SKALA 1:1000

0 25 50 100 Metrów

N

ZAŁĄCZNIK NR 1
DO UCHWAŁY NR 496/2013
RADY MIEJSKIEJ
W GRODZISKU MAZOWIECKIM
Z DNIA 23 STYCZNIA 2013 R.

WYRYS Z RYSUNKU STUDIUM UWARUNKOWAŃ I KIERUNKÓW ZAGOSPODAROWANIA PRZESTRZENNEGO GMINY GRODZISK MAZOWIECKI
UCHWAŁA NR 588/2010 RADY MIEJSKIEJ W GRODZISKU MAZOWIECKIM Z DNIA 3 MARCA 2010 R. ZMIENIONA UCHWAŁĄ NR 337/2012 RADY MIEJSKIEJ W GRODZISKU MAZOWIECKIM Z DNIA 22 MAJA 2012 R.

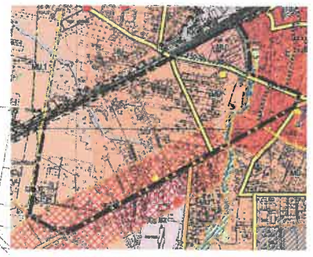

GRANICE OBSZARU OBJĘTEGO PLANEM MIEJSCOWYM

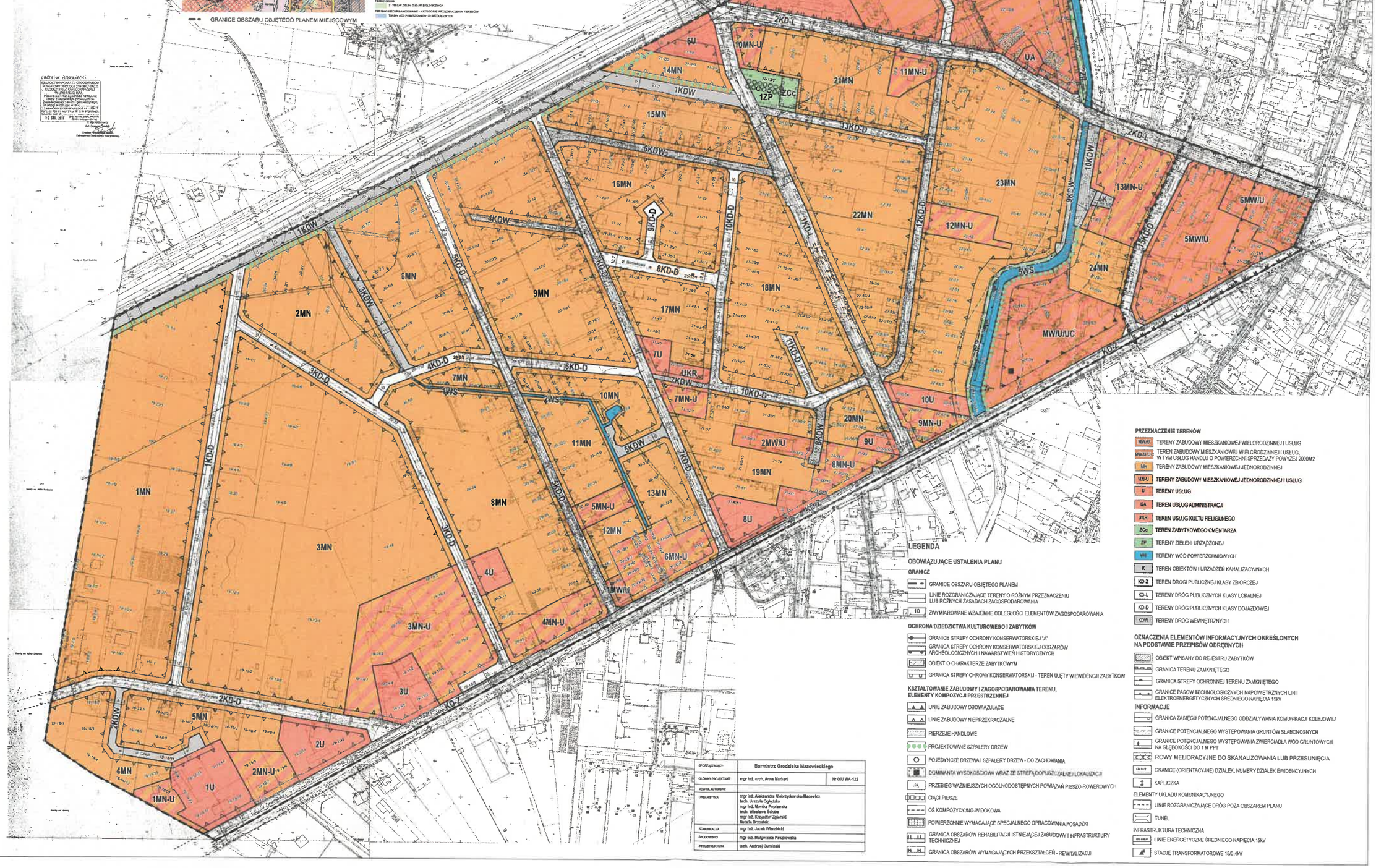

SPORZĄDZAJĄCY:	Burmistrz Grodziska Mazowieckiego
GŁÓWNY PROJEKTANT:	mgr inż. arch. Anna Markert — Nr OKU WA-122
ZESPÓŁ AUTORSKI:	
URBANISTYKA	mgr inż. Aleksandra Kiebrzyńowska-Ilaszewicz tech. Urszula Ogłędzka mgr inż. Monika Popławska tech. Wiesława Schube mgr inż. Krzysztof Zgliński Natalia Brzeziak
KOMUNIKACJA	mgr inż. Jacek Wierzbicki
ŚRODOWISKO	mgr inż. Małgorzata Peszkowska
INFRASTRUKTURA	tech. Andrzej Gumiński

LEGENDA

OBOWIĄZUJĄCE USTALENIA PLANU

GRANICE

- GRANICE OBSZARU OBJĘTEGO PLANEM
- LINIE ROZGRANICZAJĄCE TERENY O RÓŻNYM PRZEZNACZENIU LUB RÓŻNYCH ZASADACH ZAGOSPODAROWANIA
- 10 ZWYMIAROWANE WZAJEMNE ODLEGŁOŚCI ELEMENTÓW ZAGOSPODAROWANIA

OCHRONA DZIEDZICTWA KULTUROWEGO I ZABYTKÓW

- GRANICE STREFY OCHRONY KONSERWATORSKIEJ "A"
- GRANICA STREFY OCHRONY KONSERWATORSKIEJ OBSZARÓW ARCHEOLOGICZNYCH I NAWARSTWIEŃ HISTORYCZNYCH
- OBIEKT O CHARAKTERZE ZABYTKOWYM
- GRANICA STREFY OCHRONY KONSERWATORSKIJ - TEREN UJĘTY W EWIDENCJI ZABYTKÓW

KSZTAŁTOWANIE ZABUDOWY I ZAGOSPODAROWANIA TERENU, ELEMENTY KOMPOZYCJI PRZESTRZENNEJ

- LINIE ZABUDOWY OBOWIĄZUJĄCE
- LINIE ZABUDOWY NIEPRZEKRACZALNE
- PIERZEJE HANDLOWE
- PROJEKTOWANE SZPALERY DRZEW
- POJEDYNCZE DRZEWA I SZPALERY DRZEW - DO ZACHOWANIA
- DOMINANTA WYSOKOŚCIOWA WRAZ ZE STREFĄ DOPUSZCZALNEJ LOKALIZACJI
- PRZEBIEG WAŻNIEJSZYCH OGÓLNODOSTĘPNYCH POWIĄZAŃ PIESZO-ROWEROWYCH
- CIĄGI PIESZE
- OŚ KOMPOZYCYJNO-WIDOKOWA
- POWIERZCHNIE WYMAGAJĄCE SPECJALNEGO OPRACOWANIA POSADZKI
- GRANICA OBSZARÓW REHABILITACJI ISTNIEJĄCEJ ZABUDOWY I INFRASTRUKTURY TECHNICZNEJ
- H H GRANICA OBSZARÓW WYMAGAJĄCYCH PRZEKSZTAŁCEŃ - REWITALIZACJI

PRZEZNACZENIE TERENÓW

- MW/U TERENY ZABUDOWY MIESZKANIOWEJ WIELORODZINNEJ I USŁUG
- MW/U/UC TEREN ZABUDOWY MIESZKANIOWEJ WIELORODZINNEJ I USŁUG, W TYM USŁUG HANDLU O POWIERZCHNI SPRZEDAŻY POWYŻEJ 2000M2
- MN TERENY ZABUDOWY MIESZKANIOWEJ JEDNORODZINNEJ
- MN-U **TERENY ZABUDOWY MIESZKANIOWEJ JEDNORODZINNEJ I USŁUG**
- U **TERENY USŁUG**
- UA **TEREN USŁUG ADMINISTRACJI**
- UKR **TEREN USŁUG KULTU RELIGIJNEGO**
- ZCc **TEREN ZABYTKOWEGO CMENTARZA**
- ZP TERENY ZIELENI URZĄDZONEJ
- WS TERENY WÓD POWIERZCHNIOWYCH
- K TEREN OBIEKTÓW I URZĄDZEŃ KANALIZACYJNYCH
- KD-Z TEREN DROGI PUBLICZNEJ KLASY ZBIORCZEJ
- KD-L TEREN DRÓG PUBLICZNYCH KLASY LOKALNEJ
- KD-D TEREN DRÓG PUBLICZNYCH KLASY DOJAZDOWEJ
- KDW TEREN DRÓG WEWNĘTRZNYCH

OZNACZENIA ELEMENTÓW INFORMACYJNYCH OKREŚLONYCH NA PODSTAWIE PRZEPISÓW ODRĘBNYCH

- OBIEKT WPISANY DO REJESTRU ZABYTKÓW
- GRANICA TERENU ZAMKNIĘTEGO
- GRANICA STREFY OCHRONNEJ TERENU ZAMKNIĘTEGO
- GRANICE PASÓW TECHNOLOGICZNYCH NAPOWIETRZNYCH LINII ELEKTROENERGETYCZNYCH ŚREDNIEGO NAPIĘCIA 15kV

INFORMACJE

- GRANICA ZASIĘGU POTENCJALNEGO ODDZIAŁYWANIA KOMUNIKACJI KOLEJOWEJ
- GRANICE POTENCJALNEGO WYSTĘPOWANIA GRUNTÓW SŁABONOŚNYCH
- GRANICE POTENCJALNEGO WYSTĘPOWANIA ZWIERCIADŁA WÓD GRUNTOWYCH NA GŁĘBOKOŚCI DO 1 M PPT
- ROWY MELIORACYJNE DO SKANALIZOWANIA LUB PRZESUNIĘCIA
- GRANICE (ORIENTACYJNE) DZIAŁEK, NUMERY DZIAŁEK EWIDENCYJNYCH
- KAPLICZKA

ELEMENTY UKŁADU KOMUNIKACYJNEGO

- LINIE ROZGRANICZAJĄCE DRÓG POZA OBSZAREM PLANU
- TUNEL

INFRASTRUKTURA TECHNICZNA

- 15 kV LINIE ENERGETYCZNE ŚREDNIEGO NAPIĘCIA 15kV
- STACJE TRANSFORMATOROWE 15/0,4kV

22

Starosta Grodziski
ul. Daleka 11a
05-825 Grodzisk Mazowiecki

Grodzisk Mazowiecki, 5 lipca 2022 r.

PROTOKÓŁ Z NARADY KOORDYNACYJNEJ NR PODGIK.6630.264.2022

w sprawie sytuowania projektowanych sieci uzbrojenia terenu przeprowadzonej
za pomocą środków komunikacji elektronicznej w Starostwie Powiatowym w Grodzisku Mazowieckim

Przedmiot narady koordynacyjnej	sieci uzbrojenia terenu, niebędące przyłączami **wodociągowa kanalizacyjna**
Lokalizacja obiektu	**ul. Żytnia, działka nr ew. 18/7, obręb 0021; działka nr ew. 46/9, obręb 0022 Grodzisk Mazowiecki** **ul.Żyrardowska dz. nr 18/6, 64/2 obręb 0021; dz. nr 46/3, 69 obręb 0022 Grodzisk Mazowiecki**
Wnioskodawca	**Agnieszka Zdziarska** reprezentujący(a) podmiot **Zakład Wodociągów i Kanalizacji Sp. z o.o.**, NIP: **5291762897** ul. Cegielniana 4, 05-825 Grodzisk Mazowiecki
Inwestor	**Zakład Wodociągów i Kanalizacji Sp.z o.o., ul. Cegielniana 4, 05-825 Grodzisk Mazowiecki**
Projektant	**Agata Michalak** numer uprawnień: **MAZ/0591/PBS/17**
Data wpływu wniosku	**24 czerwca 2022 r.**
Data rozpoczęcia narady	**27 czerwca 2022 r.**
Data zakończenia narady	**5 lipca 2022 r.**
Przewodniczący narady koordynacyjnej	**mgr inż. Sylwester Celej** Główny Specjalista w Wydziale Geodezji i Kartografii

Lista uczestników narady koordynacyjnej

1	*Oznaczenie podmiotu:* **ORANGE POLSKA S. A.**	*Podmiot powiadomiony o naradzie drogą elektroniczną*
	Stanowisko/uwagi: **Nie wyrażono stanowiska**	
2	*Oznaczenie podmiotu:* **Gminna Spółka Wodna Grodzisk Mazxowiecki**	*Imię i nazwisko przedstawiciela* Iwona Lubańska
	Stanowisko/uwagi: **Projekt zaakceptowany**	*Udział w naradzie z wykorzystaniem środków komunikacji elektronicznej*
3	*Oznaczenie podmiotu:* **Mazowiecki Zarząd Dróg Wojewódzkich w Warszawie Rejon Drogowy Grodzisk Mazowiecki**	*Imię i nazwisko przedstawiciela* Wojciech Czapko
	Stanowisko/uwagi: **Projekt zaakceptowany z uwagami do realizacji:** Inwestor powinien dostosować się do warunków określonych w decyzji lokalizacyjnej nr 350/2022 z dnia 01.04.2022 r.	*Udział w naradzie z wykorzystaniem środków komunikacji elektronicznej*
4	*Oznaczenie podmiotu:* **NETFALA Mariusz Chmielewski**	*Imię i nazwisko przedstawiciela* Stanisław Borko
	Stanowisko/uwagi: **Projekt zaakceptowany**	*Udział w naradzie z wykorzystaniem środków komunikacji elektronicznej*
5	*Oznaczenie podmiotu:* **PGE Dystrybucja S.A. Rejon Energetyczny Pruszków**	*Imię i nazwisko przedstawiciela* Sławomir Syta
	Stanowisko/uwagi: **Projekt zaakceptowany z uwagami do realizacji:** Skrzyżowania i zbliżenia z kablami energetycznymi wykonywać zgodnie z normą SEP N SEP-E-004. Zachować normatywne odległości. Prace ziemne wykonywać ręcznie z zachowaniem szczególnej ostrożności pod nadzorem RE Pruszków. Na kabel energetyczny nałożyć rurę ochronną AROTA.	*Udział w naradzie z wykorzystaniem środków komunikacji elektronicznej*

23

6	*Oznaczenie podmiotu:* **Polska Spółka Gazownictwa Sp. z o.o. - Gazownia w Grodzisku Mazowieckim**	*Imię i nazwisko przedstawiciela* Janusz Dobkowski
	Stanowisko/uwagi: **Projekt zaakceptowany z uwagami do realizacji:** W miejscach skrzyżowań i zbliżeń projektowanych urządzeń i obiektów z istniejącą siecią gazową prace ziemne należy prowadzić ręcznie pod nadzorem Polskiej Spółki Gazownictwa Oddział w Warszawie , Warszawa ul. Równoległa 4a, tel. 22 667-33-52, oraz Gazowni w Grodzisku Mazowieckim ul. Miła 25 tel. 605058598. Zachować normatywne odległości pionowe i poziome od sieci gazowej.	*Udział w naradzie z wykorzystaniem środków komunikacji elektronicznej*
7	*Oznaczenie podmiotu:* **Starostwo Powiatu Grodziskiego Wydział Architektoniczno - Budowlany**	*Imię i nazwisko przedstawiciela* Lilla Jakubiec
	Stanowisko/uwagi: **Projekt zaakceptowany**	*Udział w naradzie z wykorzystaniem środków komunikacji elektronicznej*
8	*Oznaczenie podmiotu:* **Urząd Miejski w Grodzisku Mazowieckim**	*Imię i nazwisko przedstawiciela* Urszula Chrzanowska
	Stanowisko/uwagi: **Projekt zaakceptowany**	*Udział w naradzie z wykorzystaniem środków komunikacji elektronicznej*
9	*Oznaczenie podmiotu:* **Wydział Komunikacji Powiatu Grodziskiego**	*Imię i nazwisko przedstawiciela* Łukasz Malczewski
	Stanowisko/uwagi: **Projekt zaakceptowany z uwagami do realizacji:** W zakresie drogi publicznej (ul. Żytnia) należy wykonać projekt czasowej organizacji ruchu na czas prowadzenia robót w pasie drogowym i przedstawić go do zatwierdzenia w Wydziale Komunikacji Starostwa Powiatu Grodziskiego ul. Daleka 11 a, 05-825 Grodzisk Mazowiecki.	*Udział w naradzie z wykorzystaniem środków komunikacji elektronicznej*
10	*Oznaczenie podmiotu:* **Wydział Ochrony Środowiska Powiatu Grodziskiego**	*Imię i nazwisko przedstawiciela* Paulina Batory
	Stanowisko/uwagi: **Projekt zaakceptowany z uwagami do realizacji:** Projektowanie i prace wykonywać zgodnie z zasadami ochrony przyrody w rozumieniu ustawy o ochronie przyrody z dnia 16.04.2004r. (tj.Dz. U. z 2022r., poz. 916 ze zm.). W przypadku obecności drzew na trasie planowanej inwestycji należy wziąć pod uwagę alternatywne rozwiązanie umożliwiające ich zachowanie. Ponadto zgodnie z art.87a w/w ustawy, „Prace ziemne oraz inne prace wykonywane ręcznie, z wykorzystaniem sprzętu mechanicznego lub urządzeń technicznych, wykonywane w obrębie korzeni, pnia lub korony drzewa lub w obrębie korzeni lub pędu krzewu, przeprowadza się w sposób najmniej szkodzący drzewom lub krzewom".	*Udział w naradzie z wykorzystaniem środków komunikacji elektronicznej*
11	*Oznaczenie podmiotu:* **Zakład Wodociągów i Kanalizacji Sp. z o. o. Grodzisk Mazowiecki**	*Imię i nazwisko przedstawiciela* Marcin Zawadzki
	Stanowisko/uwagi: **Projekt zaakceptowany z uwagami do realizacji:** Projekt należy uzgodnić w ZWIK Sp. z o.o. w Grodzisku Mazowieckim. Roboty budowlane prowadzić pod nadzorem ZWIK Sp. z o.o. w Grodzisku Mazowieckim	*Udział w naradzie z wykorzystaniem środków komunikacji elektronicznej*

W naradzie uczestniczył(a) z wykorzystaniem środków komunikacji elektronicznej przedstawiciel(ka) wnioskodawcy **Agnieszka Zdziarska**.

Zeskanuj kod QR, aby zlokalizować wniosek na mapie

Z up. Starosty
mgr inż. Sylwester Celej
Główny Specjalista w Wydziale Geodezji i Kartografii

Dokument elektroniczny wygenerowany automatycznie dnia 5 lipca 2022 roku z systemu informatycznego iGeoMap/ePODGiK, nie wymaga podpisu organu lub upoważnionego pracownika ani pieczątki urzędowej.

Weryfikacji dokumentu można dokonać na stronie **https://weryfikacjaprotokoluzud.epodgik.pl**.

24

STAROSTA GRODZISKI
ul. Daleka 11a, 05-825 Grodzisk Mazowiecki
Na podstawie art. 28 b ust. 1 oraz art. 28 c ustawy Prawo geodezyjne i kartograficzne informuje się, że niniejsza dokumentacja była przedmiotem narady koordynacyjnej przeprowadzonej za pomocą środków komunikacji elektronicznej w dniu **05.07.2022** roku za Nr PODGIK **PODGIK.6630.264.2022**.

Z up. Starosty
mgr inż. Sylwester Celej
Główny Specjalista w Wydziale Geodezji i Kartografii

Weryfikacji dokumentu można dokonać na stronie https://weryfikacjaprojektugw.epodgik.pl/

obr. 0022 Grodzisk Maz.

obr. 0021 Grodzisk Maz.

Proj. kanał sanitarny Ø200mm PVC

Proj. kanał tłoczny Ø63mm PE

Proj. wodociąg Ø110mm PE

S1-studnia Ø1000mm

S1-studnia Ø615mm

ul. Żytnia

ul. Żyrardowska

56/6 · 67/2 · 67/9 · 46/9 · 68/1 · t1 · m3 · 46/6 · 56/8 · h1 · 18/7 · 68/2 · 69 · 46/7 · 56/10 · 56/1 · 46/3 · 18/6 · m2 · 23 · 64/1 · 32/2 · h1 · 1/2 · j.mb. · 38

343-1182

mgr inż. Agata Michalak
Nr upr. MAZ/0591/PBS/17
Uprawnienia do projektowania bez ograni
w specjalności instalacyjnej w zakresie s
instalacji i urządzeń cieplnych, wentylacyjn
gazowych, wodociągowych i kanalizacyjn

woj. : mazowieckie
pow. : grodziski
gm. : 140504_4 Grodzisk Mazowiecki
Obręb : 0021
Dz.ew.nr. : 18/7 ,56/8 ,56/11 ,18/6 ,64/2
Obręb : 0022
Dz.ew.nr. : 46/9 ,69 ,46/3 ,54/3
Obręb : 0027
Dz.ew.nr. : 40/5 ,41/4
Obręb : 0039
Dz.ew.nr. : 1/2 ,56/2
Obręb : 0040
Dz.ew.nr. : 26/2 ,24/1
ulica Żyrardowska / Żytnia

MAPA DO CELÓW PROJEKTOWYCH

Skala ~~1:500~~ 1:250

układ współrzędnych: 2000
układ wysokościowy: PL-EVRF2007-NH

Ark. M.z. : - mapa numeryczna
Przedstawiona sytuacja (zakres oznaczony kolorem żółtym) jest zgodna ze stanem faktycznym na dzień 25.04.2022r.

Badań hipotecznych nie wykonywano.

Nie wyklucza się istnienia w terenie innych nie wykazanych na niniejszej mapie urządzeń podziemnych
które nie były zgłoszone do inwentaryzacji.

PODGIK.6640.1451.2022

>>> GEOCENTRO <<<
mgr inż. Jakub Kubiak
Usługi Geodezyjne - Usługi Projektowe - Świadectwa Energetyczne
ul. H. Sienkiewicza 49a/12 ; 05-825 Grodzisk Mazowiecki
NIP : 5291691186 ,REGON : 143662465
Tel. 509 - 669 - 198
www.geocentro.pl

Oświadczam, że niniejszy dokument został wykonany na wyrobie prawa geodezyjnego i kartograficznego, którym nadział zgodne z prawem, techniczny przekazany do państwowego zasobu geodezyjnego i kartograficznego, dla którego wyrobem POZYTYWNY protokół weryfikacji.
Mapa można użyć wyłącznie w procesie budowlanym. (art. 12b ust. 1a ustawy Dz.u. 2020 poz. 1333)

Identyfikator zgłoszenia pracy geodezyjnej	PODGIK .6640.1451.2022
Cel pracy geodezyjnej i zakres pracy geodezyjno - kartograficzny	STAROSTA GRODZISKI
Numer i data wyrobu/protokołu/ustalenia/zatwierdzenia, protokołu weryfikacji	PODGIK .6640.1451.2022_1 z dnia 26.04.2022 roku
Identyfikator dokumentu/ materiału zasobu/ opisu technicznego	P. 1405.2022.1584
Imię i nazwisko/nr. upr. osób wykonujących pracę geodezyjną	Krzysztof Zielinski upr 15256
Wykonawca pracy geodezyjnej	GEOCENTRO mgr inż. Jakub Kubiak ul. Sienkiewicza 49a/12 05-825 GRODZISK MAZ. NIP : 529 - 169 - 1186

Jednostka dokonująca w ramach odpowiedzialności kontroli na zlecenie Ministra właściwego do spraw budownictwa

GEODETA UPRAWNIONY
Krzysztof Zielinski
ul. Umińskiego 1/11 lok. 4,
03-984 WARSZAWA
Świadectwo nr 15268 wydane przez
MINISTRA GOSPODARKI
PRZESTRZENNEJ I BUDOWNICTWA

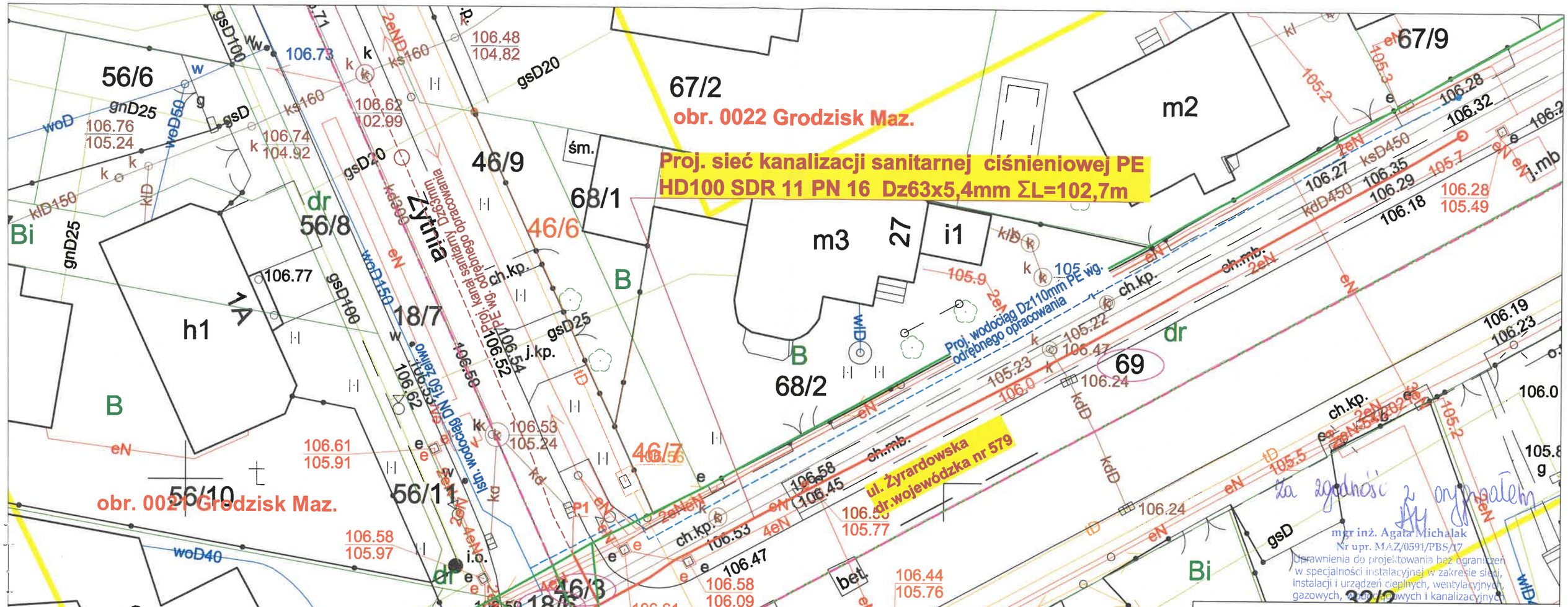

LEGENDA:

- Projektowany kanał sanitarny
- obr. 0021 Grodzisk Mazowiecki — Nazwa obrębu
- 69 — Numer działki
- Granica działki
- Granica obrębów

JEDNOSTKA PROJEKTOWA	Zakład Wodociągów i Kanalizacji Sp. z o.o. 05-825 Grodzisk Mazowiecki, ul. Cegielniana 4 tel. 603 570 021, NIP 529-17-62-897 biuro.projektowe@zwik-grodzisk.pl
INWESTOR	Zakład Wodociągów i Kanalizacji Sp. zo.o. ul.Cegielniana 4, 05-825 Grodzisk Mazowiecki
OBIEKT	**Sieć kanalizacji sanitarnej w ul. Żyradowskiej dz. nr ew. 18/6, 64/2 obr. 0021; dz. nr ew. 46/3,69 obr. 0022 Grodzisk Mazowiecki, gm. Grodzisk Mazowiecki**
TREŚĆ RYSUNKU	Projekt Zagospodarowania Terenu

	IMIĘ I NAZWISKO	PODPIS		
PROJEKTANT	mgr inż. Agata Michalak nr upr. MAZ/0591/PBS/17		BRANŻA	SANITARNA
			DATA	07.2022
SPRAWDZIŁ	mgr inż. Anna Wawrzyńczak nr upr. LUB/0105/PWOS/12		SKALA	1:250
OPRACOWAŁ	tech. Agnieszka Zdziarska		RYS. NR	1

Projekt - Szkic

Zgodnie z decyzją wojewódzkiej nr 570
opinię pozytywnie - ~~negatywnie~~
uzgodniono do dec. nr 350/2022
z dnia 01.04.2022r.

Specjalista
Wojciech Czapko

woj. : mazowieckie
pow. : grodziski
gm. : 140504_4 Grodzisk Mazowiecki
Obręb : 0021
Dz.ew.nr. : 187, 568, 56/11, 18/6, 64/2
Obręb : 0022
Dz.ew.nr. : 469, 69, 46/3, 54/3
Obręb : 0027
Dz.ew.nr. : 405, 41/4
Obręb : 0039
Dz.ew.nr. : 172, 56/2
Obręb : 0040
Dz.ew.nr. : 262, 24/1
ulica Żyrardowska / Żytnia

MAPA DO CELÓW PROJEKTOWYCH

Skala 1 : 1:250

układ współrzędnych: 2000
układ wysokościowy: PL-EVRF2007-NH

Ark. M.z. : - mapa numeryczna
Przedstawiona sytuacja (zakres oznaczony kolorem żółtym) jest zgodna ze stanem faktycznym na dzień 25.04.2022r.

Badań hipotecznych nie wykonywano.

Nie wyklucza się istnienia w terenie innych nie wykazanych na niniejszej mapie urządzeń podziemnych które nie były zgłoszone do inwentaryzacji.

PODGIK.6640.1451.2022

Oświadczam że niniejszy dokument został opracowany w wersji cyfrowej i parametrach technicznych, których zapis jest zgodny z obowiązującymi dla państwowego zasobu geodezyjnego i kartograficznego. Mapa może być wykorzystana w procesie inwestycyjnym (art. 12b ust. 3a Ustawy Dz. U. 2020 poz. 1333)

Identyfikator zgłoszenia pracy geodezyjnej: PODGIK.6640.1451.2022

Organ prowadzący państwowy zasób geodezyjny i kartograficzny: STAROSTA GRODZISKI

Numer i data wystąpienia/wydania decyzji administracyjnej: PODGIK.6640.1451.2022_1 z dnia 26.04.2022 roku

Identyfikator osnowy użytej do założenia/zasilenia państwowego zasobu geodezyjnego: P. 1405.2022.1584

Imię i nazwisko, nr upr. i pieczęć osoby wykonującej pracę geodezyjną: Krzysztof Zielinski upr. 15268

Wykonawca pracy geodezyjnej: GEODETA UPRAWNIONY mgr inż. Jakub Kubiak ul. Umińskiego 1a/1 A4, 05-825 GRODZISK MAZ. NIP: 529-159-11-86

Jakikolwiek kopiowanie i rozpowszechnianie bez zgody Wykonawcy jest zabronione

GEODETA UPRAWNIONY
Krzysztof Zielinski
ul. Umińskiego 1a/1 A4,
03-984 WARSZAWA
Świadectwo nr 15268 wydane przez MINISTRA GOSPODARKI PRZESTRZENNEJ I BUDOWNICTWA

pismo: **TTI/81/K/22** Grodzisk Mazowiecki, 30.08.2022 r.

Zakład Wodociągów i Kanalizacji sp. z o.o. (zwany dalej „ZWiK") uzgadnia:

„Projekt budowlany sieci kanalizacyjnej sanitarnej w ul. Żyrardowskiej, dz. nr ew. 18/6, 64/2, obręb 0021; dz. nr ew. 46/3, 69 obręb 0022 Grodzisk Mazowiecki, gm. Grodzisk Mazowiecki."

opracowany przez projektanta – mgr inż. Agatę Michalak- z następującymi uwagami:

Roboty należy prowadzić pod nadzorem technicznym ZWiK.

1. Budowę kanalizacji bytowej należy zlecić wyspecjalizowanemu Wykonawcy, posiadającemu odpowiednie uprawnienia potwierdzone przez Okręgową Izbę Inżynierów.

2. Rozbudowę kanalizacji bytowej należy uzgodnić w ZWiK przed przystąpieniem do robót; roboty związane z rozbudową należy prowadzić pod nadzorem ZWiK.

3. Po zakończeniu budowy należy do ZWiK dostarczyć dokumentację powykonawczą kanału ściekowego, zawierającą m.in. geodezyjną inwentaryzację powykonawczą oraz dostarczyć **„Protokół z zakończenia robót"** podpisany przez Inwestora, Wykonawcę i Przedstawicieli ZWiK.

4. **Umowa** pomiędzy Zakładem Wodociągów i Kanalizacji sp. z o.o., a dostawcą ścieków podpisana zostanie po spełnieniu ww. warunków.

5. Niniejsze uzgodnienie nie zwalnia Projektanta z odpowiedzialności za przyjęte rozwiązania projektowe.

6. Uzgodnienie projektu ważna 3 lata.

Sprawdził:

Asystent Projektanta

inż. Mariusz Białkowski

Zatwierdził:

Kierownik Działu Techniczno Inwestycyjnego

Marcin Zawadzki

Dział Techniczno-Inwestycyjny – nadzór techniczny; tel. 022 755 42 65
Dział Obsługi Klienta – podpisywanie umów; centrala: tel. 022 724 30 36

GEOROT
BADANIA GEOLOGICZNE
Marcin Rotowski
ul.Gwarkowa 17, Szczęsne
05-825 Grodzisk Mazowiecki
NIP: 5291691252
tel: 694270121
e-mail: biuro@georot.pl
www.georot.pl

Geotechnika
Geologia inżynierska
Geofizyka
Hydrogeologia
Geologia złożowa
Ochrona środowiska

OPRACOWANIE OKREŚLAJĄCE GEOTECHNICZNE WARUNKI POSADOWIENIA

SIECI KANALIZAYJNEJ
wzdłuż fragmentu ulicy Żytniej i Żyrardowskiej
w Grodzisku Mazowieckim

ZAWARTOŚĆ OPRACOWANIA:

A - Opinia geotechniczna
B - Dokumentacja badań podłoża gruntowego
C - Projekt geotechniczny
Załączniki

zleceniodawca:

Zakład Wodociągów i Kanalizacji Sp. z o. o.
ul. Cegielniana 4
05-825 Grodzisk Mazowiecki

opracował:

Marcin Rotowski
geolog inżynierski
nr upr. geol. VII-1736
nr upr. geol. XI-072

mgr Marcin Rotowski

upr. geol. VII – 1736
upr. geol. XI – 072

Szczęsne, wrzesień 2022 r.

ZAWARTOŚĆ OPRACOWANIA OKREŚLAJĄCEGO GEOTECHNICZNE WARUNKI POSADOWIENIA SIECI KANALIZAYJNEJ
wzdłuż fragmentu ulicy Żytniej i Żyrardowskiej
w Grodzisku Mazowieckim

A. OPINIA GEOTECHNICZNA		
1.	Położenie oraz charakterystyka projektowanej inwestycji wraz z określeniem kategorii geotechnicznej	
B. DOKUMENTACJA BADAŃ PODŁOŻA GRUNTOWEGO		
1.	Wstęp	
2.	Położenie oraz charakterystyka projektowanej inwestycji	
3.	Zakres prac	
4.	Warunki gruntowo-wodne	
5.	Wnioski i zalecenia	
C. PROJEKT GEOTECHNICZNY		
1.	Prognoza zmian właściwości gruntów w czasie	
2.	Określenie obliczeniowych parametrów geotechnicznych	
3.	Określenie częściowych współczynników bezpieczeństwa dla obliczeń	
4.	Określenie oddziaływań gruntu	
5.	Model obliczeniowy podłoża gruntowego	
6.	Obliczenie nośności i osiadania podłoża gruntowego	
7.	Ustalenie danych niezbędnych do projektowania obiektów	
8.	Określenie szkodliwości oddziaływań wód gruntowych na obiekt budowlany i sposobów przeciwdziałania tym zagrożeniom	
9.	Określenie niezbędnego monitorowania wybudowanego obiektu i obiektów sąsiadujących	
ZAŁĄCZNIKI		
1.	Parametry geotechniczne gruntów	
2.	Mapa dokumentacyjna	Zał. 1
3.	Karta otworu geologicznego	Zał. 2
4.	Objaśnienia	

29

A.
OPINIA GEOTECHNICZNA
DLA BUDOWY SIECI KANALIZAYJNEJ
wzdłuż fragmentu ulicy Żytniej i Żyrardowskiej
w Grodzisku Mazowieckim

Projektuje się rozbudowę sieci kanalizacyjnej biegnącej wzdłuż fragmentu ulicy Żytniej i Żyrardowskiej (przy skrzyżowaniu ulic) w Grodzisku Mazowieckim.

Wykonano jeden otwór badawczy do głębokości 2,2 m p.p.t.

Na podstawie wykonanego odwiertu stwierdzono, że do głębokości 0,6 m p.p.t zalegają nasypy niebudowlane. Poniżej zalegają gliny piaszczyste, których do głębokości rozpoznania nie przewiercono.

W trakcie wykonywania badań do głębokości rozpoznania nie nawiercono zwierciadła wód gruntowych. Nad stropem glin piaszczystych okresowo mogą się pojawiać zawieszone wody opadowe i roztopowe.

Zgodnie z Rozporządzeniem Ministra Transportu, Budownictwa i Gospodarki Morskiej z dnia 25 kwietnia 2012 r. w sprawie ustalania geotechnicznych warunków posadowienia obiektów budowlanych (Dz. U. 2012, Nr 0, Poz. 463) projektowaną inwestycję zaklasyfikowano do II kategorii geotechnicznej. Warunki gruntowe można określić jako proste.

70

B.
DOKUMENTACJA BADAŃ PODŁOŻA GRUNTOWEGO DLA BUDOWY SIECI KANALIZAYJNEJ
wzdłuż fragmentu ulicy Żytniej i Żyrardowskiej w Grodzisku Mazowieckim

1. Wstęp

Zleceniodawcą badań jest Zakład Wodociągów i Kanalizacji Sp. z o. o.

Do sporządzenia dokumentacji badań podłoża gruntowego wykorzystano:

1.1. Wyniki badania podłoża gruntowego (1 odwiert do głębokości 2,2 m p.p.t.).

1.2. Mapę dokumentacyjną omawianego terenu w skali 1:500.

1.3. Rozporządzenie Ministra transportu, Budownictwa i Gospodarki morskiej z dnia 25 kwietnia 2012 r. w sprawie ustalania geotechnicznych warunków posadowienia obiektów budowlanych (Dz. U. 2012, Nr 0, Poz. 463).

1.4. Normy: PN/B-03020, PN-EN 1997-1:2004.

Celem dokumentacji badań podłoża gruntowego jest rozpoznanie warunków gruntowo-wodnych i ustalenie ich przydatności dla projektowanej inwestycji. Dodatkowo dokumentacja określa ocenę warunków geotechnicznych dla projektowanej inwestycji.

2. Położenie oraz charakterystyka projektowanej inwestycji

Badany obszar administracyjnie leży na terenie miasta Grodzisk Mazowiecki, przy ulicy Żyrardowskiej i Żytniej. Projektowana głębokość posadowienia sieci kanalizacyjnej nie przekroczy 2,0 m p.p.t. Instalacja zostanie wykonana w wykopie wąsko przestrzennym albo przy użyciu przewiertu sterowanego.

3. Zakres prac

3.1. Prace terenowe

Wykonano jedne otwór badawczy do głębokości 2,2 m. Miejsce wiercenia naniesione jest na mapę dokumentacyjną (Zał.1). Z powodu uzbrojenia terenu i braku miejsca nie wykonano dodatkowych odwiertów. Zakres prac ustalono w porozumieniu ze Zleceniodawcą badań. Orientacyjny stan gruntów spoistych (drobnoziarnistych) określono na podstawie wykonanych badań makroskopowych.

31

3.2. Prace dokumentacyjne

Wyniki prac zostały przedstawione w formie tekstowej i graficznej, która zawiera:

- Mapę dokumentacyjną badań podłoża gruntowego
- Kartę otworu badawczego
- Objaśnienia

4. Warunki gruntowo – wodne

Na podstawie wykonanego odwiertu stwierdzono, że do głębokości 0,6 m p.p.t zalegają nasypy niebudowlane. Poniżej zalegają gliny piaszczyste, których do głębokości rozpoznania nie przewiercono.

W trakcie wykonywania badań do głębokości rozpoznania nie nawiercono zwierciadła wód gruntowych. Nad stropem glin piaszczystych okresowo mogą się pojawiać zawieszone wody opadowe i roztopowe.

Wartości parametrów cech fizyczno – mechanicznych gruntów podano w zestawieniu w formie tabelarycznej w załącznikach graficznych.

5. Wnioski i zalecenia

5.1. Projektowaną inwestycję Projektant może zaliczyć do II kategorii geotechnicznej. Warunki gruntowe (na podstawie wykonanego odwiertu) określono jako proste. W przypadku wystąpienia innych warunków niż rozpoznane na trasie planowanej inwestycji zaleca się wezwanie geologa/geotechnika – techniczny odbiór dna wykopu.

5.2. W dniu wykonywania badań (08.2022 r.) do głębokości rozpoznania nie nawiercono zwierciadła wód gruntowych. Nad stropem glin piaszczystych okresowo mogą się pojawiać zawieszone wody opadowe i roztopowe.

5.3. Projektowaną inwestycję planuje się wykonać w wykopie wąsko przestrzennym albo przy użyciu przewiertu sterowanego.

5.4. Formowany nasyp (zasypkę) należy zagęścić do wartości Is>0,99 albo innej wyższej wartości wskaźnika zagęszczenia przyjętej w projekcie wykonawczym.

5.5. Zalegające w podłożu gliny piaszczyste przy ich zawilgoceniu nie będą się nadawać do wbudowania w nasyp.

5.6. Głębokość przemarzania $\mathbf{h_z = 1{,}0\ m}$ – wartość wzięta z normy PN/B-03020.

37

C.
PROJEKT GEOTECHNICZNY
DLA BUDOWY SIECI KANALIZAYJNEJ
wzdłuż fragmentu ulicy Żytniej i Żyrardowskiej
w Grodzisku Mazowieckim

1. PROGNOZA ZMIAN WŁAŚCIWOŚCI GRUNTÓW W CZASIE

Podłoże gruntowe projektowanej sieci kanalizacyjnej stanowią grunty drobnoziarniste (gliny piaszczyste) w stanie twardoplastycznym. Na obszarze inwestycji nie stwierdzono niekorzystnych zmian wywołanych przez procesy geodynamiczne. Właściwości podłoża gruntowego nie zmienią się podczas wykonywania robót budowlanych ani w trakcie eksploatacji obiektu, pod następującymi warunkami:
– nie zmieni się wilgotność gruntów spoistych
– wszystkie elementy sieci zostaną połączone ze sobą szczelnie

2. OKREŚLENIE OBLICZENIOWYCH PARAMETRÓW GEOTECHNICZNYCH

Parametry geotechniczne gruntów przyjęto zgodnie z normą PN-81/B-03020 (Tabela 1).

Do obliczeń wartości charakterystyczne należy pomnożyć przez współczynniki materiałowe γ_m, a w przypadku wykonywania obliczeń zgodnie z Eurokodem 7 według podejścia obliczeniowego DA2* przez współczynniki częściowe γ_M.

3. OKREŚLENIE CZĘŚCIOWYCH WSPÓŁCZYNNIKÓW BEZPIECZEŃSTWA DLA OBLICZEŃ

Zgodnie z normą PN-81/B-03020 dla parametrów geotechnicznych warstw gruntowych współczynnik materiałowy γ_m przyjęto 0.9 lub 1.1.

W przypadku stosowania Eurokodu 7 podejścia obliczeniowego DA2* do obliczeń wykorzystuje się parametry charakterystyczne pomnożone przez współczynnik częściowy γ_M o wartości 1,0, a opór obliczeniowy R_d gruntu oblicza się poprzez podzielenie wartości charakterystycznej oporu R_k przez współczynnik częściowy γ_R = 1,4 zgodnie z tabelą zamieszczoną poniżej.

Wartości współczynników częściowych - stan GEO									
		ZESTAW:	A1	A2	M1	M2	R1	R2	R3
do oddziaływań	Stałe	Korzystne	1	1					
		Niekorzystne	1,35	1					
	Zmienne	Korzystne	0	0					
		Niekorzystne	1,5	1,3					
do parametrów geotechnicznych	dla tan kąta tarcia wewnętrznego				1	1,25			
	dla spójności				1	1,25			
	wytrzymałość na ścinanie bez odpływu				1	1,4			
	wytrzymałość na ściskanie jednoosiowe				1	1,4			
	ciężar objętościowy				1	1			
do oporu/nośności gruntu	nośność podłoża						1	1,4	1
	przesunięcie (poślizg)						1	1,1	1

4. OKREŚLENIE ODDZIAŁYWAŃ GRUNTU

W normalnych, stałych warunkach występujących w podłożu podstawowymi oddziaływaniami geotechnicznymi na projektowaną sieć kanalizacyjną może być parcie gruntu oraz przemieszczanie podłoża wywołane osiadaniami.

5. MODEL OBLICZENIOWY PODŁOŻA GRUNTOWEGO

Model pracy podłoża przy sprawdzaniu oporu granicznego podłoża wg. EN 1997-1:2004, należy rozpatrywać w warunkach „z odpływem".

6. OBLICZENIE NOŚNOŚCI I OSIADANIA PODŁOŻA GRUNTOWEGO

Ponieważ obciążenia dodatkowe wynikające z budowy sieci nie będą większe od dotychczasowych obciążeń od gruntu, nie przewiduje się wykonywania dodatkowych obliczeń nośności i osiadania podłoża gruntowego.

7. USTALENIE DANYCH NIEZBĘDNYCH DO PROJEKTOWANIA OBIEKTÓW

Dane niezbędne do projektowania sieci pod względem geotechnicznym podano w tabeli 1 - parametry geotechniczne gruntów.

8. OKREŚLENIE SZKODLIWOŚCI ODDZIAŁYWAŃ WÓD GRUNTOWYCH NA OBIEKT BUDOWLANY I SPOSOBÓW PRZECIWDZIAŁANIA TYM ZAGROŻENIOM

Wszystkie obiekty projektowanych sieci są przystosowane do kontaktu z wodą gruntową. Zagrożeniem jest możliwość wypłukiwania gruntu i jego unoszenie poprzez nieszczelności w sieci. Aby przeciwdziałać temu zagrożeniu należy dokonać dokładnej kontroli wszystkich połączeń sieci w trakcie jej próbnego uruchomienia.

9. OKREŚLENIE NIEZBĘDNEGO MONITOROWANIA WYBUDOWANEGO OBIEKTU I OBIEKTÓW SĄSIADUJĄCYCH

Projektowane sieci przebiegają wzdłuż ciągu komunikacyjnego – droga wojewódzka, utwardzona o nawierzchni asfaltowej, po której odbywa się ruch lekki i ciężki. Nie przewiduje się konieczności wykonywania monitoringu osiadań podłoża zakładając właściwe zagęszczenie zasypek. W przypadku zawilgocenia zalegających w podłożu glin piaszczystych nie będą się one nadawały do wbudowania w nasyp. Zaleca się wykonanie kontroli zagęszczenia formowanych nasypów budowlanych.

ZAŁĄCZNIKI

35

Tabela 1

PARAMETRY GEOTECHNICZNE GRUNTÓW

L.P.	Stratygrafia	Rodzaj gruntu	Oznaczenie warstwy	Stopień zagęszczenia	Stopień plastyczności	Oznaczenie konsolidacji	X	Wilgotność naturalna	Gęstość objętościowa	Kąt tarcia wewnętrznego	Spójność	Moduł pierwotnego odkształcenia gruntu	Edometryczny moduł ściśliwości pierwotnej	Edometryczny moduł ściśliwości wtórnej
								W_n	ρ	ϕ_u	C_u	E_o	M_o	M
				I_D	I_L			/%/	T/m^3	/°/	/kPa/	/kPa/	/kPa/	/kPa/
1	2	3	4	5	6	7	8	9	10	11	12	13	14	15
1	Qh	nN	-	-	-	-	/n/							
							*	1,1	0,9	0,9	-	0,9	0,9	0,9
							/r/							
2	Qp	Gp	-	-	0,2	B	/n/	12	2,2	18,3	31,5	28000	36900	49200
							*	1,1	0,9	0,9	0,9	0,9	0,9	0,9
							/r/	13,2	1,98	16,47	28,35	25200	33210	44280

OBJAŚNIENIA:

X/n/ - wartości charakterystyczne parametrów geotechnicznych

* - współczynnik materiałowy – γ_m = 0,9 lub 1,1 przy czym przyjmujemy wartość mniej korzystną

X/r/ - wartości obliczeniowe parametrów geotechnicznych

Wartości parametrów geotechnicznych określono programem Kalkulator geotechniczny - **SPECBUD**.

Znaczenie symboli stratygraficznych i symboli rodzajów gruntów podano w objaśnieniach do przekrojów.

Oznaczenie grup konsolidacji wg PN/B-03020:

A – grunty spoiste morenowe skonsolidowane
B – inne grunty spoiste skonsolidowane oraz grunty spoiste morenowe nieskonsolidowane
C – inne grunty spoiste nieskonsolidowane
D – iły, niezależnie od pochodzenia

36

Mapa dokumentacyjna

KANALIZACJA,
ul. Żytnia i Żyrardowska (fragment)
Grodzisk Mazowiecki

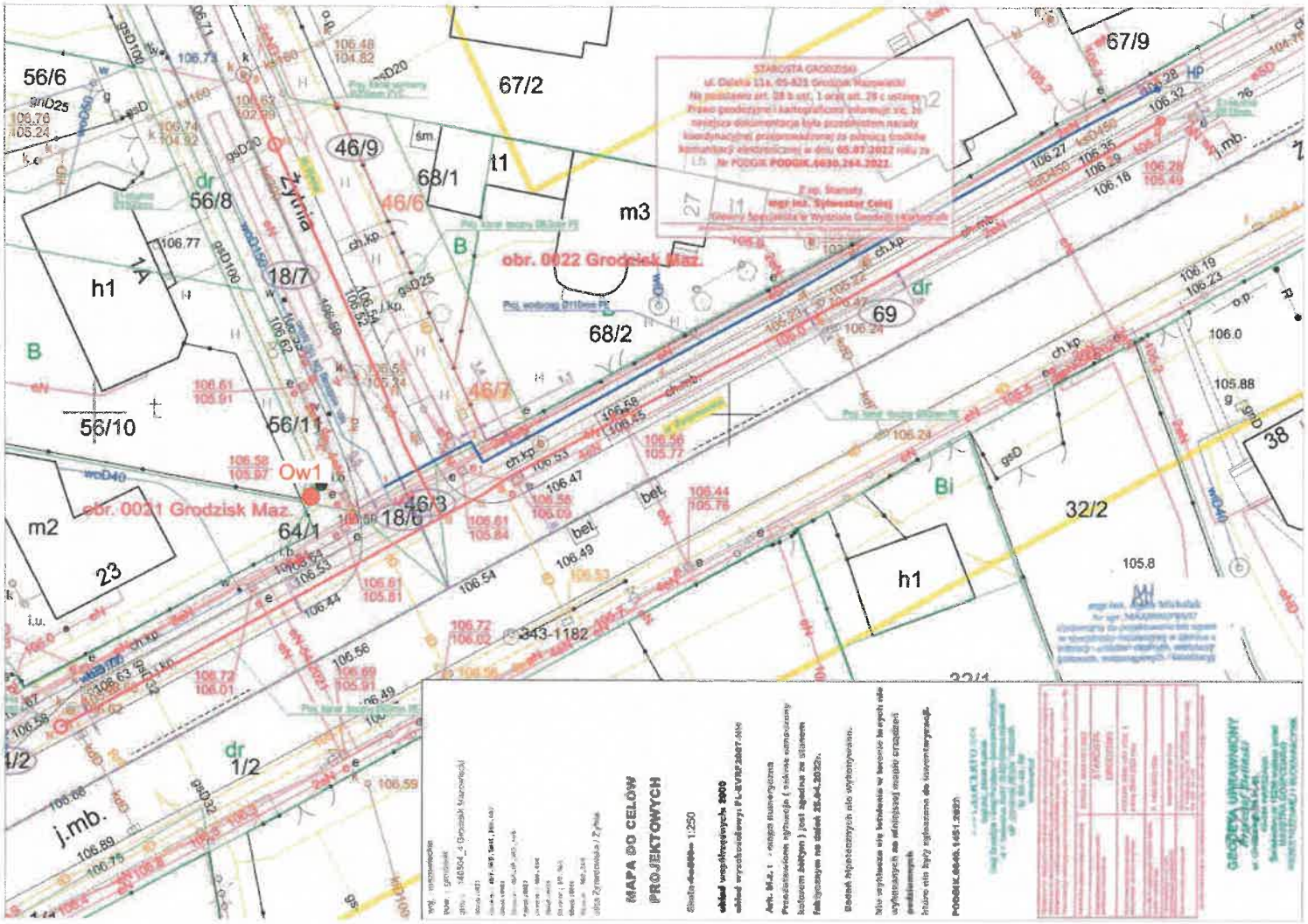

OBJAŚNIENIA:

OW2 ● miejsce odwiertu geologicznego

Mapa dokumentacyjna skala 1:500	
opracował Marcin Rotowski 09.2022 r.	Zał. 1

37

GEO ROT BADANIA GEOLOGICZNE

KARTA OTWORU GEOLOGICZNEGO
OW 1

Zał. nr 2

Miejscowość: Grodzisk Mazowiecki	Obiekt: KANALIZACJA	System wiercenia: mechaniczny
Gmina: Grodzisk Mazowiecki	Inwestor:	Rzędna: -
Powiat: grodziski	Wiercenie:	
Województwo: mazowieckie	Dozór geologiczny: Marcin Rotowski - nr upr. geol. VII-1736	Skala 1 : 50 / Data wiercenia: 08.2022r.

	Głębokość zwierciadła wody [m.p.p.t]	Stratygrafia	Profil litologiczny [m]		Przelot [m]	Opis litologiczny	Symbol gruntu PN-86/B-02480	Wilgotność	Stan gruntu	Stopień zagęszczenia/ stopień plastyczności	Grupa nośności
1	2	3	4	5	6	7	8	9	10	11	12
						Nasyp niebudowlany	nN				
			1.0		0.60	Glina piaszczysta, brązowo-szara	Gp	mw	tpl	0,20	
			2.0		2.20						
			3.0								

OBJAŚNIENIA

SYMBOLE GRUNTÓW BUDOWLANYCH ZGODNIE Z NORMĄ PN-86/B-02480

GRUNTY KAMIENISTE;

KW - zwietrzelina
KWg - zwietrzelina gliniasta
KR - rumosz
KRg - rumosz gliniasty
KO - otoczaki
K - kamienie

GRUNTY GRUBOZIARNISTE;

Ż - żwiry
Żg - żwiry glinaste
Po - pospółka
Pog - pospółka gliniasta

GRUNTY DROBNOZIARNISTE NIESPOISTE:

Pr - piasek gruboziarnisty
Ps - piasek średioziarnisty
Pd - piasek drobnoziarnisty
Pπ – piasek pylasty

GRUNTY DROBNOZIARNISTE SPOISTE:

MAŁO SPOISTE

Pg - piasek gliniasty
Π – pył
Πp - pył piaszczysty

ŚREDNIO SPOISTE

Gp - glina piaszczysta
G - glina
Gπ – glina pylasta

SPOISTE ZWIĘZŁE

Gpz - glina piaszczysta zwięzła
Gz - glina zwięzła
Gπz – glina pylasta zwięzła

BARDZO SPOISTE

Ip - ił piaszczysty
I - ił
Iπ. – ił pylasty

GRUNTY ORGANICZNE RODZIME:
Ph - piaski humusowe
H - grunt próchniczy
Nmg - namuł gliniasty
Nmp - namuł piaszczysty
Gy - gytia
T - torf
GRUNTY NASYPOWE:
nB - nasyp budowlany
nN - nasyp niebudowlany

Oznaczenia dotyczące otworów wiertniczych

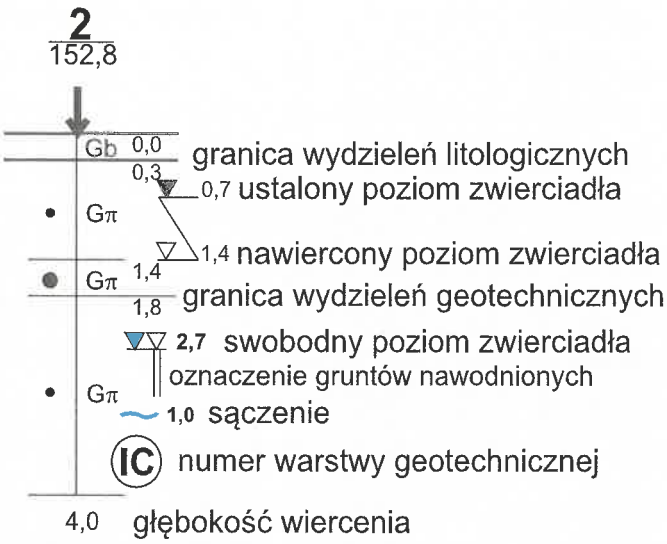

występujące stany gruntów:
spoistych:

- miękkoplastyczny
- plastyczny
- twardoplastyczny
- półzwarty

niespoistych:

- średniozagęszczony
- zagęszczony

STOSOWANE KOLORY WARSTW:

SZARY - gleby, grunty organiczne

ODCIENIE ŻÓŁTE - grunty niespoiste (piaski)

ODCIENIE BRĄZOWE - grunty spoiste, morenowe (gliny)

ODCIENIE GRANATOWE - grunty spoiste (pyły)

OZNACZENIA WILGOTNOŚCI:

s - grunt suchy
w - grunt wilgotny
nw - grunt nawodniony

INNE OZNACZENIA:

+ domieszki
// przewarstwienia