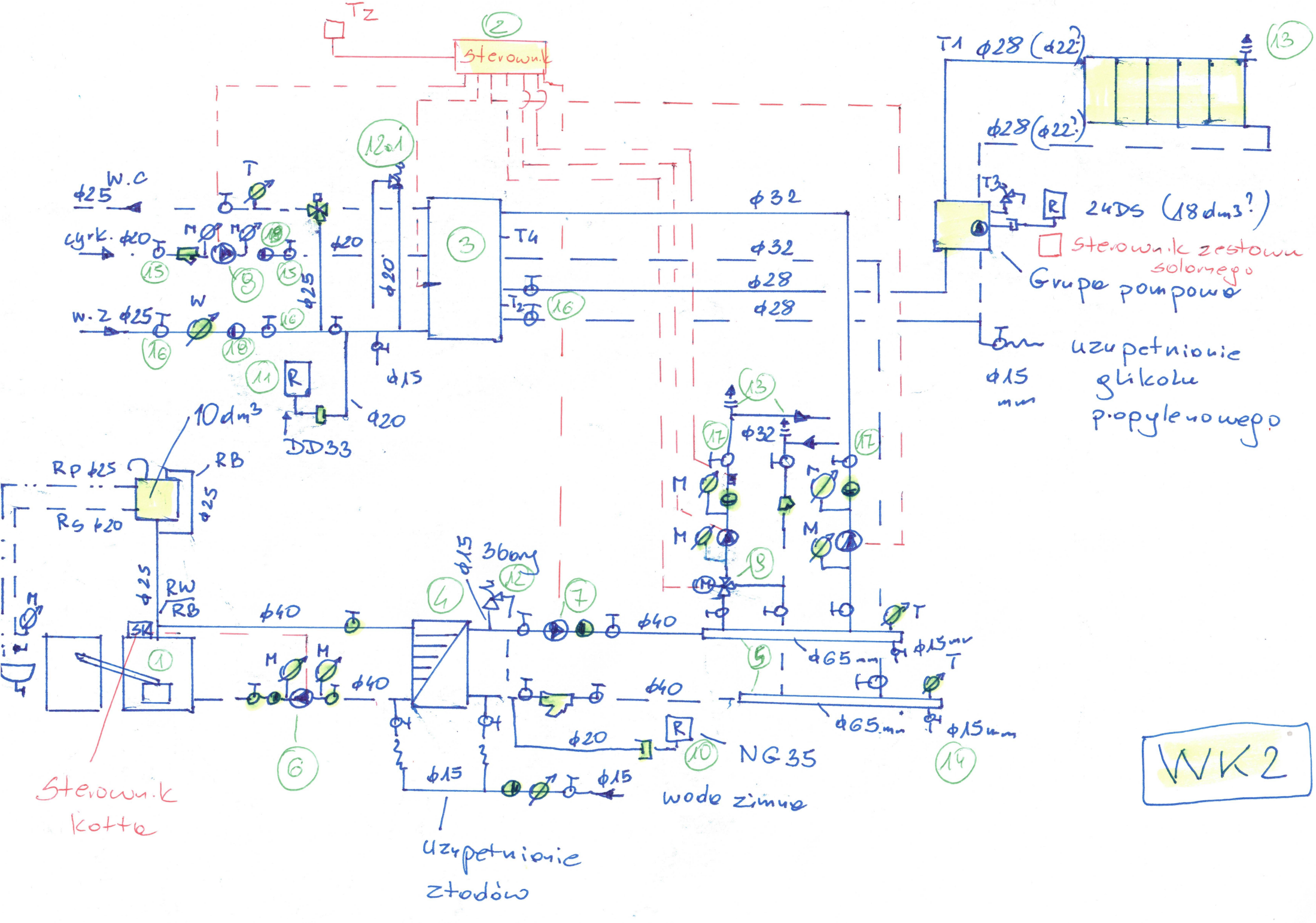

Tz
Sterownik
T1 ϕ28 (ϕ22?)
ϕ28 (ϕ22?)
T3
24DS (18dm3?)
Sterownik zestawu solarnego
Grupa pompowa
uzupełnianie glikolu propylenowego
ϕ15 mm
W.C ϕ25
cyrk. ϕ20
W.Z ϕ25
ϕ20
ϕ25
ϕ15
T4
T2
ϕ32
ϕ28
DD33
10dm3
RB
Rp ϕ25
Rs ϕ20
RW
SK
ϕ40
ϕ15 3bary
ϕ65 mm
ϕ15 mm
NG35
woda zimna
Sterownik kotła
Uzupełnianie ztadów
WK2