SŁUP Poz. S-A.5
SZT.1

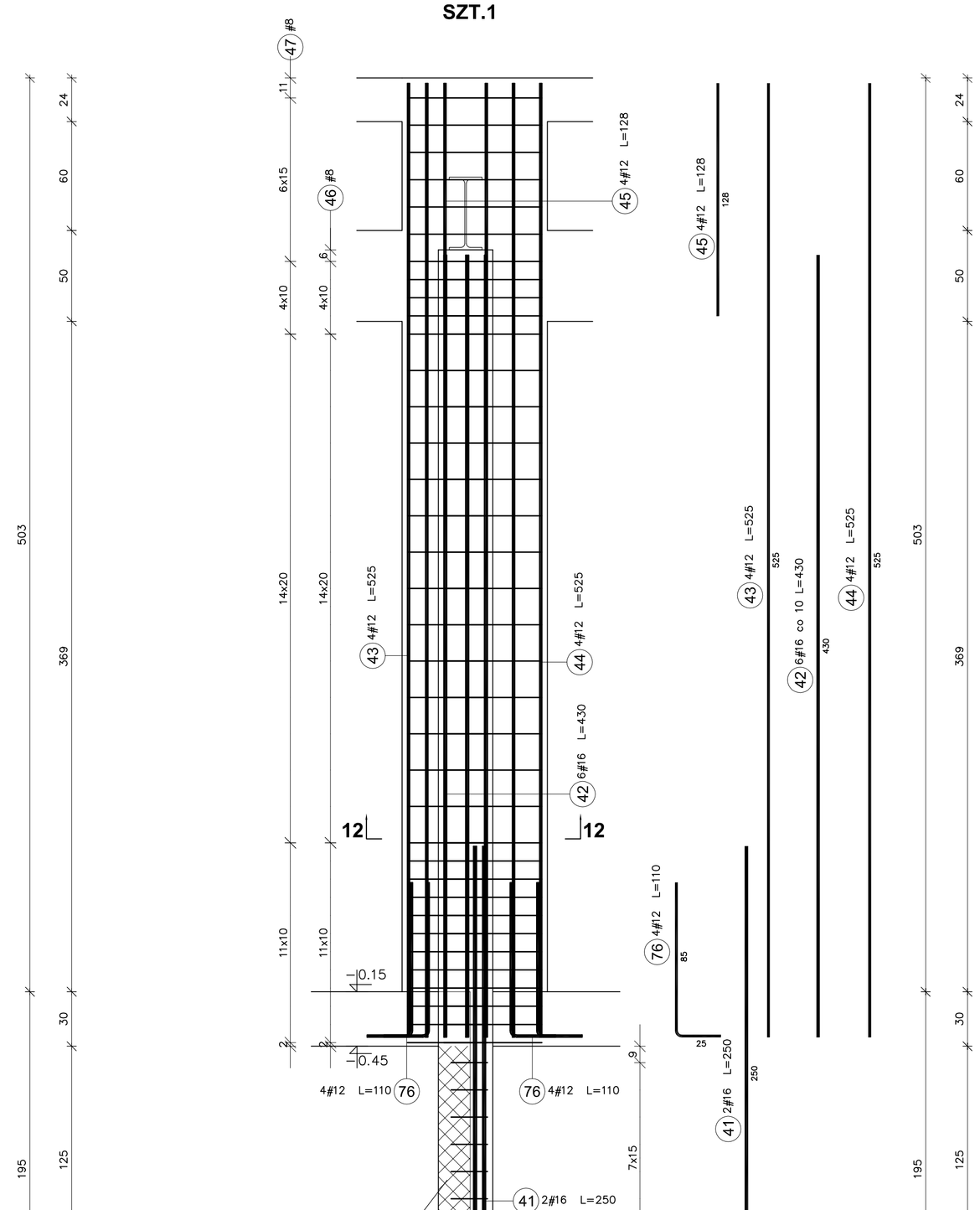

SŁUP Poz. S-A.4
SZT.1

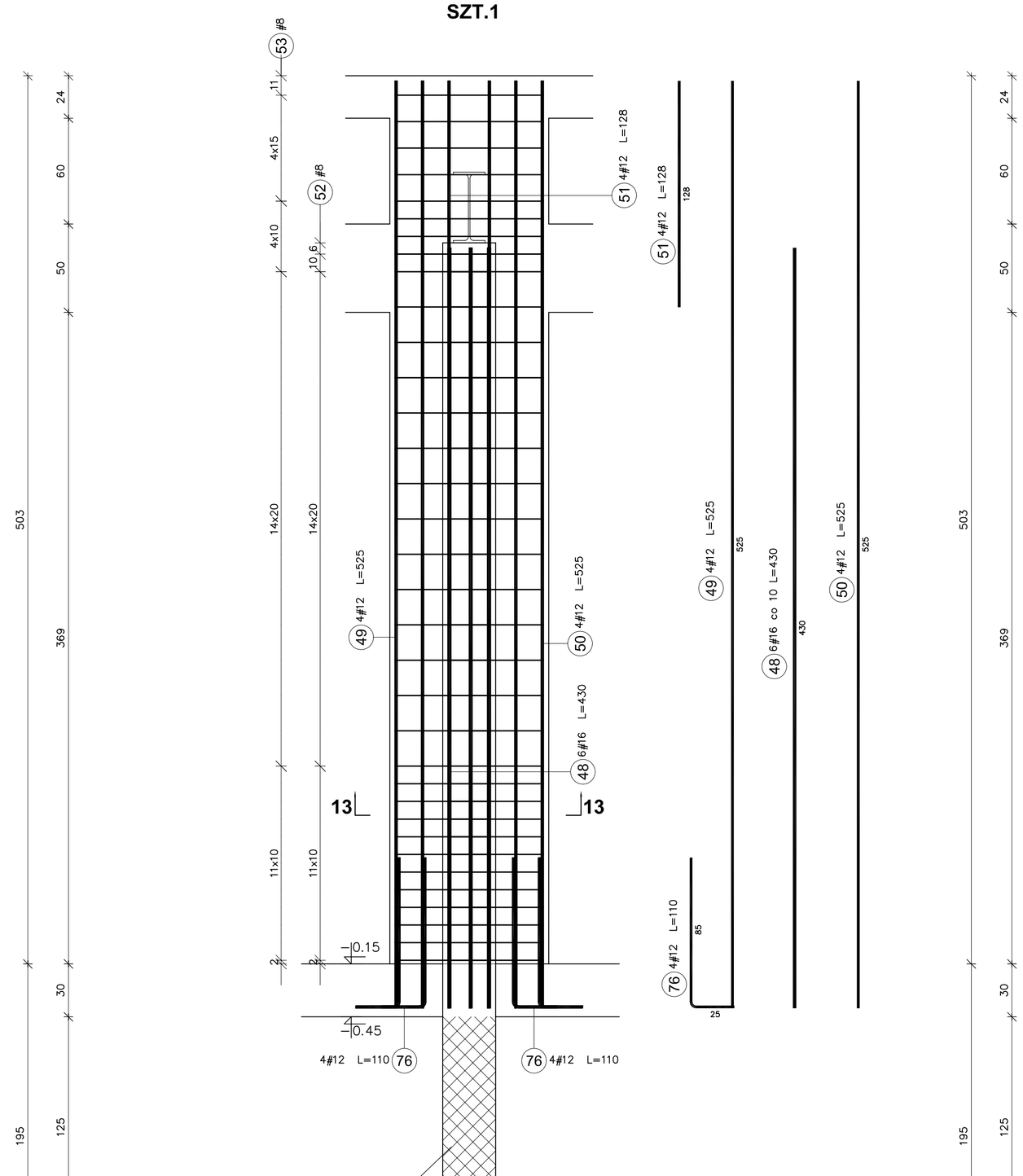

SŁUP Poz. S-A.3
SZT.1

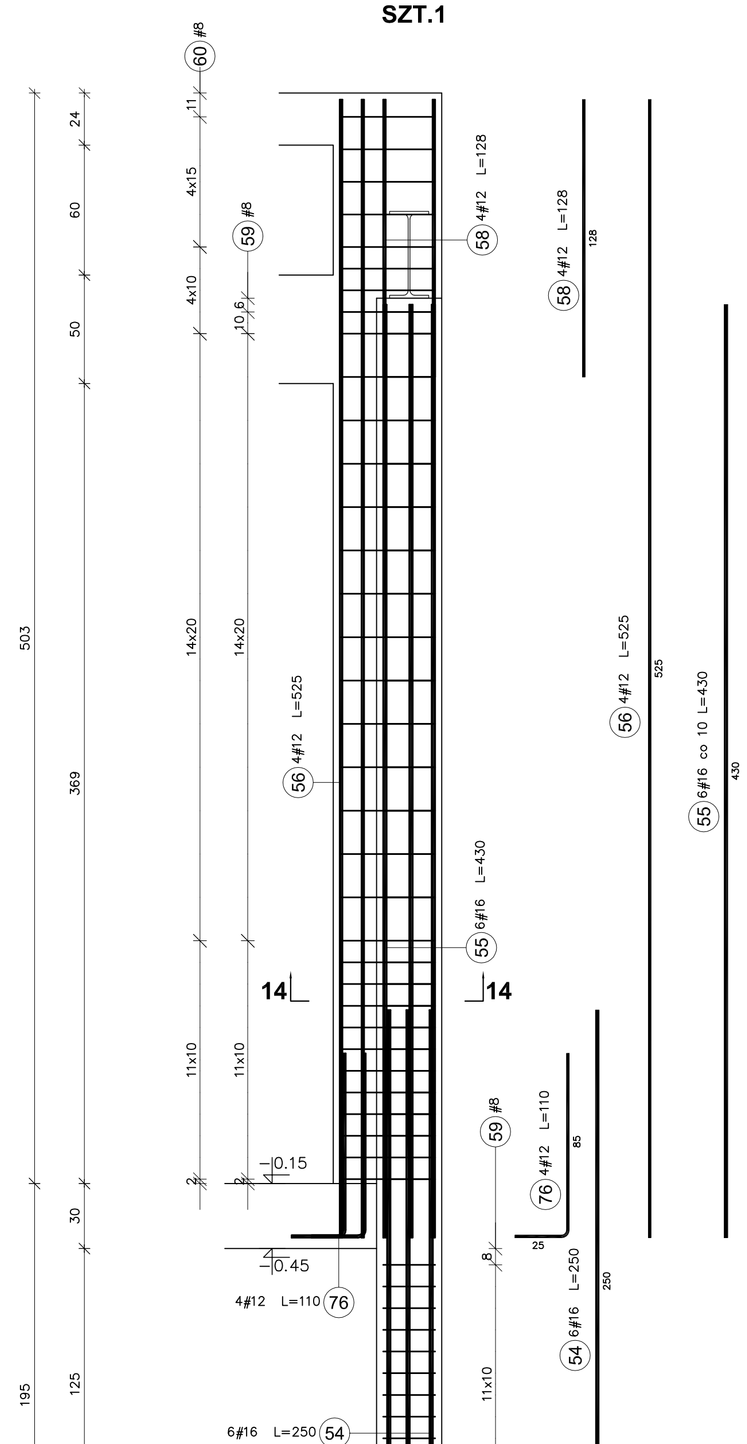

Elementy		Nr pręta	Średnica	Długość (cm)	Ilość prętów		Długość całkowita pręta (m)		
Nazwa	Ilość				w elemencie	ogółem	AsIIN		
							# 8	# 12	# 16
S=A.3	1	54	16	250	6	6			15,00
		55	16	430	6	6			25,80
		56	12	525	4	4		21,00	
		58	12	128	4	4		5,12	
		59	8	140	39	39	54,60		
		60	8	138	34	34	46,92		
		76	12	110	4	4		4,40	
S=A.4	1	48	16	430	6	6			25,80
		49	12	525	4	4		21,00	
		50	12	525	4	4		21,00	
		51	12	128	4	4		5,12	
		52	8	140	27	27	37,80		
		53	8	218	34	34	74,12		
		76	12	110	8	8		8,80	
S=A.5	1	41	16	250	2	2			5,00
		42	16	430	6	6			25,80
		43	12	525	4	4		21,00	
		44	12	525	4	4		21,00	
		45	12	128	4	4		5,12	
		46	8	140	30	30	42,00		
		47	8	198	36	36	71,28		
		61	8	48	8	8	3,84		
		76	12	110	8	8		8,80	
Długość wg średnic (m)							330,56	142,36	97,40
Masa 1 m pręta (kg/m)							0,40	0,89	1,58
Masa łączna wg średnic (kg)							130,57	126,42	153,89
Masa łączna wg gatunku stali (kg)							410,88		
Ogółem (kg)							410,88		

KOTWIĆ PRZY UŻYCIU ŻYWICY EPOKSYDOWEJ

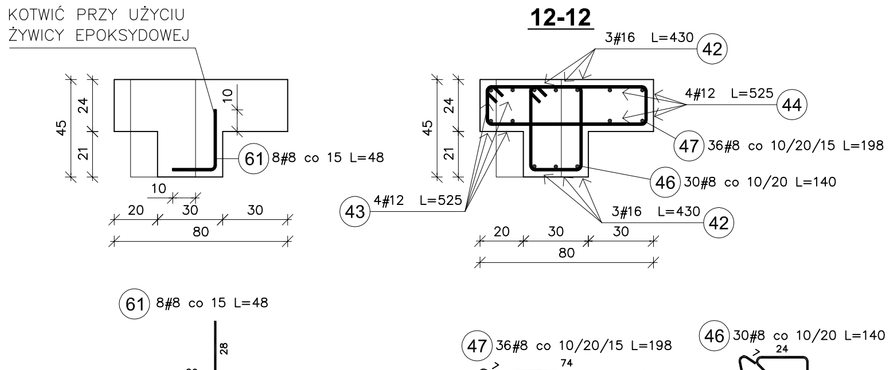

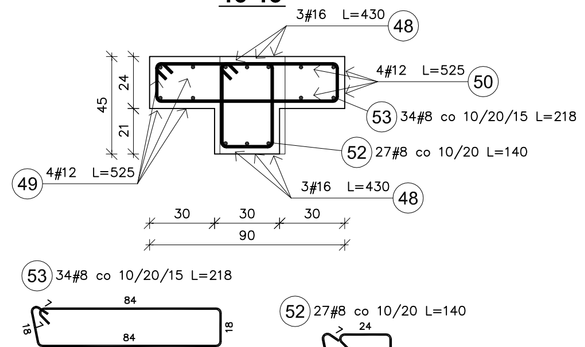

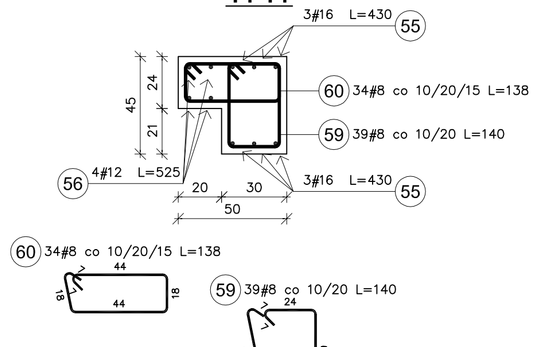

INDEKS	DATA	TEMAT ZMIANY / REVISION	PODPIS/SIGN.

PROBADEX - KRAKÓW
Spółka z o.o. Sp.k
ul. Makra 20
32-005 Niepołomice
probadex@probadex.pl
tel: +48 12 284-80-70
fax: 284-80-70 wewn. 24
www.probadex.pl

Probadex – Kraków jest akredytowanym wykonawcą usług w ramach programu Unii Europejskiej Phare "Program Rozwoju Przedsiębiorstw" realizowanego przez Polską Agencję Przedsiębiorczości w dziedzinie "Planowanie Inwestycyjne – Dokumentacja Techniczna Inwestycji"

BRANŻA/DISCIPLINE: konstrukcja	FAZA PROJ/STAGE: projekt budowlany ZAMIENNY

ZMIANA/REVISION: Zmiana decyzji pozwolenia na budowę nr 1669.2020

PROJEKTOWAŁ/DESIGNED: mgr inż. Waldemar Potoniec	UPR. NR: UPR.B.NR 35/2003	DATA: 01.2022	PODPIS:
OPRACOWAŁ/DRAWN BY			
SPRAWDZIŁ/CHECKED BY: mgr inż. Grzegorz Bryła	PDK/0079/POOK/20	01.2022	

INWESTOR/INVESTOR: Krakowskie Pogotowie Ratunkowe, ul. Łazarza 14, 31-530 Kraków

OBIEKT/OBJECT: Budynek Krakowskiego Pogotowia Ratunkowego – miejsce stacjonowania zespołów ratownictwa medycznego na dz. 724/44, 724/46, 724/47 w Wieliczce przy ul. Powstania Styczniowego, jedn. ewidencyjna: 121905_4, Wieliczka 1, obręb nr 0001, Wieliczka 1"

TEMAT/SUBJECT: "Budowa Powiatowego Centrum Administracyjnego Obsługi Mieszkańców w Wieliczce przy ul. Powstania Styczniowego". Inwestycja planowana jest w etapach. Etap III: Budowa budynku Krakowskiego Pogotowia Ratunkowego – miejsca stacjonowania zespołów ratownictwa medycznego wraz z zagospodarowaniem terenu: budową dróg, chodników, miejsc postojowych, murem oporowym na dz. 724/44, 724/46, 724/47 w Wieliczce przy ul. Powstania Styczniowego, jedn. ewidencyjna: 121905_4, Wieliczka 1, obręb nr 0001, Wieliczka 1"

TYTUŁ/TITLE: ZBROJENIE SŁUPÓW W OSI A

DATA/DATE: 01.2022	PLIK/FILE: 907.12-15-19.dwg
FORMAT/SIZE: 594x870	NR RYS. REWIZJA/DRWG. NO. REVISION: 907.12-16
SKALA/SCALE: 1:20	

PDOBJECT © PDOBJECT_V8XVAR Tworzenie dokumentacji jest dozwolone tylko na podstawie umowy licencyjnej. Kopiowanie, udostępnianie osobom trzecim lub wykorzystanie w celach innych niż wynikające z umowy licencyjnej jest zabronione. PDOBJECT_v8XVAR