BIURO INŻYNIERSKIE

EGZ. NR V

PROJEKT TECHNICZNY

INWESTOR: **GMINA MIĄCZYN Miączyn 107**
22-455 Miączyn

ZADANIE INWESTYCYJNE: **TERMOMODRNIZACJA BUDYNKU UZYTECZNOSCI PUBLICZNEJ WRAZ Z ADAPTACJĄ POMIESZCZEŃ NA GMINNE CENTRUM KULTURY**

OBIEKT: **BUDYNEK UZYTECZNOŚCI PUBLICZNEJ**
- termomodernizacja budynku
- adaptacja części pomieszczeń na Gminne Centrum Kultury
- remont i przebudowa wewnętrznych instalacji (wod. – kan., co, elektryczne, wentylacji)
- instalacja fotowoltaiczna

DOBUDOWA KLATKI SCHODOWEJ Z PLATFORMĄ DLA OSÓB NIEPEŁNOSPRAWNYCH
UTWARDZENIA - remont ciągów pieszych, placów postojowych, opasek

ADRES BUDOWY: **Miączyn 164, 22-455 Miączyn**
DZIAŁKA nr: 215/8OBRĘB: 0011MIĄCZYN
JEDN. EWID.: 062006.2_MIACZYN
Id 062006.2.0011.215/8

FAZA OPRACOWANIA: **PROJEKT TECHNICZNY**

KATEGORIA OBIEKTU: **XII – budynki administracji publicznej**

PROJEKTANCI					
LP.	IMIĘ I NAZWISKO	BRANŻA	NR UPRAW.	DATA	PODPIS
1	**mgr inż. arch. Tomasz Matej**	architektura	Uprawnienia budowlane do projektowania bez ograniczeń w specjalności architektonicznej **MA/016/20**,	15.11.2022	
2	**mgr inż. Bolesław Matej**	konstrukcja	Uprawnienia budowlane do projektowania w specjalności konstrukcyjno-budowlanej bez ograniczeń, w specjalności architektonicznej ograniczone **UAN-II-8387/17/86**	15.11.2022	
3	**mgr inż. Karolina Matej**	instalacje sanitarne	Uprawnienia budowlane do projektowania bez ograniczeń w specjalności instalacyjnej w zakresie sieci, instalacji i urządzeń cieplnych, wentylacyjnych, gazowych, wodociągowych i kanalizacyjnych nr **LUB/0125/PWBS/15**	15.11.2022	
4	**techn. el. Bogusław Puchacz**	instalacje elektryczne	Uprawnienia budowlane do projektowania w specjalności instalacyjno-inżynieryjnej w zakresie instalacji elektrycznych **UAN-II-8387/108/88**	15.11.2022	
PROJEKTANCI SPRAWDZAJĄCY					
LP.	IMIĘ I NAZWISKO	BRANŻA	NR UPRAW.	DATA	PODPIS
1	**mgr inż. arch. Franciszek Łasocha**	architektura	Uprawnienia budowlane do projektowania bez ograniczeń w specjalności architektonicznej **52/98/Za**	15.11.2022	
2	**mgr inż. Elżbieta Matej**	konstrukcja	Uprawnienia budowlane do projektowania i kierowania robotami budowlanymi bez ograniczeń w specjalności konstrukcyjno-budowlanej **GP-4224/61/52/90**	15.11.2022	
3	**mgr inż. Marcin Andrzyk**	instalacje sanitarne	Uprawnienia budowlane do projektowania w specjalności instalacyjno-inżynieryjnej w zakresie instalacji sanitarnych, sieci wod.-kan., gaz. i cieplnych uzbrojenia terenu nr **LUB/0177/PWOS/09**	15.11.2022	
4	**mgr inż. Ryszard Bartosiński**	instalacje elektryczne	Uprawnienia budowlane do projektowania w specjalności instalacyjno – inżynieryjnej w zakresie instalacji elektrycznych bez ograniczeń **ANB-513/1/12/80**	15.11.2022	

SPIS TREŚCI – PROJEKT TECHNICZNY

1. STRONA TYTUŁOWA 1

2. SPIS TREŚCI 2

3. OŚWIADCZENIE O SPORZĄDZENIU PROJEKTU TECHNICZNEGO 3

4. UPRAWNIENIA + PRZYNALEŻNOŚĆ DO IZBY 4

5. PROJEKT TECHNICZNY
   a. Projekt branży konstrukcyjno– budowlanej _
   b. Projekt branży sanitarnej _
   c. Projekt branży elektrycznej _

Oświadczenie o sporządzeniu projektu technicznego
zgodnie z obowiązującymi przepisami
oraz zasadami wiedzy technicznej
zgodnie z art. 34.3d. Ustawy z dnia 7 lipca 1994 r.
Prawo budowlane (Dz. U. z 2021 r., poz. 2351 z późn. zm.)

Zespół projektowy oświadcza, że niniejsze opracowanie projektowe:
1.Jest wykonane zgodnie z zawartą umową, zgodnie z obowiązującymi przepisami oraz zasadami wiedzy technicznej
2.Zostaje wydane zamawiającemu w stanie kompletnym, z wymaganymi uzgodnieniami i stanowi podstawę do wykonawstwa robót

PROJEKTANCI					
LP.	IMIĘ I NAZWISKO	BRANŻA	NR UPRAW.	DATA	PODPIS
1	**mgr inż. arch. Tomasz Matej**	architektura	Uprawnienia budowlane do projektowania bez ograniczeń w specjalności architektonicznej **MA/016/20**,	15.11.2022	
2	**mgr inż. Bolesław Matej**	konstrukcja	Uprawnienia budowlane do projektowania w specjalności konstrukcyjno-budowlanej bez ograniczeń, w specjalności architektonicznej ograniczone **UAN-II-8387/17/86**	15.11.2022	
3	**mgr inż. Karolina Matej**	instalacje sanitarne	Uprawnienia budowlane do projektowania bez ograniczeń w specjalności instalacyjnej w zakresie sieci, instalacji i urządzeń cieplnych, wentylacyjnych, gazowych, wodociągowych i kanalizacyjnych nr**LUB/0125/PWBS/15**	15.11.2022	
4	**techn. el. Bogusław Puchacz**	instalacje elektryczne	Uprawnienia budowlane do projektowania w specjalności instalacyjno-inżynieryjnej w zakresie instalacji elektrycznych **UAN-II-8387/108/88**	15.11.2022	
PROJEKTANCI SPRAWDZAJĄCY					
LP.	IMIĘ I NAZWISKO	BRANŻA	NR UPRAW.	DATA	PODPIS
1	**mgr inż. arch. Franciszek Łasocha**	architektura	Uprawnienia budowlane do projektowania bez ograniczeń w specjalności architektonicznej **52/98/Za**	15.11.2022	
2	**mgr inż. Elżbieta Matej**	konstrukcja	Uprawnienia budowlane do projektowania i kierowania robotami budowlanymi bez ograniczeń w specjalności konstrukcyjno-budowlanej **GP-4224/61/52/90**	15.11.2022	
3	**mgr inż. Marcin Andrzyk**	instalacje sanitarne	Uprawnienia budowlane do projektowania w specjalności instalacyjno-inżynieryjnej w zakresie instalacji sanitarnych, sieci wod.-kan., gaz. i cieplnych uzbrojenia terenu nr **LUB/0177/PWOS/09**	15.11.2022	
4	**mgr inż. Ryszard Bartosiński**	instalacje elektryczne	Uprawnienia budowlane do projektowania w specjalności instalacyjno – inżynieryjnej w zakresie instalacji elektrycznych bez ograniczeń **ANB-513/1/12/80**	15.11.2022	

PROJEKT TECHNICZNY
ZAGOSPODAROWANIA TERENU

INWESTOR: **GMINA MIĄCZYN Miączyn 107**
22-455 Miączyn

ZADANIE INWESTYCYJNE: **TERMOMODRNIZACJA BUDYNKU UZYTECZNOSCI PUBLICZNEJ WRAZ Z ADAPTACJĄ POMIESZCZEŃ NA GMINNE CENTRUM KULTURY**

OBIEKT: **BUDYNEK UZYTECZNOŚCI PUBLICZNEJ**
- termomodernizacja budynku
- adaptacja części pomieszczeń na Gminne Centrum Kultury
- remont i przebudowa wewnętrznych instalacji (wod. – kan., co, elektryczne, wentylacji)
- instalacja fotowoltaiczna

DOBUDOWA KLATKI SCHODOWEJ Z PLATFORMĄ DLA OSÓB NIEPEŁNOSPRAWNYCH
UTWARDZENIA- remont ciągów pieszych, placów postojowych, opasek

ADRES BUDOWY: **Miączyn 164, 22-455 Miączyn**
DZIAŁKA nr: 215/8OBRĘB: 0011MIĄCZYN
JEDN. EWID.: 062006.2_MIACZYN
Id 062006.2.0011.215/8

FAZA OPRACOWANIA: **PROJEKT TECHNICZNY**

BRANŻA: **ARCHITEKTONICZNA, KONSTRUKCYJNA**

KATEGORIA OBIEKTU: **XII – budynki administracji publicznej**

PROJEKTANCI					
LP.	IMIĘ I NAZWISKO	BRANŻA	NR UPRAW.	DATA	PODPIS
1	**mgr inż. arch. Tomasz Matej**	architektura	Uprawnienia budowlane do projektowania bez ograniczeń w specjalności architektonicznej **MA/016/20**,	15.11.2022	
2	**mgr inż. Bolesław Matej**	konstrukcja	Uprawnienia budowlane do projektowania w specjalności konstrukcyjno-budowlanej bez ograniczeń, w specjalności architektonicznej ograniczone **UAN-II-8387/17/86**	15.11.2022	
3	**mgr inż. Karolina Matej**	instalacje sanitarne	Uprawnienia budowlane do projektowania bez ograniczeń w specjalności instalacyjnej w zakresie sieci, instalacji i urządzeń cieplnych, wentylacyjnych, gazowych, wodociągowych i kanalizacyjnych nr **LUB/0125/PWBS/15**	15.11.2022	
4	**techn. el. Bogusław Puchacz**	instalacje elektryczne	Uprawnienia budowlane do projektowania w specjalności instalacyjno-inżynieryjnej w zakresie instalacji elektrycznych **UAN-II-8387/108/88**	15.11.2022	
PROJEKTANCI SPRAWDZAJĄCY					
LP.	IMIĘ I NAZWISKO	BRANŻA	NR UPRAW.	DATA	PODPIS
1	**mgr inż. arch. Franciszek Łasocha**	architektura	Uprawnienia budowlane do projektowania bez ograniczeń w specjalności architektonicznej **52/98/Za**	15.11.2022	
2	**mgr inż. Elżbieta Matej**	konstrukcja	Uprawnienia budowlane do projektowania i kierowania robotami budowlanymi bez ograniczeń w specjalności konstrukcyjno-budowlanej **GP-4224/61/52/90**	15.11.2022	
3	**mgr inż. Marcin Andrzyk**	instalacje sanitarne	Uprawnienia budowlane do projektowania w specjalności instalacyjno-inżynieryjnej w zakresie instalacji sanitarnych, sieci wod.-kan., gaz. i cieplnych uzbrojenia terenu nr **LUB/0177/PWOS/09**	15.11.2022	
4	**mgr inż. Ryszard Bartosiński**	instalacje elektryczne	Uprawnienia budowlane do projektowania w specjalności instalacyjno – inżynieryjnej w zakresie instalacji elektrycznych bez ograniczeń **ANB-513/1/12/80**	15.11.2022	

2. SPIS TREŚCI – PROJEKT TECHNICZNY ZAGOSPODAROWANIA TERENU

1. STRONA TYTUŁOWA .....

2. SPIS TREŚCI .....

3. OŚWIADCZENIE O SPORZĄDZENIU PROJEKTU TECHNICZNEGO ZAGOSPODAROWANIA TERENU .....

4. OPIS TECHNICZNY

4.1 Podstawa opracowania. .....
4.2 Przedmiot i zakres zamierzenia budowlanego. .....
4.3 Opis stanu istniejącego. .....
4.4 Opinia geotechniczna. .....
4.5 Istniejące zagospodarowanie terenu .....
4.6 Obiekty przeznaczone do rozbiórki .....
4.7 Projektowane zagospodarowanie terenu. .....
4.8 Układ komunikacyjny, dostęp do drogi publicznej .....
4.9 Ukształtowanie terenu, zieleń .....
4.10 Bilans terenu. .....
4.11 Informacje i dane. .....
4.12 Wymogi bezpieczeństwa i higieny pracy. .....
4.13 Ochrona przeciwpożarowa. .....
4.14 Obszar oddziaływania obiektu. .....
4.15 Wytyczne realizacyjne. .....
4.16 Uwagi końcowe. .....

3. CZĘŚĆ RYSUNKOWA

1. projekt zagospodarowania terenu skala 1: 500 .....

5. OPIS TECHNICZNY.

5.1 Podstawa opracowania.

Projekt techniczny zagospodarowania terenu został opracowany na zlecenie Inwestora – Gminy Miączyn, Miączyn 107 22-455 Miączyn.

Podstawa opracowania:

- umowa - zlecenie nr 33/11/2022/BI z dnia 05.11.2022 r.,
- wypis z MPZP gminy Miączyn z dnia 17.08.2022 r. (dziennik Urzędowy Województwa Lubelskiego nr 15 poz. 471 z dnia 11.02.2004 r.)
- mapa sytuacyjno-wysokościowa do celów projektowych,
- dokumentacja geotechniczna opracowana przez „Geoproblem" w Zamościu określająca warunki gruntowo – wodne podłoża w obrębie planowanej inwestycji,
- projekt budowlany sporządzony w listopadzie 2022 roku przez Biuro Inżynierskie Matej & Matej s.c.
- program użytkowy Inwestycji uzgodniony ze Zleceniodawcą,
- wizja lokalna oraz inwentaryzacja wykonana przez projektanta na miejscu planowanej budowy w listopadzie 2022 r.,
- Rozporządzenie Ministra Infrastruktury z dnia 12 kwietnia 2002 r. w sprawie warunków technicznych, jakim powinny odpowiadać budynki i ich usytuowanie. (Dz. U. 2019.1065 t.j.),
- Rozporządzenie Ministra Rozwoju z dnia 11września2020 r. w sprawie szczegółowego zakresu i formy projektu budowlanego (Dz. U. 2020.1609) z późn. zmianami,
- Ustawa z dnia 24 sierpnia 1991r. o ochronie przeciwpożarowej (Dz.U.2020.961 t.j.),
- Rozporządzenie Ministra Spraw Wewnętrznych i Administracji z dnia 7 czerwca 2010 r. w sprawie ochrony przeciwpożarowej budynków, innych obiektów budowlanych i terenów (Dz. U. 2010.109.719),
- Rozporządzenie Ministra Infrastruktury i Rozwoju z dnia 27 lutego 2015 r. w sprawie metodologii obliczania charakterystyki energetycznej budynku lub części budynku oraz świadectw charakterystyki energetycznej. (Dz.U.2015.376),
- normatywy i normy do projektowania aktualne na dzień wykonania zlecenia.

5.2 Przedmiot i zakres zamierzenia budowlanego.

Przedmiotem opracowania jest projekt techniczny zagospodarowania terenu dotyczący zadania inwestycyjnego pod nazwą: „**TERMOMODRNIZACJA BUDYNKU UŻYTECZNOSCI PUBLICZNEJ WRAZ Z ADAPTACJĄ POMIESZCZEŃ NA GMINNE CENTRUM KULTURY**

Obejmujący działkę nr 215/8 w miejscowości Miączyn i obiekty na niej projektowane i istniejące :

1. Budynek użyteczności publicznej – nr 1 na planszy PZT

- termomodernizacja budynku
- adaptacja części pomieszczeń na Gminne Centrum Kultury
- remont i przebudowa wewnętrznych instalacji(wod. – kan., co, elektryczne, wentylacji),
- instalacja fotowoltaiczna

2. Dobudowa klatki schodowej z platformą dla osób niepełnosprawnych - nr 1 na planszy PZT

3. Utwardzenia -remont ciągów pieszych, placów postojowych, opasek - nr 3 na planszy PZT.

Zakresem opracowania objęto działkę nr 215/8.

Zakres opracowania niezbędny do rozpoczęcia i prowadzenia robót budowlanych (zgodnie z Ustawą Prawo budowlane) obejmuje:

- część opisową obiektów projektowanych,
- część graficzną.

Zgodnie z MPZP gminy Miączyn teren objęty opracowaniem (działka nr 215/8) położony w strefie A aktywizacji gospodarczej. Oznaczenia planu – UP/UC – usługi publiczne (usługi nauki, oświaty, kultury, zdrowia, opieki społecznej, obiekty administracji publicznej, obiekty sakralne) , usługi komercyjne (w tym UŁ – usługi łączności(poczta), UC – usługi komercyjne (bank).

5.3 Opis stanu istniejącego.

5.3.1 Sytuacja i lokalizacja.

Teren objęty opracowaniem – działka nr 215/8 – usytuowany w miejscowości Miączyn. Nieruchomość gruntowa /dz. nr 215/8/ o kształcie nieregularnych, zbliżonym do prostokąta, wydłużona w kierunku północ - południe. Od strony wschodniej działka przylega do drogi powiatowej o nawierzchni utwardzonej, asfaltowej. Zjazdy na działkę istniejące, utwardzone, od strony wschodniej z drogi powiatowej (działka nr 1359). Od strony północnej działka nr 215/7 zabudowana budynkiem administracyjnym UG w części centralnej, garażem w części zachodniej, częściowo utwardzona i częściowo ogrodzona. Od strony południowej tereny zabudowy mieszkaniowej jednorodzinnej z budynkami mieszkalnymi i gospodarczymi.

Teren działki o naturalnym lekkim skłonie w kierunku południowym. W części wschodniej i północnej (do wysokości wejścia wschodniego, południowego do budynku) utwardzenia z kostki brukowej betonowej, zjazd północny jw. Na pozostałej części działki utwardzenia z płyt betonowych drogowych średnio i wielkogabarytowych.

Od strony zachodniej i południowej ogrodzenie terenu z przęseł stalowych na słupkach stalowych. Od strony wschodniej pas zieleni niskiej (trawa, krzewy ozdobne) oddzielający ciąg pieszy przy drodze od pozostałej części działki.

W części centralnej działka nr 215/8 zabudowana budynkiem użyteczności publicznej, podpiwniczonym, o dwóch kondygnacja nadziemnych. W budynku wydzielone pomieszczenia i lokale stanowiące współwłasność:

- Gminy Miączyn- udział 2/3 w nieruchomości gruntowej (dz. 215/8) i 55337/128200 w budynku
- Skarb Państwa - udział 1/3 w nieruchomości gruntowej (dz. 215/8) i 36403/128200 w budynku
- Państwowe Przedsiębiorstwo użyteczności Publicznej „Poczta Polska" - udział 1/3 w nieruchomości gruntowej (dz. 215/8) i 36460/128200 w budynku

W budynku podział na części użytkowane przez współwłaścicieli zostały wskazane przez władze UG Miączyn.

Budynek o konstrukcji murowanej, ze stropodachem, użytkowany na całej powierzchni.

Rok budowy budynku nr 1 – 1990 – (wg danych z Informacji o budynku)

Powierzchnia zabudowy budynku nr 1 – 498,29 m2 (wg danych z Informacji o budynku)

Działka nr 215/8 uzbrojona (przyłącza na działce do budynku) w:

- energię elektryczną,
- wodę – z ujęcia własnego na działce nr 215/8,
- kanalizację sanitarną – odprowadzenie do zbiornika na działce nr 215/8,
- gaz
- telekomunikacyjne
- oświetlenia terenu

Odprowadzenie wód opadowych z dachu budynku i z terenu utwardzeń – powierzchniowe, docelowo na tereny zielone na działce nr 215/8.

Powierzchnia działki nr 215/8 – 2124 m²

Granice opracowania: – **ABCDEA**

Powierzchnia opracowania – 2124 m²

W ramach niniejszego opracowania nastąpi częściowa zmiana istniejącego sposobu zagospodarowania działki.

5.3.2 Wykaz obiektów projektowanych, istniejących i objętych opracowaniem na działkach objętych opracowaniem.

Teren objęty opracowaniem niniejszego projektu zagospodarowania w całości nie jest użytkowany.

Numeracja obiektów wg projektu zagospodarowania terenu.

Wykaz obiektów i elementów istniejących objętych niniejszym opracowaniem:

nr wgPZT	Wyszczególnienie	Pow. zab. [m²]	Pow. użyt. [m²]	Kubatura / Objętość [m³]
1	Budynek użyteczności publicznej	498,29	1270,00	5440,00
4	Utwardzenia istniejące - kostka brukowa	467,51	-	-
5	Zbiornik ścieków	-	-	-
6	Ujęcie wody – z obudową	17,40	-	-
7	Miejsce gromadzenia odpadów stałych	10,57	-	-

Wykaz obiektów i elementów projektowanych objętych niniejszym opracowaniem:

nr wg PZT	Wyszczególnienie	Pow. zab. [m²]	Pow. użyt. [m²]	Kubatura / Objętość [m³]
1	Budynek użyteczności publicznej – termomodernizacja i przebudowa	527,90	1352,80	5631,40
2	Klatka schodowa z platformą dla osób niepełnosprawnych	37,50	82,80	424,40
3	Utwardzenia projektowane – remont opaski, miejsca postojowe, place manewrowe (kostka brukowa)	725,84	-	-

5.3.3.Budynek użyteczności publicznej – nr 1 na planszy PZT

W części centralnej działka nr 215/8 zabudowana budynkiem użyteczności publicznej, podpiwniczonym, o dwóch kondygnacjach nadziemnych. W budynku wydzielone pomieszczenia i lokale stanowiące współwłasność:

- Gminy Miączyn - udział 2/3 w nieruchomości gruntowej (dz. 215/8) i 55337/128200 w budynku
- Skarb Państwa - udział 1/3 w nieruchomości gruntowej (dz. 215/8) i 36403/128200 w budynku
- Państwowe Przedsiębiorstwo użyteczności Publicznej „Poczta Polska" - udział 1/3 w nieruchomości gruntowej (dz. 215/8) i 36460/128200 w budynku

W budynku podział na części użytkowane przez współwłaścicieli zostały wskazane przez władze UG Miączyn.

Budynek o konstrukcji murowanej, ze stropodachem, użytkowany na całej powierzchni. Zabudowa na planie litery "L", z dwoma wejściami głównymi od strony wschodniej oraz dodatkowymi wejściami od strony zachodniej.

Budynek nr 1 usytuowany w odległości:

- Ok. 11,44m -11,54m od wschodniej granicy działki
- Ok. 7135 m – 7,70 m od zachodniej granicy działki,
- Ok. 15,19m – 16,65 m od południowej granicy działki
- Ok. 3,12m – 3,53 m od północnej granicy działki
- Ok. 7,80 m – 7,86 m od budynku administracyjnego UG na działce nr 215/7

Rok budowy budynku nr 1 – 1990 – (wg danych z Informacji o budynku)

Dane techniczne budynku - stan istniejący:

- Powierzchnia zabudowy: 527,90 m^2
- Powierzchnia użytkowa:
  - piwnica: 425,90 m^2
  - parter: 421,00 m^2
  - I piętro: 423,10m^2
  - Razem 1270,00 m^2
- Kubatura: 5440,00 m^3

Pomiary powierzchni i kubatury wykonane w trakcie inwentaryzacji mogą być obarczone błędem pomiaru.

Budynek wyposażony w instalacje:

- elektryczną,
- wodociągową,
- kanalizacji sanitarnej
- CO z zasilaniem z kotłowni gazowych,
- telefoniczną,
- teleinformatyczną,
- wentylacji grawitacyjnej,
- odgromową,
- monitoringu.

Instalacje rozdzielone i oddzielnie opomiarowane dla wszystkich współwłaścicieli.

Przyłącza gazu oddzielnie opomiarowane dla wszystkich współwłaścicieli. Kotłownie zasilane gazem obsługują oddzielenie instalacje grzewcze poszczególnych współwłaścicieli budynku.

Przyłącza do budynku :

- elektryczne
- wodociągowe z istniejącym ujęciem wody na działce nr 215/8
- kanalizacji sanitarnej z odprowadzeniem ścieków komunalnych do zbiorników na terenie działki nr 215/8
- gazu
- telefoniczne

Zakresem opracowania niniejszego PT jest część budynku użytkowana przez Gminę Miączyn i wskazana przez władze gminy Miączyn.

Opinia techniczna – ocena stanu technicznego budynku i możliwości dobudowy, przebudowy i termomodernizacji

Sporządzono opis elementów konstrukcyjnych i wykończeniowych pod względem konstrukcyjnym wraz z opinią o możliwości przebudowy, dobudowy i termomodernizacji budynku.

Dla wykonania opisu elementów konstrukcyjnych i wykończeniowych budynku oraz oceny stanu technicznego wykorzystano:

- Wizję lokalną budynku – wykonaną w 2022 roku przez projektanta pod względem oceny stanu technicznego dla potrzeb projektowanego zadania,
- Dokumentację budowlaną sporządzoną w 2012 r. przez pracownię projektową Wimar

Określenie roku budowy:

Według oświadczenia właściciela budynek został wykonany i oddany do użytku w 1990 roku.

Opis istniejących elementów budynku.

I. Elementy konstrukcyjne:

- Podłoże gruntowe – wg pkt. 5.4. – kat. Geotechniczna I, przydatny do celów projektowych,
- Fundamenty – ławy fundamentowe, żelbetowe /nie dokonywano odkrywek fundamentów/,
- Ściany fundamentowe i piwnic z prefabrykatów betonowych i cegły ceramicznej pełnej
- Ściany zewnętrzne parteru i I piętra z bloczków z betonu komórkowego
- Ściany wewnętrzne z elementów betonowych oraz z bloczków z betonu komórkowego
- Stropy międzykondygnacyjne – prefabrykowane, żelbetowe – spękania w spionach

- Belki obwodowe, nadproża – monolityczne, żelbetowe,
- w trakcie wizji lokalnej stwierdzono miejscowe odspojenia i zawilgocenia, spękania i uszkodzenia tynków ścian (przede wszystkim w pomieszczeniach piwnicznych),
- Ściany działowe – murowane z bloczków gazobetonowych oraz cegły ceramicznej pełnej na zaprawie cementowo - wapiennej,
- Wieńce, podciągi, nadproża – żelbetowe,
- Klatka schodowa – konstrukcja żelbetowa, okładziny z lastryko
- Konstrukcja dachu – stropodach wentylowany – elementy nośne pokrycia z płyt korytkowych,
- Trzony wentylacyjne – murowane z cegły ceramicznej pełnej na zaprawie cementowo – wapiennej, powyżej dachu wyprawa tynkiem cementowo – wapiennym, czapki betonowe – w trakcie wizji lokalnej stwierdzono odspojenia tynków, spękania i uszkodzenia czapek kominowych,

II. Elementy wykończeniowe:

- Podłogi i posadzki: zróżnicowane w zależności od funkcji pomieszczenia: płytki gresowe, lastrykowe, płytki PVC, panele podłogowe, posadzka betonowa,
- Pokrycie – papa termozgrzewalna,
- Izolacje termiczne przegród zewnętrznych (ścian): brak izolacji cieplnej
- Stolarka drzwiowa:
  - Drzwi zewnętrzne – aluminium, stalowe
  - Drzwi wewnętrzne - zróżnicowane w zależności od funkcji pomieszczenia: płytowe, drewniane, stalowe, aluminiowe
- Stolarka okienna – PVC oraz drewniana, kraty okienne
- Tynki wewnętrzne - tynki cementowo-wapienne na ścianach i stropach,
- Malowanie - farby emulsyjne, w części pomieszczeń lamperie olejne,
- Okładziny ścian – zróżnicowane w poszczególnych pomieszczeniach: okładziny z płytek ceramicznych, lamperie olejne, tynki dekoracyjne, boazeria,
- Elementy wykończeniowe wewnętrzne:
  - Parapety - lastrykowe oraz z konglomeratu,
  - Balustrady – stalowe,
  - Kratki wentylacyjne – stalowe i PVC,

III. Elementy zewnętrzne:

- Schody zewnętrzne, podesty – schody żelbetowe, płytowe z wykończeniem płytkami gresowymi, lastryko płukane
- cokół - wykończenie lastryko płukane
- tynk zewnętrzny - wykończenie tynkiem terrazytowym
- opaski / dojścia wokół budynku – opaski z kostki brukowej, na części z płyt betonowych
- parapety zewnętrzne – z blachy powlekanej,
- balustrady zewnętrzne – stalowe,
- system rynnowy - stalowy, obróbki gzymsów i ścian,
- elementy oświetlenia zewnętrznego, monitoringu
- anteny / nadajniki teleinformatyczne,
- jednostki zewnętrzne klimatyzacji,
- kraty stalowe zewnętrzne w części okien /kondygnacja piwnic, parteru/,
- zadaszenia wejść głównych – daszki z poliwęglanu oraz z blachy trapezowej na konstrukcji stalowej,
- instalacja odgromowa natynkowa

Ocena stanu technicznego obiektu.

Istniejący budynek w zakresie przedmiotu i zakresu planowanych robót budowlanych na dzień oględzin nie stwarza bezpośredniego zagrożenia dla użytkowników i substancji budynku.

1) Obiekt istniejący (rozwiązania funkcjonalne i stan techniczny elementów) pozwala na realizację zadań wymienionych w p. 5.5. niniejszego projektu.
2) W elementach występują miejscowe uszkodzenia i zniszczenia elementów wykończeniowych (spękania nawierzchni tynków, spękania ścian działowych, zawilgocenia - szczególnie w pom. piwnic).
3) Stan techniczny elementów konstrukcyjnych budynku określam jako **dobry**
4) Stan techniczny ścian działowych / miejscowo / określam jako **średni,** w pozostałej części **dobry**

i w pełni przydatny do celu jakiemu ma służyć.

5) Obiekt jako całość nie spełnia wymogów dotyczących dostępności dla osób niepełnosprawnych (zgodnie z Konwencją o prawach osób niepełnosprawnych (Dz. U. z 2012 r. poz. 1169 oraz z 2018 r. poz. 1217) oraz **osoby starsze** (art. 5 ust. 1 pkt 4 ustawy Prawo Budowlane):
   - Brak dostępu do pomieszczeń bezpośrednio z przylegających utwardzeń przy wejściu w postaci odpowiednio wyprofilowanego utwardzenia terenu.

- Brak dostępu do pomieszczeń na kondygnacje piwnic, parteru i I piętra w budynku
- W budynku nr 1 pomieszczenia socjalne, obsługi– wymiary, przejścia, otwory - nie spełniają wymogów dostępu dla osób niepełnosprawnych,
- W budynku nr 1 wc, łazienki - wymiary, szerokości pom., osprzęt - nie spełniają wymogów dostępu dla osób niepełnosprawnych,
- Szerokości i wymiary otworów drzwiowych, przejść- w części nie spełniają wymogów dostępu dla osób niepełnosprawnych,
- Na kondygnacji parteru i piętra występują różnice poziomów ze stopniami o zróżnicowanej wysokości

6) Roboty budowlane można realizować:
   - po wykonaniu projektu budowlanego, po uzyskaniu prawomocnej decyzji pozwolenia na budowę,
   - wykonywaniu robót zgodnie z projektem budowlanym i wykonawczym, pod kierunkiem osoby posiadającej uprawnienia zawodowe do wykonawstwa robót budowlanych bez ograniczeń,
   - wykonywaniu robót zgodnie ze sztuką budowlaną i wiedzą techniczną,
   - wykonaniu stosownych wzmocnień konstrukcji,
   - zachowaniu i przestrzeganiu dopuszczalnych maksymalnych obciążeń użytkowych stropów między kondygnacyjnych,
7) Wykonywanie robót w kolejności wynikającej z przyjętych schematów statycznych elementów konstrukcyjnych projektowanych i technologii robót.
8) Opinię wykonano w branży konstrukcyjnej.
9) Zalecenia:

- W trakcie robót dokonywać na bieżąco oceny elementów konstrukcyjnych i wykończeniowych budynku, zwracając uwagę na ich stan techniczny.
- W trakcie realizacji robót budowlanych mogą się ujawnić wady ukryte, ubytki materiałów, uszkodzenia itp. nie dostrzeżone w trakcie oględzin powodujące konieczność wykonana robót dodatkowych, nieprzewidzianych w niniejszym opracowaniu i kosztorysie.
- Usunięcie stwierdzonych wad i uszkodzeń powinno być wykonane po konsultacji z projektantem robót budowlanych i inspektorem nadzoru dla zapewnienia prawidłowej substancji i eksploatacji budynku.

5.3.4. Utwardzenia - ciągi piesze, place postojowe, opaski - nr 4 na planszy PZT.

Teren działki o naturalnym lekkim skłonie w kierunku południowym. W części wschodniej i północnej (do wysokości wejścia wschodniego, południowego do budynku) utwardzenia z kostki brukowej betonowej, zjazd północny jw. Na pozostałej części działki utwardzenia z płyt betonowych drogowych średnio i wielkogabarytowych.

Odprowadzenie wód opadowych z dachu budynku i utwardzeń istniejących na działce nr 215/8 – powierzchniowe, na tereny zielone na działce.

Powierzchnia istniejących utwardzeń z kostki brukowej – nr 4 na PZT	– 467,51m2
Powierzchnia istniejących utwardzeń z płyt betonowych oraz kostki brukowej (do remontu)	– 725,84 m2

5.3.5. Ogrodzenie terenu

Istniejące ogrodzenie od strony zachodniej i południowej (wg mapy DCP przebieg częściowo nie po granicy działki) z przęseł stalowych na słupkach stalowych. Brak ogrodzenia od strony wschodniej.

5.4 Opinia geotechniczna.

Dokumentacja geotechniczna opracowana przez „Geoproblem" w Zamościu określająca warunki gruntowo – wodne podłoża w obrębie planowanej inwestycji,

Stosownie do rozporządzenia Ministra Transportu, Budownictwa i Gospodarki Morskiej z dnia 25 kwietnia 2012r. w sprawie ustalania geotechnicznych warunków posadowienia obiektów budowlanych (Dz. U z 2012r., nr 0, poz. 463) badany teren klasyfikuje się do prostych warunków gruntowych. Zgodnie z w/w rozporządzeniem kategorię geotechniczną obiektu określi Projektant.

Warunki gruntowe w podłożu zaliczono do **prostych.**

Planowany obiekt zakwalifikowano do **I kategorii geotechnicznej** z uwagi na planowane płytkie posadowienie bezpośrednie w gruncie.

5.5 Projektowane zagospodarowanie terenu.

Dane ogólne

W niniejszym PB uwzględniono zalecenia Gminy Miączyn i zaprojektowano:

- Dobudowę klatki schodowej z platformą dla osób niepełnosprawnych obsługująca pomieszczenia Gminy Miączyn w budynku
- Przebudowę części pomieszczeń budynku nr 1 z częściową przebudową instalacji grzewczej, wod. – kan., elektrycznej, wentylacji,

- Przeniesienie istniejącego układu redukcyjno – pomiarowego gazu ze ściany na budynku nr 1 na ścianę zachodnią projektowanego budynku nr 2
- Termomodernizację budynku obejmującą
  - Wymianę stolarki okiennej i drzwiowej w części pomieszczeń Gminy Miączyn w budynku
  - Ocieplenie ścian całego budynku z wykonaniem nowego tynku lekkiego i okładzin cokołów
  - Ocieplenie stropodachu na całości budynku
- Przebudowę instalacji odgromowej na całości budynku
- Instalacja fotowoltaiczna z usytuowaniem paneli fotowoltaicznych na dachu budynku
- Remont utwardzeń w części południowej i zachodniej budynku,

Zakresem opracowania niniejszego PT jest <u>część budynku użytkowana przez Gminę Miączyn</u> i wskazaną przez władze gminy Miączyn do przebudowy i termomodernizacji.

5.5.1. Budynek użyteczności publicznej – nr 1 na planszy PZT

Dane ogólne:

W niniejszym PT uwzględniono zalecenia Gminy Miączyn i zaprojektowano:

- Przebudowę części pomieszczeń budynku nr 1 z częściową przebudową instalacji grzewczej, wod. – kan., elektrycznej, wentylacji
- Przeniesienie istniejącego układu redukcyjno – pomiarowego gazu ze ściany na budynku nr 1 na ścianę zachodnią projektowanego budynku nr 2
- Termomodernizację budynku obejmującą
  - Wymianę stolarki okiennej i drzwiowej w części pomieszczeń Gminy Miączyn w budynku
  - Ocieplenie ścian całego budynku z wykonaniem nowego tynku lekkiego i okładzin cokołów
  - Ocieplenie stropodachu na całości budynku
- Przebudowę instalacji odgromowej na całości budynku
- Instalacja fotowoltaiczna z usytuowaniem paneli fotowoltaicznych na dachu budynku

Układ funkcjonalny:

Budynek w części objętej opracowaniem będzie pełnił funkcję Gminnego Centrum Kultury z pomieszczeniami siłowni z zapleczem na kondygnacji piwnic, salą konferencyjną z zapleczem na parterze i biblioteką gminną z zapleczem na kondygnacji I piętra.

Przebudowa części pomieszczeń istniejącego budynku nr 1 obejmuje:

A. <u>Na kondygnacji piwnic:</u>

- Wydzielenie pomieszczeń
  - Siłowni i sali rekreacyjnej
  - Szatni damskiej i męskiej z pom. sanitarnymi

z wykonaniem ścianek działowych, wstawieniem stolarki drzwiowej, wymianą części stolarki okiennej, wykonaniem tynków i malowania, okładzin ściennych, wentylacji, przebudową instalacji elektrycznej, grzewczej, wod. – kan)

- Remont pomieszczeń istniejących (od -1.5 do -1.7, od -1.17 do -1.19 oraz od -1.26 do -1.30)
  - wymiana części stolarki okiennej i drzwiowej
  - wykonanie posadzek z terakoty (gresu)
  - malowanie ścian i sufitów
- przebudowa instalacji w ww. pomieszczeniach (w tym instalacji grzewczej)

Komunikację pionową stanowi klatka schodowa z platformą dla osób niepełnosprawnych w budynku projektowanym nr 2

B. <u>Na kondygnacji parteru:</u>

- Wydzielenie pomieszczeń
  - Zaplecza sali konferencyjnej (nr 0.5, 0.6, 0.7) z wykonaniem ścianek działowych, wstawieniem stolarki drzwiowej, wymianą części stolarki okiennej, wykonaniem tynków i malowania, wentylacji, przebudową instalacji elektrycznej, grzewczej, wod. – kan)
- Remont pomieszczeń istniejących (0.6, 0.31, 032)
  - wymiana części stolarki okiennej i drzwiowej
  - wykonanie posadzek z terakoty (gresu)
  - malowanie ścian i sufitów
- przebudowa instalacji w ww. pomieszczeniach (w tym instalacji grzewczej)

Komunikację pionową stanowi klatka schodowa z platformą dla osób niepełnosprawnych w budynku projektowanym nr 2

C. <u>Na kondygnacji I piętra:</u>

- Wydzielenie pomieszczeń
  - Biblioteki (nr 1.6, 1.7, 1.8) z częściową rozbiórką i wykonaniem nowych ścianek działowych, wstawieniem stolarki drzwiowej, wymianą części stolarki okiennej, wykonaniem tynków i malowania, wentylacji, przebudową instalacji elektrycznej, grzewczej, wod. – kan),
  - Przebudowa istniejącego wc z dostosowaniem dla potrzeb osób niepełnosprawnych (1.16)
- Remont pomieszczeń istniejących (1.17, 1.22, 1.23)
  - wymiana części stolarki okiennej i drzwiowej
  - wykonanie posadzek z terakoty (gresu)
  - malowanie ścian i sufitów
- przebudowa instalacji w ww. pomieszczeniach (w tym instalacji grzewczej)

Komunikację pionową stanowi klatka schodowa z platformą dla osób niepełnosprawnych w budynku projektowanym nr 2

Konstrukcja budynku – istniejąca, tradycyjna, murowana z elementami żelbetowymi.

- Fundamenty żelbetowe
- Ściany fundamentowe i piwnic z prefabrykatów betonowych i cegły ceramicznej pełnej
- Ściany zewnętrzne parteru i I piętra z bloczków z betonu komórkowego
- Ściany wewnętrzne z elementów betonowych oraz z bloczków z betonu komórkowego
- Stropodach pełny z płyt prefabrykowanych pokryty papą termozgrzewalną

Wyposażenie budynku w części objętej opracowaniem w instalacje:

- wentylacji grawitacyjnej – częściowa przebudowa i remont
- instalacją grzewczą – częściowa przebudowa i remont, bez przebudowy technologii kotłowni
- instalację elektryczną oświetleniową i gniazd wtykowych, siłową – częściowa przebudowa i remont
- odgromową – częściowa przebudowa i remont
- teletechniczną – częściowa przebudowa i remont

Wysokość pomieszczeń.

Projektowana wysokość użytkowa
– min. 2,90 m (piwnice)
– min. 3,20 m (parter)
– min. 3,20 m (I piętro)

Zatrudnienie /na podstawie danych uzyskanych od Inwestora/:

W budynku nr 1 nie przewiduje się zmiany zatrudnienia wynikającego z przebudowy i termomodernizacji budynku.
W pomieszczeniach nowo wydzielonych przewiduje się przebywanie tych samych osób powyżej 4 godzin (pobyt stały):

1) Na kondygnacji piwnic:
- Siłownia, pom. rekreacyjne – 1 osoba

2) Na kondygnacji parteru:
- Sala konferencyjna – brak osób (okresowo maksymalnie do 30 osób do 4 godzin – narady, spotkania)

3) Na kondygnacji I piętra:
- Pom. biblioteki – do 4 osób (okresowo maksymalnie do 10 osób do 4 godzin – czytelnicy)
- Pom. warsztatów zajęć – do 2 osób (okresowo maksymalnie do 4 osób do 4 godzin – uczestnicy warsztatów)

Dla prac porządkowych i sprzątania – obecni pracownicy obsługujący budynek nr 1. W budynku nie zachodzi praca o charakterze brudzącym.

Pomieszczenia higieniczno-sanitarne i socjalne

Istniejące i przebudowywane w budynku nr 1.

- W piwnicy dla potrzeb siłowni:

– wydzielenie szatni damskiej i męskiej z pom. sanitarnymi dostępnymi dla osób niepełnosprawnych (pom. nr -1.27, -1.28, -1.29, -1.30)

- Na parterze dla potrzeb sali konferencyjnej

– wydzielenie szatni i zaplecza sali z umywalką i zlewozmywakiem (pom. nr 0.6, 0.7)
– istniejące pom. zaplecza sali z umywalką i zlewozmywakiem (pom. nr 0.33, 0.34)

- Na I piętrze dla potrzeb biblioteki i po. Warsztatów tematycznych

- Przebudowa istniejącego wc z dostosowaniem dla potrzeb osób niepełnosprawnych (1.16)

Dostęp dla osób niepełnosprawnych w budynku nr 1

Zapewniono dostępność dla osób niepełnosprawnych od zjazdu z drogi poprzez projektowane utwardzenia do budynku, placów postojowych - zgodnie z Konwencją o prawach osób niepełnosprawnych (Dz. U. z 2012 r. poz. 1169 oraz z 2018 r. poz. 1217) oraz **osoby starsze** (art. 5 ust. 1 pkt 4 ustawy Prawo Budowlane)

- ✓ Dostęp do pomieszczeń bezpośrednio z przylegających utwardzeń przy wejściu w postaci odpowiednio wyprofilowanego utwardzenia terenu.
- ✓ Dostęp do pomieszczeń na kondygnacje piwnic, parteru i I piętra w budynku nr 1 – projektowana platforma dla osób niepełnosprawnych w budynku nr 2 (z 4 przystankami: na kondygnacji piwnic, na poziomie wejścia do budynku z zewnątrz oraz na kondygnacji parteru i I piętra).
- ✓ W budynku nr 1 pomieszczenie socjalne, obsługi– wymiary, przejścia, otwory - spełniające wymogi dostępu dla osób niepełnosprawnych,
- ✓ W budynku nr 1 wc, łazienki - wymiary, szerokości pom., osprzęt – spełniające wymogi dostępu dla osób niepełnosprawnych.
- ✓ Szerokości i wymiary otworów drzwiowych, przejść, dostosowano do potrzeb osób niepełnosprawnych.

Dane techniczne projektowanego obiektu nr 1 na planszy PZT (pomieszczeń objętych opracowaniem).

- Powierzchnia zabudowy: 527,90 m^2
- Powierzchnia użytkowa:

piwnica:	425,90m^2
parter:	421,00 m^2
I piętro:	423,10 m^2
Razem	1270,00 m^2

- Kubatura: 5440,00 m^3

5.5.2. Dobudowa klatki schodowej z platformą dla osób niepełnosprawnych - nr 2 na planszy PZT

Dane ogólne.

Budynek zaprojektowano w zachodniej części działki nr 215/8 w dobudowie do istniejącego budynku nr 1 i w odległości 7,13 do 7,70 m od zachodniej granicy działki.

Projektowany budynek o dwóch kondygnacjach nadziemnych, podpiwniczony. Bryłę budynku tworzy prostopadłościan, zbudowany na podstawie prostokąta o wymiarach 5,87x 6,58 m, przykryty stropodachem pełnym jednospadowym o nachyleniu połaci 3%.Wejście główne od strony południowej. Na działce, przy budynku zaprojektowano utwardzone opaski oraz w pobliżu place postojowe dla pojazdów użytkowników, w tym dwa miejsca dla pojazdów osób niepełnosprawnych. Połączenie komunikacyjne z kondygnacjami budynku istniejącego nr 1 projektowaną klatka schodową oraz platformą obudowaną dla osób niepełnosprawnych (z 4 przystankami: na kondygnacji piwnic, na poziomie wejścia do budynku z zewnątrz oraz na kondygnacji parteru i I piętra).

Połączenie budynku z drogą publiczną za pomocą istniejącego zjazdu z drogi publicznej.

Poziom 0,00 budynku nr 2= 223,92m n.p.m.

Budynek nr 2 usytuowany odległości:

- Ok. 31,82 m od południowej granicy działki
- Ok. 21,83 m od północnej granicy działki
- Ok 7,11 do 7,70 m od zachodniej granicy działki.

Dane funkcjonalno – technologiczne /program użytkowy/.

Budynek będzie pełnił funkcję klatki schodowej zapewniającej prawidłową komunikacje pionową z pomieszczeniami piwnic, parteru i I pietra budynku istniejącego nr 1. W budynku zaprojektowano platformę obudowaną dla osób niepełnosprawnych (z 4 przystankami: na kondygnacji piwnic, na poziomie wejścia do budynku z zewnątrz oraz na kondygnacji parteru i I piętra).

Konstrukcja budynku – tradycyjna, murowana z elementami żelbetowymi.

- Fundamenty żelbetowe z betonu C25/30 (B30) W8.
- Ściany fundamentowe i piwnic z bloczków betonowych klasy B20
- Ściany zewnętrzne z bloczków z betonu komórkowego gr. 24 cm
- Stropodach pełny z płyt prefabrykowanych strunobetonowych pokryty papą termozgrzewalną
- stolarka drzwiowa i okienna aluminiowa lub pcv;
- kolorystyka obiektów dostosowana do otoczenia, kolorystyka wnętrza budynku obsługi do uzgodnienia na etapie realizacji,

Wyposażenie budynku w instalacje:

- wentylacji grawitacyjnej
- instalacją grzewczą
- instalację elektryczną oświetleniową i gniazd wtykowych, siłową,
- odgromową;
- teletechniczną
- system monitoringu zewnętrznego i wewnętrznego

Wysokość pomieszczeń.

Projektowana wysokość użytkowa

– min. 2,90 m (piwnice)

– min. 3,20 m (parter)
– min. 3,20 m (I piętro)

Zatrudnienie /na podstawie danych uzyskanych od Inwestora/:

W budynku nr 2 nie przewidziano pomieszczeń na stały pobyt osób i bez zatrudnienia. Dla prac porządkowych i sprzątania – obecny pracownik obsługujący budynek nr 1. W projektowanym budynku nie zachodzi praca o charakterze brudzącym.

Pomieszczenia higieniczno-sanitarne.

Istniejące i projektowane w budynku nr 1.

Pomieszczenie socjalne.

Istniejące i projektowane w budynku nr 1.

Dostęp dla osób niepełnosprawnych w budynku nr 1 i nr 2

Zapewniono dostępność dla osób niepełnosprawnych od zjazdu z drogi poprzez projektowane utwardzenia do budynku, placów postojowych - zgodnie z Konwencją o prawach osób niepełnosprawnych (Dz. U. z 2012 r. poz. 1169 oraz z 2018 r. poz. 1217) oraz **osoby starsze** (art. 5 ust. 1 pkt 4 ustawy Prawo Budowlane)

- ✓ Dostęp do pomieszczeń bezpośrednio z przylegających utwardzeń przy wejściu w postaci odpowiednio wyprofilowanego utwardzenia terenu.
- ✓ Dostęp do pomieszczeń na kondygnacje piwnic, parteru i I piętra w budynku nr 1 – projektowana platforma dla osób niepełnosprawnych w budynku nr 2 (z 4 przystankami: na kondygnacji piwnic, na poziomie wejścia do budynku z zewnątrz oraz na kondygnacji parteru i I piętra).
- ✓ W budynku nr 1 pomieszczenie socjalne, obsługi– wymiary, przejścia, otwory - spełniające wymogi dostępu dla osób niepełnosprawnych,
- ✓ W budynku nr 1 wc, łazienki - wymiary, szerokości pom., osprzęt – spełniające wymogi dostępu dla osób niepełnosprawnych.
- ✓ Szerokości i wymiary otworów drzwiowych, przejść, dostosowano do potrzeb osób niepełnosprawnych.

Dane techniczne projektowanego obiektu nr 2 na planszy PZT.

- Powierzchnia zabudowy - 37,50 m^2
- Powierzchnia użytkowa - 82,80 m^2
- Kubatura - 424,40 m^3

5.5.3. Utwardzenia - remont ciągów pieszych, placów postojowych, opasek - nr 3 na planszy PZT.

Utwardzenia zaprojektowano na części powierzchni istniejących utwardzeń (od strony południowej i zachodniej budynku nr 1.

Place postojowe i manewrowe zaprojektowano z kostki brukowej wibroprasowanej gr. 8 cm bez sfazowanych krawędzi, na podbudowie cementowo - piaskowej. Krawężniki betonowe 15x30 cm posadowiona na ławie betonowej z oporem. Obrzeża chodnikowe betonowe, 30x8 cm, szare, zaprojektowano na ławie betonowej z oporem C16/20, ze spoinami wypełnionymi piaskiem. Odprowadzenie wód opadowych przez spadki podłużne i poprzeczne na tereny zielone na działce. Kolorystyka utwardzeń do uzgodnienia z Inwestorem. Niweletę projektowanych utwardzeń dostosowano do istniejącego ukształtowania terenu i istniejących zjazdów z drogi publicznej. Zakłada się rozbiórkę istniejącej nawierzchni z płyt betonowych, częściową wymianę i uzupełnienie podbudowy.

Konstrukcja nawierzchni:

- kostka brukowa betonowa /płytki bez sfazowanych krawędzi klasy 1, 50MPa (zalecany behaton) - 8 cm
- podsypka cementowo- piaskowa: - 4 cm
- podłoże z piasku stabilizowanego cementem R_m=2,5MPa: - 10-15 cm
- warstwa odsączająca z piasku wielofrakcyjnego stabilizowanego mechanicznie Is ≥ 0,98 - gr. 20 cm

Spoiny wypełnić piaskiem.

Łączna powierzchnia utwardzeń istniejących – nr 4 na PZT - 467,51 m^2

Powierzchnia istniejących utwardzeń z płyt betonowych oraz kostki brukowej (do remontu) - 725,84 m2

Pomiary powierzchni na podstawie mapy do celów projektowych mogą być obarczone błędem pomiaru.

1. Sposób odprowadzania lub oczyszczania ścieków. Odprowadzenie wód opadowych z dachu budynku i utwardzeń.

Istniejące przyłącze kanalizacji sanitarnej – bez zmian.

Odprowadzenie ścieków komunalnych do istniejących zbiorników na działce nr 215/8 – bez zmian.

Odprowadzenie wód opadowych z dachu budynku i utwardzeń istniejących i projektowanych (remontowanych)na działce nr 215/8 – pozostawia się bez zmian (powierzchniowe, na tereny zielone na działce).

2. Miejsce na pojemniki odpadów stałych.

Zakłada się wykorzystanie projektowanych (remontowanych) utwardzeń na usytuowanie pojemników segregowanych na odpady komunalne w miejscu istniejącym, oznaczonym nr 7 na planszy PZT. Istniejące miejsce ogrodzone i utwardzone.

Po napełnieniu pojemników odbiór odpadów z przedsiębiorstwem komunalnym na podstawie umowy podpisanej przez inwestora.

3. Układ komunikacyjny - dostęp do drogi publicznej, utwardzenia, miejsca postojowe

3.1. Zjazdy na działkę objętą opracowaniem – istniejące, bez zmian

Zjazdy na działkę od strony wschodniej, o nawierzchni utwardzonej, istniejące, z drogi publicznej na działce nr 1359 - pozostawia się bez zmian. Niweletę projektowanych utwardzeń dostosowano do istniejącego ukształtowania terenu i istniejących zjazdów z drogi publicznej.

3.2. Utwardzenia projektowane – oznaczone nr 3 na planszy PZT.

Utwardzenia zaprojektowano na części powierzchni istniejących utwardzeń (od strony południowej i zachodniej budynku nr 1.

Place postojowe i manewrowe zaprojektowano z kostki brukowej wibroprasowanej gr. 8 cm bez sfazowanych krawędzi, na podbudowie cementowo - piaskowej. Krawężniki betonowe 15x30 cm posadowiona na ławie betonowej z oporem. Obrzeża chodnikowe betonowe, 30x8 cm, szare, zaprojektowano na ławie betonowej z oporem C16/20, ze spoinami wypełnionymi piaskiem. Odprowadzenie wód opadowych przez spadki podłużne i poprzeczne na tereny zielone na działce. Kolorystyka utwardzeń do uzgodnienia z Inwestorem. Niweletę projektowanych utwardzeń dostosowano do istniejącego ukształtowania terenu i istniejących zjazdów z drogi publicznej. Zakłada się rozbiórkę istniejącej nawierzchni z płyt betonowych, częściową wymianę i uzupełnienie podbudowy.

Konstrukcja nawierzchni:

- kostka brukowa betonowa /płytki bez sfazowanych krawędzi klasy 1, 50MPa (zalecany behaton) - 8 cm
- podsypka cementowo- piaskowa : - 4 cm
- podłoże z piasku stabilizowanego cementem R_m=2,5MPa: - 10-15 cm
- warstwa odsączająca z piasku wielofrakcyjnego stabilizowanego mechanicznie Is ≥ 0,98 - gr. 20 cm

Spoiny wypełnić piaskiem.

Łączna powierzchnia utwardzeń istniejących – nr 4 na PZT - 467,51 m²

Powierzchnia istniejących utwardzeń z płyt betonowych oraz kostki brukowej (do remontu) - 725,84 m2

Pomiary powierzchni na podstawie mapy do celów projektowych mogą być obarczone błędem pomiaru.

3.3. Utwardzenia istniejące – oznaczone nr 4 na planszy PZT – poza zakresem opracowania.

Istniejące utwardzenia od strony wschodniej i północnej budynku nr 1 pozostawia się bez zmian (powierzchnia ta stanowi place postojowe, manewrowe i postojowe dla współużytkowników budynku nr 1 (poczta, bank). Konstrukcja nawierzchni istniejąca z kostki betonowej drobnowymiarowej. Spoiny wypełnione piaskiem.

Utwardzenia wykorzystywane na miejsca postojowe dla pojazdów osób niepełnosprawnych oraz dla pojazdów osobowych klientów i użytkowników budynku nr 1 (bank , poczta). Nie ma wydzielonych graficznie na utwardzeniach miejsc postojowych.

Łączna powierzchnia utwardzeń istniejących – nr 4 na PZT -467,510m²

Pomiary powierzchni na podstawie mapy do celów projektowych mogą być obarczone błędem pomiaru.

3.4. Miejsca postojowe dla użytkowników budynku nr 1 i nr 2 użytkowanych przez UG Miączyn.

W południowej i wschodniej części obszaru objętego opracowaniem, w obrębie przebudowywanych (projektowanych) utwardzeń zaprojektowano miejsca postojowe dla pojazdów osobowych klientów i użytkowników budynku nr 1 i 2. Oznakowanie poziome i pionowe miejsc postojowych, kierunków ruchu w uzgodnieniu z Inwestorem. Zaprojektowano 2 miejsca postojowe dla pojazdów osób niepełnosprawnych oraz 5 miejsc postojowych dla pojazdów osobowych klientów i użytkowników budynku nr 1 i 2.

4. Ukształtowanie terenu, zieleń.

1) Ukształtowanie terenu.

Teren działki o naturalnym lekkim skłonie w kierunku południowym. Realizacja Inwestycji nie wpłynie znacząco na zmianę ukształtowania działki– nieznaczna zmiana ukształtowania terenu przy wykonywaniu utwardzeń poprzez częściową niwelację mas ziemnych z wykorzystaniem ich do zagospodarowania w miejscu wskazanym przez Inwestora.

2) Zagospodarowanie mas ziemnych z wykopów, materiałów z rozbiórek.

Masy ziemne z wykopów częściowo przeznaczone do wbudowania w nasypy /zasypanie wykopów/, nadwyżka przewidziana do odwiezienia na miejsce wskazane przez Inwestora poza terenem budowy.

3) Kolizje.

Na mapie do celów projektowych wykazano występowanie uzbrojenia podziemnego na działce nr 215/8. Nie wyklucza się występowania dodatkowych sieci uzbrojenia terenu niewykazanych na mapie do celów projektowych. W trakcie wykonywania wykopów i robót ziemnych prace wykonywać ze szczególną ostrożnością, przed rozpoczęciem inwestycji ewentualna aktualizacja występującego na placu budowy uzbrojenia terenu.

W związku z przeniesieniem istniejącego układu redukcyjno – pomiarowego gazu ze ściany na budynku nr 1 na ścianę zachodnią projektowanego budynku nr 2 należy zachować szczególna ostrożność w trakcie robot ziemnych i budowlanych. Przed rozpoczęciem robót ziemnych i budowlanych poinformować wykonawcę robót o przebiegu uzbrojenia podziemnego na terenie budowy oraz uprzedzić o możliwości wystąpienia innego uzbrojenia nie wskazanego na mapach uzbrojenia podziemnego.

4) Zieleń.

W obrębie planowanej (projektowanej) zabudowy kubaturowej nie występuje zieleń wysoka. Po zakończeniu robót ziemnych należy ułożyć warstwę ziemi urodzajnej na obszarze przeznaczonym jako tereny biologicznie czynne oraz obsiać je trawą.

5.6 Bilans terenu – stan projektowany i istniejący

WYKAZ OBIEKTÓW PROJEKTOWANYCH i OBJĘTYCH OPRACOWANIEM					
Lp	Wyszczególnienie	Pow. Zabud	Pow. Użytk./Dług.	Kubatura	Proc. Udział
[-]	[-]	[m²]	[m² / m]	[m³]	[%]
1	Budynek użyteczności publicznej – termomodernizacja i przebudowa	527,90	1270,00	5631,40	24,85
2	Klatka schodowa z platformą dla osób niepełnosprawnych	37,50	82,00	424,40	1,77
3	Utwardzenia projektowane – remont opaski, miejsca postojowe, place manewrowe (kostka brukowa)	725,84	-	-	34,17
4	Utwardzenia istniejące - kostka brukowa	467,51	-	-	22,84
	Łączna powierzchnia zabudowy	**565,40**	**-**	**-**	**26,62**
POWIERZCHNIA DZIAŁKI					
	Pow działki nr 215/8z rejestru gruntów	2124	---	---	100,00
SPRAWDZENIE WARTOŚCI POWIERZCHNI ZABUDWY Z WARUNKÓW ZABUDOWY DLA DZIAŁKI nr 215/8 **- MPZP GMINY MIĄCZYN NIE STAWIA WYMAGAŃ W TYM ZAKRESIE**					
WYKAZ TERENÓW BIOLOGICZNIE CZYNNYCH					
	Razem pow. Terenów zielonych i biologicznie czynnych	**342,49**	-	-	**16,12**
SPRAWDZENIE WARTOŚCI POWIERZCHNI BIOLOGICZNIE CZYNNEJ Z WARUNKAMI ZABUDOWY **- MPZP GMINY MIĄCZYN NIE STAWIA WYMAGAŃ W TYM ZAKRESIE**					

Spełnione zostały przepisy zawarte w MPZP.

5.7 Informacje i dane:

1) Informacja o rodzaju ograniczeń w zabudowie i zagospodarowaniu terenu wynikające z MPZP.

Ograniczenia wynikające z MPZP:

1. Tereny istniejące
   1) Zachowuje się istniejące obiekty usług publicznych i komercyjnych wolnostojące na działkach wydzielonych i nie wydzielonych oraz usługi wbudowane.
   2) Przewiduje się zgodnie z potrzebami modernizację obiektów: remonty, przebudowę i rozbudowę. W obiektach modernizowanych należy:
      a) nie przekraczać wysokości 3 kondygnacji, w tym ostatnia w poddaszu użytkowym;
      b) realizować dach o nachyleniu połaci 25° o pokryciu materiałami posiadającymi atest;
      c) stworzyć w miarę możliwości warunki uwzględniające potrzeby osób niepełnosprawnych.
   3) Wymaga się dbałości o formę architektoniczną obiektów oraz estetykę zagospodarowania otoczenia.
   4) Dopuszcza się zmianę funkcji obiektu, a także wzbogacania podstawowej funkcji o funkcje uzupełniające, w tym mieszkaniową o ile nie naruszy podstawowej funkcji obiektu i terenu.
2. Zasady realizacji nowej zabudowy, dla której ustala się co następuje:
   1) Wielkość działki uzależniona od funkcji obiektu, ustalona każdorazowo zgodnie z potrzebami w oparciu o projekt zagospodarowania terenu.
   2) W zależności od funkcji obiektu powierzchnia biologicznie czynna nie może być mniejsza niż 30% powierzchni działki brutto.
   3) Należy prawidłowo kształtować przestrzeń publiczną w otoczeniu obiektów usługowych, parkingi, place, zieleń urządzona..
   4) Wysokość budynku nie może przekraczać 2 kondygnacji przy:
      a) bryle horyzontalnej budynku;
      b) nachyleniu połaci dachu 35° – 40°;
      c) zastosowaniu materiałów do pokrycia dachu posiadających atest.
   5) Wyjątek od pkt. 4 stanowią obiekty sakralne.
   6) Dopuszczenie w uzasadnionych przypadkach lokalizacji obiektów budowlanych przy granicy działki z zachowaniem określonych w warunkach technicznych wymogów przeciwpożarowych.
   7) Uciążliwość usług nie może przekraczać granic działki. Wyklucza się lokalizację obiektów mogących znacząco oddziaływać na środowisko.
   8) Należy dbać o estetykę otoczenia budynku oraz jego formę architektoniczną w miarę możliwości nawiązującą do budownictwa tradycyjnego.
   9) Wszelkie prace budowlane muszą być wykonane zgodnie z przepisami szczególnymi (ustawa prawo budowlane) z uwzględnieniem potrzeb osób niepełnosprawnych.
   10) Dopuszcza się realizację obiektów i urządzeń związanych z infrastrukturą techniczną, w tym lokalizację sieci transformatorowych SN/nn itp.

2) Informacja o wpisie do rejestru zabytków oraz podleganiu ochronie konserwatorskiej.

Teren zamierzenia budowlanego nie jest wpisany do rejestru zabytków oraz nie podlega ochronie na podstawie ustaleń z MPZP.

3) Wpływ eksploatacji górniczej na teren zamierzenia budowlanego.

Teren zamierzenia budowlanego nie znajduje się w granicach terenu górniczego i wpływu eksploatacji górniczej.

4) Zagrożenia dla środowiska oraz higieny i zdrowia użytkowników projektowanego obiektu i ich otoczenia.

Obiekt objęty opracowaniem nie ma negatywnego oddziaływania na środowisko oraz na higienę i zdrowie użytkowników projektowanego obiektu i ich otoczenia. Obiekt nie znajduje się na terenach objętych ochroną.

Przedsięwzięcie objęte niniejszym opracowaniem nie wymaga opracowania raportu o oddziaływaniu na środowisko i nie podlega konieczności wydania decyzji o środowiskowych uwarunkowaniach zgody na jego realizację – zgodnie z *Rozporządzeniem Rady*

Ministrów z dnia 10 września 2019 r. w sprawie przedsięwzięć mogących znacząco oddziaływać na środowisko (Dz.U.2019 poz. 1839).

Jej lokalizacja nie wiąże się z naruszeniem ciągłości zbiorowisk roślinnych, ich defragmentacją lub zniszczeniem siedlisk istotnych z punktu widzenia ochrony przyrody. Nie wpłynie ujemnie na jakość siedlisk zwierząt ich miejsc żerowania lub lęgów oraz na trasy przelotów ptaków.

5) Uwarunkowania w stosunku do osób trzecich.

Obiekt objęty opracowaniem nie rodzi praw do terenu, oraz nie powoduje naruszenia prawa własności i uprawnień osób trzecich, nie stanowi przeszkody w dostępie do drogi publicznej oraz nie przesłania światła słonecznego, nie pozbawia możliwości korzystania z wody, kanalizacji, energii elektrycznej i cieplnej i środków łączności, nie wpływa również negatywnie na działki sąsiednie i ich dotychczasowe użytkowanie. Inwestycja nie powoduje uciążliwości i zakłóceń oraz zanieczyszczenia powietrza, wody i gleby, nie narusza warunków wodnych ani geologicznych inwestowanego terenu.

6) Uwarunkowania techniczne /przeszkody instalacyjne/.

Na mapie do celów projektowych wykazano występowanie uzbrojenia podziemnego na działce nr 215/8. Nie wyklucza się występowania dodatkowych sieci uzbrojenia terenu niewykazanych na mapie do celów projektowych. W trakcie wykonywania wykopów i robót ziemnych prace wykonywać ze szczególną ostrożnością, przed rozpoczęciem inwestycji ewentualna aktualizacja występującego na placu budowy uzbrojenia terenu.

W związku z przeniesieniem istniejącego układu redukcyjno – pomiarowego gazu ze ściany na budynku nr 1 na ścianę zachodnią projektowanego budynku nr 2 należy zachować szczególna ostrożność w trakcie robot ziemnych i budowlanych. Przed rozpoczęciem robót ziemnych i budowlanych poinformować wykonawcę robót o przebiegu uzbrojenia podziemnego na terenie budowy oraz uprzedzić o możliwości wystąpienia innego uzbrojenia nie wskazanego na mapach uzbrojenia podziemnego.

7) Dostępność dla osób niepełnosprawnych.

Zapewniono dostępność dla osób niepełnosprawnych od zjazdu z drogi poprzez projektowane utwardzenia do budynku, placów postojowych - zgodnie z Konwencją o prawach osób niepełnosprawnych (Dz. U. z 2012 r. poz. 1169 oraz z 2018 r. poz. 1217) oraz **osoby starsze** (art. 5 ust. 1 pkt 4 ustawy Prawo Budowlane)

- ✓ Dostęp do pomieszczeń bezpośrednio z przylegających utwardzeń przy wejściu w postaci odpowiednio wyprofilowanego utwardzenia terenu.
- ✓ Dostęp do pomieszczeń na kondygnacje piwnic, parteru i I piętra w budynku nr 1 – projektowana platforma dla osób niepełnosprawnych w budynku nr 2 (z 4 przystankami: na kondygnacji piwnic, na poziomie wejścia do budynku z zewnątrz oraz na kondygnacji parteru i I piętra).
- ✓ W budynku nr 1 pomieszczenie socjalne, obsługi– wymiary, przejścia, otwory - spełniające wymogi dostępu dla osób niepełnosprawnych,
- ✓ W budynku nr 1 wc, łazienki - wymiary, szerokości pom., osprzęt – spełniające wymogi dostępu dla osób niepełnosprawnych.
- ✓ Szerokości i wymiary otworów drzwiowych, przejść, dostosowano do potrzeb osób niepełnosprawnych.

5.8 Wymogi bezpieczeństwa i higieny pracy.

Obiekty projektowane spełniać będą wymogi zawarte w Rozporządzeniu Ministra Pracy i Polityki Socjalnej z dnia 28.08.2003 roku w sprawie ogólnych przepisów bezpieczeństwa i higieny pracy (t.j. Dz. U. 2003 nr 169 poz. 1650).

5.9 Ochrona przeciwpożarowa.

Warunki ochrony przeciwpożarowej obiektu wynikające z § 4 ust. 1 rozporządzenia Ministra Spraw Wewnętrznych i Administracji z dnia 17 września 2021 r. w sprawie uzgadniania projektu budowlanego pod względem ochrony przeciwpożarowej /Dz. U. Nr 2021, poz. 1722/.

1. Informacje o powierzchni zabudowy, wysokości i liczbie kondygnacji.

Budynek istniejący (nr 1)

- Powierzchnia zabudowy 527,90 m^2
- Powierzchnia użytkowa:
  - piwnica: 453,60 m^2
  - parter: 448,50 m^2
  - I piętro: 450,70 m^2

Razem 1352,80 m^2

Budynek projektowany (nr 2)

- Powierzchnia zabudowy: 37,50 m^2
- Powierzchnia użytkowa: 82,80 m^2
- Wysokość - 7,68 m – budynek zaliczono do budynków **niskich N,**
- Liczba kondygnacji - 2 kondygnacje nadziemne, piwnice
- Łączna powierzchnia użytkowa 1352,80m^2 < od dopuszczalnej powierzchni strefy pożarowej 8000 m^2

2. Informacje o klasyfikacji pożarowej z uwagi na przeznaczenie i sposób użytkowania.

- Budynek zalicza się do kategorii – ZLIII
- w pom. sali konferencyjnej nr 0.8 zrezygnowano ze wskaźnika 1 osoba/ m2 zgodnie z § 236. 6./ przyjmując informacje od Inwestora o maksymalnej liczbie osób do 50. Dla ww. pomieszczenia zaprojektowano dwa wyjścia ewakuacyjne, otwierane na zewnątrz, oddalone od siebie o co najmniej 5m.
- Łącznie w pomieszczeniach strefy ZL III przebywać będzie maksymalnie do 20 osób na pobyt stały, do 50 osób na pobyt czasowy.

3. Informacje o klasie odporności pożarowej oraz odporności ogniowej i stopniu rozprzestrzeniania ognia przez ściany zewnętrzne i dachy.

Klasa odporności pożarowej budynku

Budynek zaliczono do budynków niskich N, przy dwóch kondygnacjach zgodnie z § 212. 1. Obiekt zaprojektowano w klasie odporności pożarowej C.

Klasa odporności pożarowej budynku	Klasa odporności ogniowej elementów budynku					
	główna konstrukcja nośna	konstrukcja dachu	strop[1)]	ściana zewnętrzna	ściana wewnętrzna	przekrycie dachu
1	2	3	4	5	6	7
"C"	R 60	R 15	R E I 60	E I 30 (o↔i)	E I 15	R E 15

- Budynek istniejący oznaczony nr 1 na PZT o konstrukcji murowanej, ściany nośne z bloczków z betonu komórkowego, z pokryciem dachowym z papy (konstrukcja dachu – stropodach wentylowany – elementy nośne pokrycia z płyt korytkowych).
- Budynek projektowany oznaczony nr 2 na PZT o konstrukcji murowanej, ściany nośne z betonu komórkowego, z pokryciem dachowym z papy.
- Główna konstrukcja nośna budynku istniejącego oraz projektowanego murowana, ściany konstrukcyjne z bloczków z betonu komórkowego - R60.
- Konstrukcja dachu istniejącego – stropodach wentylowany – elementy nośne pokrycia z płyt korytkowych, projektowanego drewniana, zabezpieczona z zastosowaniem impregnatu w postaci farb ogniochronnych - R15.
- Strop – międzykondygnacyjny w budynku istniejącym - prefabrykowany, żelbetowy, w budynku projektowanym płyta żelbetowa - REI60, zapewnienie ww. klasy metodą obliczeniową,
- Ściany zewnętrzne – murowane z bloczków z betonu komórkowego, z ociepleniem ze styropianu i wełny mineralnej, spełniająca wymagania EI30.
- Ściany wewnętrzne projektowane ściany z cegły ceramicznej pełnej oraz bloczków z betonu komórkowego z obustronną wyprawa z tynku cementowo-wapiennego - EI15,
- Ściany wewnętrzne oddzielające strefy pożarowe z cegły ceramicznej pełnej oraz bloczków z betonu komórkowego z obustronną wyprawa z tynku cementowo-wapiennego - REI120,
- Przykrycie dachu - dach warstwowy z pokryciem z papy termozgrzewalnej na termoizolacji z płyt ze skalnej wełny mineralnej - zgodnie z klasyfikacją ITB producenta - RE15,
- Projektowane sufity podwieszane należy wykonywać z materiałów niepalnych lub niezapalnych, niekapiących i nieodpadających pod wpływem ognia.
- Niezależnie od wymaganej klasy odporności ogniowej elementu, wszystkie elementy wymienione w tabeli tj: główna konstrukcja nośna, konstrukcja dachu, stropy, ściany zewnętrzne, ściany wewnętrzne oraz przykrycie dachu spełniają wymagania NRO
- Zabezpieczenie ppoż. elementów konstrukcji budynku:
  - zabezpieczenie przeciwpożarowej konstrukcji żelbetowej budynku /nadproża, wieńce, trzpienie / poprzez zachowanie wymaganej otuliny zbrojenia z uwagi na wymagania ppoż.,
- Projektowane klatki schodowe z elementami (biegi i spoczniki) o klasie odporności ogniowej R 60,
- Zadaszenie wejść do budynku z poliwęglanu litego, posiadającego aprobaty ITB, klasyfikujące go jako materiał niezapalny, niekapiący, nieopadający pod wpływem ognia,
- Wszystkie przepusty instalacji elektrycznych i sanitarnych przez elementy oddzielenia pożarowego stref (stropy i ściany) wykonać w odpowiedniej klasie odporności ogniowej EI dla tych oddzieleń.
- Łączna powierzchnia otworów w ścianie oddzielenia ppoż. nie przekroczy 10% całej powierzchni ściany
- Pasy między kondygnacyjne z wełny mineralnej o wysokości min. 80cm. Pasy wykonać w miejscach oddzielenia stref w poziomie stropu pomiędzy częścią budynku należąca do Gminy Miączyn a częścią budynku banku.
- Przejścia instalacji przez zewnętrzne ściany budynku, znajdujące się poniżej poziomu terenu, zabezpieczone przed możliwością przenikania gazu do wnętrza budynku,
- Szachty instalacyjne wydzielone na poszczególnych kondygnacjach ścianami oddzielenia ppoż. EI 60.
- Wyjście na poddasze-dach (schody strychowe) o klasie odporności ogniowej EI 15,

4. Informacje o występowaniu zagrożenia wybuchem, w tym informacje dotyczące pomieszczeń zagrożonych wybuchem oraz stref zagrożenia wybuchem w przestrzeni zewnętrznej.

W obiektach objętych opracowaniem **nie występują** materiały niebezpieczne pożarowo oraz pomieszczenia i przestrzenie zaliczone do zagrożonych wybuchem.

5. Informacje o usytuowaniu z uwagi na bezpieczeństwo pożarowe, w tym informacje o odległościach od sąsiadujących obiektów budowlanych, działek lub terenów oraz parametrach wpływających na odległości dopuszczalne.

Budynek nr 1 usytuowany w odległości:

- Ok. 11,44m -11,54 m od wschodniej granicy działki
- Ok. 7135 m – 7,70 m od zachodniej granicy działki,
- Ok. 15,19m – 16,65 m od południowej granicy działki
- Ok. 3,12m – 3,53 m od północnej granicy działki
- Ok. 7,80 m – 7,86 m od budynku administracyjnego UG na działce nr 215/7 - ŚCIANA ODDZIELENIA PPOŻ. REI 120

Budynek nr 2 usytuowany odległości:

- Ok. 31,38 - 32,02 m od południowej granicy działki
- Ok. 21,80 - 21,99 m od północnej granicy działki
- Ok 7,13 do 7,70 m od zachodniej granicy działki.

6. Informacje o przygotowaniu obiektu budowlanego i terenu do prowadzenia działań ratowniczych, w tym informacje o:

- **drogach pożarowych oraz dojściach dla ekip ratowniczych:**
- Zgodnie z §12 ust. 1 rozporządzenia Ministra Spraw Wewnętrznych i Administracji z dnia 24 lipca 2009r w sprawie przeciwpożarowego zaopatrzenia w wodę oraz dróg pożarowych (Dz. U. 2009 nr 124 poz. 1030) obiekty istniejący i projektowany wymagają zapewnienia drogi pożarowej o utwardzonej nawierzchni.
  - ✓ jako drogę pożarową należy wykorzystać istniejącą drogę powiatową na działce nr 1359 oraz utwardzenia na działce nr 215/8
  - ✓ /bliższa krawędź drogi pożarowej przebiega w odległości od 5,00 m do 6,0 m od ściany zewnętrznej budynku chronionego. Droga o szerokości jezdni 4,00m /
  - ✓ Droga pożarowa zapewnia przejazd wozom straży pożarnej bez zawracania (oddzielny wjazd i wyjazd)
  - ✓ Istniejąca nawierzchnia spełnia wymogi dróg pożarowych (szerokości, powierzchnie, dopuszczalne obciążenie 50 kN na oś).
- **zaopatrzeniu w wodę do zewnętrznego gaszenia pożaru, w tym o wymaganej ilości wody do celów przeciwpożarowych, urządzeniach i innych rozwiązaniach w zakresie przeciwpożarowego zaopatrzenia w wodę, usytuowaniu źródeł wody do celów przeciwpożarowych, hydrantów zewnętrznych lub innych punktów poboru wody oraz stanowisk czerpania wody wraz z dojazdami dla pojazdów pożarniczych,**
- Zgodnie z §5 ust. 1.2) rozporządzenia Ministra Spraw Wewnętrznych i Administracji z dnia 24 lipca 2009r w sprawie przeciwpożarowego zaopatrzenia w wodę oraz dróg pożarowych (Dz. U. 2009 nr 124 poz. 1030) obiekty istniejące i projektowane wymagają zapewnienia wody do celów przeciwpożarowych do zewnętrznego gaszenia pożaru w ilości 20 dm^3/s łącznie z co najmniej dwóch hydrantów o średnicy 80 mm
  - ✓ brak zapewnienia w stanie istniejącym, brak gminnej sieci wodociągowej,
  - ✓ Zgodnie z oświadczeniem Gminy Miączyn z dnia 20.02.2023 r. wydajności studni zasilającej w wodę budynek objęty opracowaniem wynosi 23 dm^3/s.
  - ✓ Zaprojektowano 2 hydranty zewnętrzne dn80 o wydajności 10 dm^3/s każdy, zasilane z istniejącego ujęcia wody w odległości 5m od istniejącego budynku.

7. Informacje o rozwiązaniach zamiennych w stosunku do wymagań ochrony przeciwpożarowej, zastosowanych na podstawie zgody, o której mowa w art. 6c pkt 1 lub 2 ustawy z dnia 24 sierpnia 1991 r. o ochronie przeciwpożarowej, w zakresie rozwiązań objętych projektem zagospodarowania działki lub terenu.

Nie dotyczy

5.10 Obszar oddziaływania obiektu.

Obszar oddziaływania obiektów objętych opracowaniem zamyka się w obszarze działek nr: 215/8 i nie narusza praw osób trzecich wg Dz.U. 1994 Nr 89 poz. 414 Art. 20 ust. 1 lit. 1c.

Akty prawne określające odległości wyznaczające obszar oddziaływania obiektu budowlanego:

1. Rozporządzenie Ministra Infrastruktury z dnia 12 kwietnia 2002 r. w sprawie warunków technicznych, jakim powinny odpowiadać budynki i ich usytuowanie. (Dz.U.2019.1065 t.j.):

- zacienienie – obiekt objęty opracowaniem nie powoduje zacieniania sąsiednich nieruchomości,
- ochrona ppoż. – warunki spełnione
- odległość usytuowania studni od budynku nr 1 – pozostawia się bez zmian, poza zakresem opracowania
- odległość istniejących zbiorników ścieków od budynku nr 1 – pozostawia się bez zmian, poza zakresem opracowania

2. Ustawa z dnia 21 marca 1985r. o drogach publicznych. (t.j. Dz.U. z 2021 poz. 1376 z późn. zm.):

- budynek istniejący i projektowany objęty opracowaniem zlokalizowany w odległości 19,25 do 20,57mod drogi publicznej (krawędzi jezdni o nawierzchni asfaltowej)
- Bezpośredni dostęp działki nr 215/8 do drogi publicznej, zjazd utwardzony – pozostawia się bez zmian, poza zakresem opracowania

3. Elektryczne linie napowietrzne. projektowanie i budowa. Linie prądu przemiennego z przewodami pełno izolowanymi i niepełno izolowanymi - N-SEP-E-003:
   – w ramach niniejszego opracowania nie występują tego typu obiekty budowlane na działce,
4. Prawo wodne (Dz. U. z dnia 1 kwietnia 2015 poz. 469):

- zachowane minimalne stref ochronnych ujęć wody oraz zbiorników wód śródlądowych – pozostawia się bez zmian, poza zakresem opracowania

5. Rozporządzenie MSWiA 7 czerwca 2010 w sprawie ochrony przeciwpożarowej obiektów budowlanych i terenów (Dz. U. 2010 nr 109 poz. 719):

- zachowane odległości od granic działki – minimalna odległość budynku nr 1 - 3,0 m /w przypadku odległości 3.00 m od granicy działki zastosowano ścianę z otworami (naświetlami, powierzchnia otworów << mniejsza od 10% pow. ściany),
- ocieplenie ww. ściany z płyt z wełny mineralnej/,
- droga dojazdowa pożarowa – zapewniony dojazd drogą pożarową o nawierzchni utwardzonej i szerokości min. 4,0 m,

6. Rozporządzenie Ministra Środowiska z dnia 30 kwietnia 2013 w sprawie składowania odpadów (Dz. U. 2013 poz. 523):

- zachowane odległości od składowisk odpadów.

7. Rozporządzenie Ministra Gosp. Komunalnej z dnia 25 sierpnia 1959r. w sprawie, jakie tereny pod względem sanitarnym są odpowiednie na cmentarze (Dz. U. 1959 nr 52 poz. 315):

- zachowane wymagane odległości od cmentarzy,

8. Ustawa o ochronie zabytków i opiece nad zabytkami z dnia 23 lipca 2003r. (Dz. U. 2003 nr 162 poz. 1586 z późn. zm/:

- nie występują ograniczenia dotyczące zabudowy w otoczeniu zabytków.

9. Rozporządzenie Ministra Gospodarki z dnia 26 kwietnia 2013r. w sprawie warunków technicznych, jakim powinny odpowiadać sieci gazowe i ich usytuowanie (Dz. U. 2013 poz. 640):

– w ramach niniejszego opracowania nie występują tego typu obiekty budowlane na działce, spełniono wymagania dotyczące przyłącza gazu do budynku

5.11 Wytyczne realizacyjne.

1. Informacja dotycząca bezpieczeństwa i ochrony zdrowia przy realizacji robót budowlanych z uwagi na specyfikę projektowanego obiektu

Kierownik budowy odpowiada za sporządzenie planu bezpieczeństwa i ochrony zdrowia realizowanej Inwestycji ze zwróceniem szczególnej uwagi na:

- wykonywanie robót wysokościowych, przy których wykonywaniu występuje ryzyko upadku z wysokości powyżej 4,0 m,
- wykonywaniu wykopów o ścianach pionowych bez rozparcia o głębokości powyżej 1,20 m,
- wykonywaniu robót w sąsiedztwie istniejącej podziemnych i napowietrznych instalacji, w tym gazu
- wykonywaniu robót w obiekcie istniejącym, użytkowanym

Z uwagi na ww. wymieniony zakres robót - musi być sporządzony plan bezpieczeństwa i ochrony zdrowia na budowie (art. 21a ust1 i 1a Ustawy Prawo budowlane).

„Plan bioz" należy sporządzić w oparciu o odrębnie opracowaną przez autora niniejszego projektu „Informację dotyczącą bezpieczeństwa i ochrony zdrowia ze względu na specyfikę projektowanego obiektu budowlanego".

2. Wytyczne do organizacji budowy.

1. Realizacje budowy wykonać zgodnie z dokumentacją techniczną (po szczegółowym zapoznaniu się z projektem budowlanym technicznym i terenowymi warunkami jego realizacji) pod kierownictwem osoby posiadającej wymagane uprawnienia zawodowe.
2. Roboty wykonywać po uzyskaniu prawomocnego pozwolenia na budowę.
3. Przygotować projekt organizacji budowy, harmonogram budowy z zagospodarowaniem placu budowy i rozpoznaniem potrzeb w zakresie zatrudnienia, maszyn budowlanych i urządzeń oraz dostaw materiałów budowlanych.
4. Umieścić przy wejściu na plac budowy tablice informacyjną budowy.
5. Zapewnić odpowiednie wyposażenie placu budowy w sprzęt BHP i ppoż.
6. Dokonywać odbioru robót zakończonych i zanikowych.
7. Na każdym etapie budowy zapewnić stateczność konstrukcji jako całości, jak też stateczność poszczególnych elementów.
8. Podczas prowadzenia robót ziemnych zachować szczególną ostrożność z uwagi na możliwość wystąpienia podziemnego uzbrojenia terenu nie ujętego na mapie do celów projektowych.

3. Uwarunkowania stanu istniejącego.

W związku z projektowaną lokalizacją budynku przed rozpoczęciem robót ziemnych należy:

- ogrodzić teren budowy, oświetlić i odpowiednio wyposażyć w tablice informacyjną,
- sprawdzić możliwość występowania nie zidentyfikowanego uzbrojenia podziemnego w obrębie planowanej zabudowy,
- Zwrócić szczególną uwagę na wykonywanie robót w sąsiedztwie istniejącej podziemnej instalacji gazu. Przy wykonywaniu robót ziemnych i budowlanych zachować szczególną ostrożność.
- uniemożliwić dostęp osobom postronnym do terenu budowy.

4. Obsługa wykonawstwa.

1. Obsługa Inwestorska.

Zaleca się sprawowanie nadzoru Inwestorskiego branży budowlanej przez osobę posiadając uprawnienia zawodowe.

2. Obsługa geodezyjna.

Zaleca się prowadzenie robót budowlanych pod nadzorem geodezyjnym obejmującym:

a) przed rozpoczęciem Inwestycji ewentualna aktualizacja występującego na placu budowy uzbrojenia podziemnego,
b) wyznaczenie osi konstrukcyjnych budynku projektowanego,
c) wytyczenie fundamentów budynku projektowanego,
d) sprawowanie bieżącego nadzoru,
e) inwentaryzacja powykonawcza obiektów i przyłączy.

3. Obsługa geologiczna.

Zaleca się prowadzenie robót budowlanych pod nadzorem geologicznym obejmującym:

- dokonanie odbioru wykopów, nasypów.

5.12 Uwagi końcowe.

- Z uwagi na złożony charakter obiektu zaleca się prowadzenie robót przez firmę posiadającą doświadczenie w wykonawstwie.
- Na każdym etapie budowy zapewnić stateczność konstrukcji jako całości, jak też stateczność poszczególnych elementów.
- Wbudowywane materiały muszą posiadać aktualne świadectwa dopuszczalności do stosowania i bezpieczeństwa (B).
- Wbudowywane materiały muszą posiadać aktualne aprobaty techniczne i certyfikaty.
- Chronić obiekt przed dostępem osób postronnych (dzieci).
- Całość prac prowadzić zgodnie ze sztuką budowlaną, z przepisami BHP i pod fachowym nadzorem technicznym.
- **Zwrócić szczególną uwagę na wykonywanie robót w sąsiedztwie istniejącej podziemnej instalacji gazu oraz w pomieszczeniach przyległych do pomieszczeń w których będą prowadzone roboty budowlane. Przy wykonywaniu robót budowlanych zachować szczególną ostrożność.**

Projektant:

PROJEKT TECHNICZNY

INWESTOR: **GMINA MIĄCZYN Miączyn 107**
22-455 Miączyn

ZADANIE INWESTYCYJNE: **TERMOMODRNIZACJA BUDYNKU UZYTECZNOSCI PUBLICZNEJ WRAZ Z ADAPTACJĄ POMIESZCZEŃ NA GMINNE CENTRUM KULTURY**

OBIEKT: **BUDYNEK UZYTECZNOŚCI PUBLICZNEJ**
- termomodernizacja budynku
- adaptacja części pomieszczeń na Gminne Centrum Kultury
- remont i przebudowa wewnętrznych instalacji (wod. – kan., co, elektryczne, wentylacji)
- instalacja fotowoltaiczna

DOBUDOWA KLATKI SCHODOWEJ Z PLATFORMĄ DLA OSÓB NIEPEŁNOSPRAWNYCH
UTWARDZENIA - remont ciągów pieszych, placów postojowych, opasek

ADRES BUDOWY: **Miączyn 164 22-455 Miączyn**
DZIAŁKA nr:215/8OBRĘB: 0011MIĄCZYN
JEDN. EWID.: 062006.2_MIACZYN
Id 062006.2.0011.215/8

FAZA OPRACOWANIA: **PROJEKT TECHNICZNY**

KATEGORIA OBIEKTU: **XII – budynki administracji publicznej**

PROJEKTANCI					
LP.	IMIĘ I NAZWISKO	BRANŻA	NR UPRAW.	DATA	PODPIS
1	**mgr inż. arch. Tomasz Matej**	architektura	Uprawnienia budowlane do projektowania bez ograniczeń w specjalności architektonicznej **MA/016/20**,	15.11.2022	
2	**mgr inż. Bolesław Matej**	konstrukcja	Uprawnienia budowlane do projektowania w specjalności konstrukcyjno-budowlanej bez ograniczeń, w specjalności architektonicznej ograniczone **UAN-II-8387/17/86**	15.11.2022	
3	**mgr inż. Karolina Matej**	instalacje sanitarne	Uprawnienia budowlane do projektowania bez ograniczeń w specjalności instalacyjnej w zakresie sieci, instalacji i urządzeń cieplnych, wentylacyjnych, gazowych, wodociągowych i kanalizacyjnych nr **LUB/0125/PWBS/15**	15.11.2022	
4	**techn. el. Bogusław Puchacz**	instalacje elektryczne	Uprawnienia budowlane do projektowania w specjalności instalacyjno-inżynieryjnej w zakresie instalacji elektrycznych **UAN-II-8387/108/88**	15.11.2022	
PROJEKTANCI SPRAWDZAJĄCY					
LP.	IMIĘ I NAZWISKO	BRANŻA	NR UPRAW.	DATA	PODPIS
1	**mgr inż. arch. Franciszek Łasocha**	architektura	Uprawnienia budowlane do projektowania bez ograniczeń w specjalności architektonicznej **52/98/Za**	15.11.2022	
2	**mgr inż. Elżbieta Matej**	konstrukcja	Uprawnienia budowlane do projektowania i kierowania robotami budowlanymi bez ograniczeń w specjalności konstrukcyjno-budowlanej **GP-4224/61/52/90**	15.11.2022	
3	**mgr inż. Marcin Andrzyk**	instalacje sanitarne	Uprawnienia budowlane do projektowania w specjalności instalacyjno-inżynieryjnej w zakresie instalacji sanitarnych, sieci wod.-kan., gaz. i cieplnych uzbrojenia terenu nr **LUB/0177/PWOS/09**	15.11.2022	
4	**mgr inż. Ryszard Bartosiński**	instalacje elektryczne	Uprawnienia budowlane do projektowania w specjalności instalacyjno – inżynieryjnej w zakresie instalacji elektrycznych bez ograniczeń **ANB-513/1/12/80**	15.11.2022	

2. SPIS TREŚCI – PROJEKT TECHNICZNY:

1.STRONA TYTUŁOWA

2.SPIS TREŚCI

3.OPIS TECHNICZNY

4.CZĘŚĆ RYSUNKOWA

Część architektoniczna

- A1 Rzut piwnic 1: 100
- A2 Rzut parteru 1: 100
- A3 Rzut I piętra 1: 100
- A4 Rzut dachu 1: 100
- A5 Przekrój A-A 1: 100
- A6 Przekrój B-B 1: 100
- A7 Przekrój C-C 1: 100
- A8 Przekrój D-D 1: 100
- A9 Przekrój E-E 1: 100
- A10 Elewacje 1: 100
- A11 Aksonometria b/s
- K01 Rzut fundamentów 1: 100
- K02 Rzut piwnic - konstrukcja 1: 100
- K03 Rzut parteru - konstrukcja 1: 100
- K04 Rzut I piętra - konstrukcja 1: 100
- K05 Rzut więźby dachowej 1: 100
- K06 Ławy fundamentowe 1: 25
- K07 Ławy fundamentowe 1: 25
- K08 Wieńce żelbetowe 1: 25
- K09 Wieńce żelbetowe 1: 25
- K10 Wieńce żelbetowe - szczegół 1: 25
- K11 Trzpienie żelbetowe 1: 25
- K12 Występ ppoż - konstrukcja 1: 25
- K13 Występ ppoż - konstrukcja 1: 25
- K14 Nadproże żelbetowe N.1 1: 25
- K15 Nadproże żelbetowe N.1-1; N.1-2 1: 25
- K16 Nadproże żelbetowe N.2 1: 25
- K17 Nadproże żelbetowe N.3 1: 25
- K18 Nadproże żelbetowe N.4 1: 25
- K19 Nadproże żelbetowe N.9 1: 25
- K20 Nadproże żelbetowe N.10 1: 25
- K21 Klatka schodowa bieg BG.1 1: 25
- K22Klatka schodowa bieg BG.2 1: 25
- K23 Klatka schodowa bieg BG.3 1: 25
- K24 Klatka schodowa bieg BG.4 1: 25
- K25 Klatka schodowa bieg BG.5 1: 25
- K26 Klatka schodowa belki spocznikowe BS.1-BS.3 1: 25
- K27 Klatka schodowa belki spocznikowe BS.4-BS.5 1: 25

5. OPIS TECHNICZNY

5.1 Podstawa opracowania.

Projekt techniczny został opracowany na zlecenie Inwestora – Gminy Miączyn, Miączyn 107, 22-455 Miączyn.
Podstawa opracowania:

- umowa - zlecenie nr33/11/2022/BI z dnia 05.11.2022 r.,
- wypis z MPZP gminy Miączyn z dnia 17.08.2022 r. (dziennik Urzędowy Województwa Lubelskiego nr 15 poz. 471 z dnia 11.02.2004 r.)
- mapa sytuacyjno-wysokościowa do celów projektowych,
- dokumentacja geotechniczna opracowana przez „Geoproblem" w Zamościu określająca warunki gruntowo – wodne podłoża w obrębie planowanej inwestycji,
- projekt budowlany sporządzony w listopadzie 2022 roku przez Biuro Inżynierskie Matej & Matej s.c.
- program użytkowy Inwestycji uzgodniony ze Zleceniodawcą,
- wizja lokalna oraz inwentaryzacja wykonana przez projektanta na miejscu planowanej budowy w listopadzie 2022 r.,
- Rozporządzenie Ministra Infrastruktury z dnia 12 kwietnia 2002 r. w sprawie warunków technicznych, jakim powinny odpowiadać budynki i ich usytuowanie. (Dz. U. 2019.1065 t.j.),
- Rozporządzenie Ministra Rozwoju z dnia 11 września 2020 r. w sprawie szczegółowego zakresu i formy projektu budowlanego (Dz. U. 2020.1609) z późn. zmianami,
- Ustawa z dnia 24 sierpnia 1991 r. o ochronie przeciwpożarowej (Dz.U.2020.961 t.j.),
- Rozporządzenie Ministra Spraw Wewnętrznych i Administracji z dnia 7 czerwca 2010 r. w sprawie ochrony przeciwpożarowej budynków, innych obiektów budowlanych i terenów (Dz. U. 2010.109.719),
- Rozporządzenie Ministra Infrastruktury i Rozwoju z dnia 27 lutego 2015 r. w sprawie metodologii obliczania charakterystyki energetycznej budynku lub części budynku oraz świadectw charakterystyki energetycznej. (Dz.U.2015.376),
- normatywy i normy do projektowania aktualne na dzień wykonania zlecenia.

5.2 Przedmiot i zakres zamierzenia budowlanego.

Przedmiotem opracowania jest projekt techniczny dotyczący zadania inwestycyjnego pod nazwą:
"TERMOMODRNIZACJA BUDYNKU UZYTECZNOSCI PUBLICZNEJ WRAZ Z ADAPTACJĄ POMIESZCZEŃ NA GMINNE CENTRUM KULTURY"
Obejmujący działkę nr 215/8 w miejscowości Miączyn i obiekty na niej projektowane i istniejące :

1. **Budynek użyteczności publicznej – nr 1 na planszy PZT**

- termomodernizacja budynku
- adaptacja części pomieszczeń na Gminne Centrum Kultury
- remont i przebudowa wewnętrznych instalacji (wod. – kan., co, elektryczne, wentylacji)
- instalacja fotowoltaiczna

2. **Dobudowa klatki schodowej z platformą dla osób niepełnosprawnych - nr 2 na planszy PZT**
3. **Utwardzenia - remont ciągów pieszych, placów postojowych, opasek - nr 3 na planszy PZT.**

Zakresem opracowania objęto działkę nr 215/8 .
Zakres opracowania niezbędny do rozpoczęcia i prowadzenia robót budowlanych (zgodnie z Ustawą Prawo budowlane) obejmuje:

- część opisową obiektów projektowanych,
- część graficzną.

Zgodnie z MPZP gminy Miączyn teren objęty opracowaniem (działka nr 215/8) położony w strefie A aktywizacji gospodarczej. Oznaczenia planu – UP/UC – usługi publiczne (usługi nauki, oświaty, kultury, zdrowia, opieki społecznej, obiekty administracji publicznej, obiekty sakralne) , usługi komercyjne (w tym UŁ – usługi łączności(poczta), UC – usługi komercyjne (bank).

5.3 Rodzaj i kategoria obiektu budowlanego będącego przedmiotem zamierzenia budowlanego.

Projektowany obiekt zalicza się do kategorii:

– IX – "budynki kultury, nauki i oświaty jak: biblioteki, domy kultury ..."

5.4 Zamierzony sposób użytkowania oraz program użytkowy obiektu budowlanego.

Zamierzony sposób użytkowania bazuje na:

- istniejącym budynku użyteczności publicznej (nr 1 na PZT),
- istniejącym układzie zjazdów, wewnętrznym układzie komunikacyjnym na działce nr 215/8,
- istniejących przyłączach do budynku

Pozostawia się bez zmian sposób użytkowania istniejącego obiektu.
Program użytkowy przewiduje:

1. **Budynek użyteczności publicznej – nr 1 na planszy PZT**

- termomodernizacja budynku
- adaptacja części pomieszczeń na Gminne Centrum Kultury
- remont i przebudowa wewnętrznych instalacji (wod. – kan., co, elektryczne, wentylacji)
- instalacja fotowoltaiczna

2. **Dobudowa klatki schodowej z platformą dla osób niepełnosprawnych - nr 2 na planszy PZT**
3. **Utwardzenia - remont ciągów pieszych, placów postojowych, opasek - nr 3 na planszy PZT**
4. **Bez zmian pozostawia się istniejący układ utwardzeń oznaczony nr 4 na planszy PZT**

5.5 Układ przestrzenny i forma architektoniczna.

5.5.1. Budynek użyteczności publicznej – nr 1 na planszy PZT

Budynek o konstrukcji murowanej, ze stropodachem, użytkowany na całej powierzchni. Zabudowa na planie litery "L", z dwoma wejściami głównymi od strony wschodniej oraz dodatkowymi wejściami od strony zachodniej. Budynek o dwóch pełnych kondygnacjach nadziemnych z zadaszonym, podpiwniczony, zadaszony stropodachem jednospadowym. Budynek o prostej formie architektonicznej, z przestarzałym układem funkcjonalnym i komunikacyjnym.

W budynku wydzielone pomieszczenia i lokale stanowiące współwłasność:

- Gminy Miączyn - udział 2/3 w nieruchomości gruntowej (dz. 215/8) i 55337/128200 w budynku
- Skarb Państwa - udział 1/3 w nieruchomości gruntowej (dz. 215/8) i 36403/128200 w budynku
- Państwowe Przedsiębiorstwo użyteczności Publicznej „Poczta Polska" - udział 1/3 w nieruchomości gruntowej (dz. 215/8) i i 36460/128200 w budynku

W budynku podział na części użytkowane przez współwłaścicieli zostały wskazane przez władze UG Miączyn.

Zakres robót zewnętrznych (ocieplenie ścian, częściowa wymiana stolarki okiennej) dostosowano do istniejącego układu przestrzennego i elewacji budynku. Zakres robót wewnętrznych nie narusza znacząco układu komunikacyjnego, w części objętej opracowaniem dostosowano istniejące pomieszczenia do aktualnie obowiązujących przepisów i normatywów.

5.5.2. Budynek klatki schodowej z platformą dla osób niepełnosprawnych – nr 2 na planszy PZT

Budynek zaprojektowano w zachodniej części działki nr 215/8 w dobudowie do istniejącego budynku nr 1 i w odległości 7,13 do 7,70 m od zachodniej granicy działki. Projektowany budynek o dwóch kondygnacjach nadziemnych, podpiwniczony. Bryłę budynku tworzy prostopadłościan, zbudowany na podstawie prostokąta o wymiarach 5,87x 6,58 m, przykryty stropodachem pełnym jednospadowym o nachyleniu połaci 3%.Wejście główne od strony południowej. Połączenie komunikacyjne z kondygnacjami budynku istniejącego nr 1 projektowaną klatka schodową oraz platformą obudowaną dla osób niepełnosprawnych (z 4 przystankami: na kondygnacji piwnic, na poziomie wejścia do budynku z zewnątrz oraz na kondygnacji parteru i I piętra).

Poziom 0,00 budynku nr 2 dostosowano do poziomu 0,00 na kondygnacji parteru budynku nr 1.

5.6 Charakterystyczne parametry techniczne części obiektu objętej opracowaniem:

5.6.1. Budynek użyteczności publicznej – oznaczony nr 1 na PZT w części obiektu objętej opracowaniem:

Dane ogólne

W niniejszym PB uwzględniono zalecenia Gminy Miączyn i zaprojektowano:

- Przebudowę części pomieszczeń budynku nr 1 z częściową przebudową instalacji grzewczej, wod. – kan., elektrycznej, wentylacji
- Przeniesienie istniejącego układu redukcyjno – pomiarowego gazu ze ściany na budynku nr 1 na ścianę zachodnią projektowanego budynku nr 2
- Termomodernizację budynku obejmującą
  - Wymianę stolarki okiennej i drzwiowej w części pomieszczeń Gminy Miączyn w budynku
  - Ocieplenie ścian całego budynku z wykonaniem nowego tynku lekkiego i okładzin cokołów
  - Ocieplenie stropodachu na całości budynku
- Przebudowę instalacji odgromowej na całości budynku
- Instalacja fotowoltaiczna z usytuowaniem paneli fotowoltaicznych na dachu budynku

Układ funkcjonalny:

Budynek w części objętej opracowaniem będzie pełnił funkcję Gminnego Centrum Kultury z pomieszczeniami siłowni z zapleczem na kondygnacji piwnic, salą konferencyjną z zapleczem na parterze i biblioteką gminną z zapleczem na kondygnacji I piętra.

Przebudowa części pomieszczeń istniejącego budynku nr 1 obejmuje:

D. Na kondygnacji piwnic:

- Wydzielenie pomieszczeń
  - Siłowni i sali rekreacyjnej
  - Szatni damskiej i męskiej z pom. sanitarnymi

z wykonaniem ścianek działowych, wstawieniem stolarki drzwiowej, wymianą części stolarki okiennej, wykonaniem tynków i malowania, okładzin ściennych, wentylacji, przebudową instalacji elektrycznej, grzewczej, wod. – kan)

- Remont pomieszczeń istniejących
  - wymiana części stolarki okiennej i drzwiowej
  - wykonanie posadzek z terakoty (gresu)
  - malowanie ścian i sufitów
- przebudowa instalacji w ww. pomieszczeniach (w tym instalacji grzewczej)

Komunikację pionową stanowi klatka schodowa z platformą dla osób niepełnosprawnych w budynku projektowanym nr 2

E. Na kondygnacji piwnicy (od -1.5, -1.6. -1.7, -1.19 oraz od -1.26 do -1.30)

- wymiana części stolarki okiennej i drzwiowej
- wykonanie nowych posadzek (piasek zagęszczony mechanicznie, podkład betonowy, izolacja przeciwwilgociowa, izolacja termiczna, posadzka cementowa zbrojona, gres na zaprawie)
- oczyszczenie murów od wewnątrz obiektu ze zwietrzałych tynków oraz brudu.
- skucie istniejącego tynku na ścianach wewnętrznych (kondygnacja piwnicy)
- w przypadku stwierdzenia występowania porażenia grzybami rozkładu pleśniowego, mchem, grzybem, należy na powierzchni muru przeprowadzić prace odkażające przy użyciu preparatu grzybobójczego,
- wzmocnić strukturę ścian preparatami gruntującymi dostosowanymi do wielkości
- wykonanie tynku cem-wap na ścianach istniejących
- wykonanie ścian działowych zgodnie z rzutami poszczególnych kondygnacji

F. Na kondygnacji parteru:

- Wydzielenie pomieszczeń
  - Zaplecza sali konferencyjnej (nr 0.6, 0.7) z wykonaniem ścianek działowych, wstawieniem stolarki drzwiowej, wymianą części stolarki okiennej, wykonaniem tynków i malowania, wentylacji, przebudową instalacji elektrycznej, grzewczej, wod. – kan)
- Remont pomieszczeń istniejących (0.33, 0.34,)
  - wymiana części stolarki okiennej i drzwiowej
  - wykonanie nowych posadzek z terakoty (gresu)
  - malowanie ścian i sufitów
- przebudowa instalacji w ww. pomieszczeniach (w tym instalacji grzewczej)

Komunikację pionową stanowi klatka schodowa z platformą dla osób niepełnosprawnych w budynku projektowanym nr 2

G. Na kondygnacji I piętra:

- Wydzielenie pomieszczeń
  - Biblioteki (nr 1.6, 1.7, 1.8) z częściową rozbiórką i wykonaniem nowych ścianek działowych, wstawieniem stolarki drzwiowej, wymianą części stolarki okiennej, wykonaniem tynków i malowania, wentylacji, przebudową instalacji elektrycznej, grzewczej, wod. – kan),
  - Przebudowa istniejącego wc z dostosowaniem dla potrzeb osób niepełnosprawnych (1.16)
- Remont pomieszczeń istniejących (1.17, 1.22, 1.23)
  - wymiana części stolarki okiennej i drzwiowej
  - wykonanie posadzek z terakoty (gresu)
  - malowanie ścian i sufitów
- przebudowa instalacji w ww. pomieszczeniach (w tym instalacji grzewczej)

Komunikację pionową stanowi klatka schodowa z platformą dla osób niepełnosprawnych w budynku projektowanym nr 2

Dane techniczne

– powierzchnia zabudowy bud. nr 1	-527,90 m^2
– Powierzchnia zabudowy bud. nr 2	- 37,50 m^2
– powierzchnia użytkowa bud. nr 1	- 1270,00 m^2
– powierzchnia użytkowa bud. nr 2	- 82,80 m^2
– kubatura bud. nr 1	- 574,28 m^3
– kubatura bud. nr 2	- 424,40 m^3
– Wysokość obiektu	- 8,33 m
– liczba kondygnacji	- 2 nadziemne+ piwnice
– materiał ścian	- murowane, cegła, płyty żelbetowe, bloczki gazobetonowe

– materiał pokrycia - papa

Wykaz pomieszczeń piwnicy

Nr	Nazwa pomieszczenia	Posadzka	Pow. Użytkowa m2	Okładziny stropu	Okładziny ścian
-1.1	Klatka schodowa	Gres (projektowany)	3,60	Tynk cem-wap	Tynk cem-wap, lamperia do wys. 1,60 m, farba lateksowa zmywalna
-1.2	Korytarz	Gres (projektowany)	9,60	Tynk cem-wap	Tynk cem-wap., farba lateksowa zmywalna
-1.3	Pom. gospodarcze	Gres (projektowany)	11,20	Tynk cem-wap	Tynk cem-wap, lamperia do wys. 1,60 m, farba lateksowa zmywalna
-1.4	Winda	-	3,30	-	Tynk cem-wap,
-1.5	Pom. rekreacyjne	Gres (projektowany)	28,10	Tynk cem-wap	Tynk cem-wap., farba lateksowa zmywalna
-1.6	Pom. gospodarcze	Gres (projektowany)	3,80	Tynk cem-wap	Tynk cem-wap., farba lateksowa zmywalna
-1.7	Siłownia	Gres (projektowany)	46,10	Tynk cem-wap	Tynk cem-wap., farba lateksowa zmywalna
-1.8	Pom. magazynowe	-	34,80	-	-
-1.9	Klatka schodowa	-	7,40	-	-
-1.10	Korytarz	-	10,40	-	-
-1.11	Pom. A	-	29,70	-	-
-1.12	Pom. gospodarcze	Gres (istn.)	32,10	Istniejąca	Istniejąca
-1.13	Pom. gospodarcze	Gres (istn.)	23,30	Istniejąca	Istniejąca
-1.14	Pom. gospodarcze	Gres (istn.)	15,80	Istniejąca	Istniejąca
-1.15	Korytarz	Gres (istn.)	12,60	Istniejąca	Istniejąca
-1.16	Klatka schodowa	Gres (istn.)	7,40	Istniejąca	Istniejąca
-1.17	Pom. gospodarcze	Gres (istn.)	14,60	Tynk cem-wap	Tynk cem-wap., farba lateksowa zmywalna
-1.18	Pom. zaplecza	Gres (istn.)	9,20	Tynk cem-wap	Tynk cem-wap., farba lateksowa zmywalna
-1.19	Korytarz	Gres (projektowany)	10,70	Tynk cem-wap	Tynk cem-wap., farba lateksowa zmywalna
-1.20	Korytarz	-	10,70	-	-
-1.21	Pom. techniczne	-	35,80	-	-
-1.22	Pom. gospodarcze	-	18,50	-	-
-1.23	Pom. B	-	15,40	-	-
-1.24	Kotłownia	-	11,40	-	-
-1.25	Korytarz B	-	6,20	-	-
-1.26	Łazienka męska	Gres (projektowany)	12,30	Tynk cem-wap	Tynk cem-wap., farba lateksowa zmywalna, glazura do wys. 2,00m,
-1.27	Szatnia męska	Gres (projektowany)	11,20	Tynk cem-wap	Tynk cem-wap., farba lateksowa zmywalna, glazura do wys. 2,00m,
-1.28	Prysznic	Gres (projektowany)	2,20	Tynk cem-wap	Tynk cem-wap., farba lateksowa zmywalna, glazura do wys. 2,00m,
-1.29	WC damski/ NPS	Gres (projektowany)	6,50	Tynk cem-wap	Tynk cem-wap., farba lateksowa zmywalna, glazura do wys. 2,00m,
-1.30	Szatnia damska	Gres (projektowany)	9,80	Tynk cem-wap	Tynk cem-wap., farba lateksowa zmywalna, glazura do wys. 2,00m,
		Razem powierzchnia użytkowa	**453,60**		

Wykaz pomieszczeń parteru

Nr	Nazwa pomieszczenia	Posadzka	Pow. Użytkowa m2	Okładziny stropu	Okładziny ścian
0.1	Klatka schodowa	Gres (projektowany)	5,60	Tynk cem-wap	Tynk cem-wap, lamperia do wys. 1,60 m, farba lateksowa zmywalna
0.2	Korytarz	Gres (projektowany)	9,90	Tynk cem-wap	Tynk cem-wap., farba lateksowa zmywalna
0.3	Klatka schodowa	Gres (projektowany)	8,80	Tynk cem-wap	Tynk cem-wap, lamperia do wys. 1,60 m, farba lateksowa zmywalna
0.4	Winda	-	3,20	-	Tynk cem-wap,
0.5	Korytarz	Gres (projektowany)	4,20	Tynk cem-wap	Tynk cem-wap., farba lateksowa zmywalna
0.6	Szatnia	Gres (projektowany)	3,10	Tynk cem-wap	Tynk cem-wap., farba lateksowa zmywalna

0.7	Zaplecze	Gres (projektowany)	7,70	Tynk cem-wap	Tynk cem-wap., farba lateksowa zmywalna
0.8	Sala konferencyjna	Panele/kamień (istn.)	149,20	Tynk cem-wap	Tynk cem-wap. (uzupełnienie+gładź), farba lateksowa zmywalna
0.9	Korytarz	-	3,70	-	-
0.10	Zaplecze	-	20,50	-	-
0.11	WC	-	3,00	-	-
0.12	Korytarz	-	6,60	-	-
0.13	Klatka schodowa	-	7,70	-	-
0.14	Zaplecze	-	12,00	-	-
0.15	Zaplecze	-	6,80	-	-
0.16	Wiatrołap	Gres (istn.)	3,00	Istniejąca	Istniejąca
0.17	Korytarz	Gres (istn.)	14,50	Istniejąca	Istniejąca
0.18	Klatka schodowa	Lastryko (istn.)	3,90	Istniejąca	Istniejąca
0.19	Klatka schodowa	Lastryko (istn.)	4,80	Istniejąca	Istniejąca
0.20	Przedsionek	-	2,50	Istniejąca	Istniejąca
0.21	Przedsionek	-	4,60	Istniejąca	Istniejąca
0.22	WC	-	1,40	Istniejąca	Istniejąca
0.23	WC	-	2,90	Istniejąca	Istniejąca
0.24	Korytarz	-	21,00	Istniejąca	Istniejąca
0.25	Poczta	-	56,00	-	-
0.26	Korytarz	-	6,00	-	-
0.27	Pom. techniczne	-	6,90	-	-
0.28	Pom A.	-	3,70	-	-
0.29	Pom. socjalne	-	18,80	-	-
0.30	Pom. gospodarcze	-	4,10	-	-
0.31	Wiatrołap	-	2,00	-	-
0.32	Sortownia	-	15,70	-	-
0.33	Pom. warsztatów	Gres (projektowany)	12,50	Tynk cem-wap	Tynk cem-wap. (uzupełnienie+gładź), farba lateksowa zmywalna
0.34	Pom. warsztatów	Gres (projektowany)	12,40	Tynk cem-wap	Tynk cem-wap.(uzupełnienie+gładź),farba lateksowa zmywalna
		Razem powierzchnia użytkowa	**448,50**		

Wykaz pomieszczeń piętra

Nr	Nazwa pomieszczenia	Posadzka	Pow. Użytkowa m2	Okładziny stropu	Okładziny ścian
1.1	Klatka schodowa	Gres (projektowany)	6,20	Tynk gipsowy	Tynk cem-wap, lamperia do wys. 1,60 m, farba lateksowa zmywalna
1.2	Klatka schodowa	Gres (projektowany)	10,30	Tynk gipsowy	Tynk cem-wap, lamperia do wys. 1,60 m, farba lateksowa zmywalna
1.3	Klatka schodowa	Gres (projektowany)	7,80	Tynk gipsowy	Tynk cem-wap, lamperia do wys. 1,60 m, farba lateksowa zmywalna
1.4	Winda	-	3,30	-	Tynk cem-wap,
1.5	Korytarz	Gres (projektowany)	5,00	Tynk gipsowy	Tynk cem-wap., farba lateksowa zmywalna
1.6	Zaplecze	Gres (projektowany)	9,60	Tynk gipsowy	Tynk cem-wap., farba lateksowa zmywalna
1.7	Pom. warsztatów	Gres (projektowany)	33,50	Tynk gipsowy	Tynk cem-wap. (uzupełnienie+gładź), farba lateksowa zmywalna
1.8	Biblioteka	Panele(projektowany)	68,10	Tynk gipsowy	Tynk cem-wap. (uzupełnienie+gładź), farba lateksowa zmywalna
1.9	Korytarz	-	26,10	Istniejąca	Istniejąca
1.10	Pom. biurowe	-	22,00	Istniejąca	Istniejąca
1.11	Pom. biurowe	-	22,30	Istniejąca	Istniejąca

1.12	Pom. biurowe	-	10,60	Istniejąca	Istniejąca
1.13	Pom. biurowe	-	22,20	Istniejąca	Istniejąca
1.14	Hall	-	33,80	Istniejąca	Istniejąca
1.15	WC	-	3,60	Istniejąca	Istniejąca
1.16	WC	Gres (projektowany)	8,00	Tynk cem-wap	Tynk cem-wap. (uzupełnienie+gładź), farba lateksowa zmywalna, glazura istniejąca + uzupełnienia,
1.17	Korytarz	Lastryko (istn.)	15,90	Tynk cem-wap	Tynk cem-wap. (uzupełnienie+gładź), farba lateksowa zmywalna
1.18	Pom. B	-	48,70	-	-
1.19	Korytarz	-	16,30	-	-
1.20	Pom. telekomunikacyjne	-	12,90	-	-
1.21	Pom. A	-	39,00	-	-
1.22	Pom. biurowe	Gres (projektowany)	13,00	Tynk cem-wap	Tynk cem-wap. (uzupełnienie+gładź), farba lateksowa zmywalna
1.23	Pom. biurowe	Gres (projektowany)	9,20	Tynk cem-wap	Tynk cem-wap. (uzupełnienie+gładź), farba lateksowa zmywalna
1.24	Serwerownia	Gres (projektowany)	3,00	Tynk cem-wap	Tynk cem-wap. (uzupełnienie+gładź), farba lateksowa zmywalna
		Razem powierzchnia użytkowa	**450,70**		

Poziom 0.00 obiektu nr 1 ≈ 223,92m n.p.m.

Obiekt usytuowano w odległości:

Budynek nr 1 usytuowany w odległości:

– Ok. 11,44m -11,54 m od wschodniej granicy działki
– Ok. 7,13 m – 7,70 m od zachodniej granicy działki,
– Ok. 15,19m – 16,65 m od południowej granicy działki
– Ok. 3,12m – 3,53 m od północnej granicy działki
– Ok. 7,80 m – 7,86 m od budynku administracyjnego UG na działce nr 215/7 - ŚCIANA ODDZIELENIA PPOŻ. REI 120

Konstrukcja budynku.

Budynek o konstrukcji murowanej, ze stropodachem, użytkowany na całej powierzchni. Zabudowa na planie litery ”L”, z dwoma wejściami głównymi od strony wschodniej oraz dodatkowymi wejściami od strony zachodniej.

Konstrukcja budynku – istniejąca, tradycyjna, murowana z elementami żelbetowymi.

- Fundamenty żelbetowe
- Ściany fundamentowe i piwnic z prefabrykatów betonowych i cegły ceramicznej pełnej
- Ściany zewnętrzne parteru i I piętra z bloczków z betonu komórkowego
- Ściany wewnętrzne z elementów betonowych oraz z bloczków z betonu komórkowego
- Stropodach pełny z płyt prefabrykowanych pokryty papą termozgrzewalną

Wyposażenie budynku w części objętej opracowaniem w instalacje :

- wentylacji grawitacyjnej – częściowa przebudowa i remont
- instalacją grzewczą – częściowa przebudowa i remont, bez przebudowy technologii kotłowni
- instalację elektryczną oświetleniową i gniazd wtykowych, siłową – częściowa przebudowa i remont
- odgromową – częściowa przebudowa i remont
- teletechniczną – częściowa przebudowa i remont

Wysokość pomieszczeń projektowanych:

Projektowana wysokość użytkowa
– min. 2,90 m (piwnice)
– min. 3,20 m (parter)
– min. 3,20 m (I piętro)

Zatrudnienie, godziny pracy, planowana liczba użytkowników:

W budynku nr 1 nie przewiduje się zmiany zatrudnienia wynikającego z przebudowy i termomodernizacji budynku.

W pomieszczeniach nowo wydzielonych przewiduje się przebywanie tych samych osób powyżej 4 godzin (pobyt stały):

4) Na kondygnacji piwnic:
- Siłownia, pom. rekreacyjne – 1 osoba

5) Na kondygnacji parteru:
- Sala konferencyjna – brak osób (okresowo maksymalnie do 50 osób do 4 godzin – narady, spotkania)

6) Na kondygnacji I piętra:

- Pom. biblioteki – do 4 osób (okresowo maksymalnie do 10 osób do 4 godzin – czytelnicy)
- Pom. warsztatów zajęć – do 2 osób (okresowo maksymalnie do 4 osób do 4 godzin – uczestnicy warsztatów)

Dla prac porządkowych i sprzątania – obecni pracownicy obsługujący budynek nr 1. W budynku nie zachodzi praca o charakterze brudzącym.

Pomieszczenia higieniczno-sanitarne i socjalne

Istniejące i przebudowywane w budynku nr 1.

- W piwnicy dla potrzeb siłowni:

– wydzielenie szatni damskiej i męskiej z pom. sanitarnymi dostępnymi dla osób niepełnosprawnych (pom. nr -1.27, -1.28, -1.29, -1.30)

- Na parterze dla potrzeb sali konferencyjnej

– wydzielenie szatni i zaplecza sali z umywalką i zlewozmywakiem (pom. nr 0.6, 0.7)

– istniejące pom. zaplecza sali z umywalką i zlewozmywakiem (pom. nr 0.33, 0.34)

- Na I piętrze dla potrzeb biblioteki i potrzeb warsztatów tematycznych

- Przebudowa istniejącego wc z dostosowaniem dla potrzeb osób niepełnosprawnych (1.16)

Dostęp dla osób niepełnosprawnych w budynku nr 1

Zapewniono dostępność dla osób niepełnosprawnych od zjazdu z drogi poprzez projektowane utwardzenia do budynku, placów postojowych - zgodnie z Konwencją o prawach osób niepełnosprawnych (Dz. U. z 2012 r. poz. 1169 oraz z 2018 r. poz. 1217) oraz **osoby starsze** (art. 5 ust. 1 pkt 4 ustawy Prawo Budowlane)

- ✓ Dostęp do pomieszczeń bezpośrednio z przylegających utwardzeń przy wejściu w postaci odpowiednio wyprofilowanego utwardzenia terenu.
- ✓ Dostęp do pomieszczeń na kondygnacje piwnic, parteru i I piętra w budynku nr 1 – projektowana platforma dla osób niepełnosprawnych w budynku nr 2 (z 4 przystankami: na kondygnacji piwnic, na poziomie wejścia do budynku z zewnątrz oraz na kondygnacji parteru i I piętra).
- ✓ W budynku nr 1 pomieszczenie socjalne, obsługi– wymiary, przejścia, otwory - spełniające wymogi dostępu dla osób niepełnosprawnych,
- ✓ W budynku nr 1 wc, łazienki - wymiary, szerokości pom., osprzęt – spełniające wymogi dostępu dla osób niepełnosprawnych.
- ✓ Szerokości i wymiary otworów drzwiowych, przejść, dostosowano do potrzeb osób niepełnosprawnych.

Szczegółowe rozwiązania materiałowe

1. **Termomodernizacja budynku:**
   - Docieplenie ścian zewnętrznych kondygnacji nadziemnych styropianem EPS70 oraz wełną mineralną:
     a. Sz1: Ściany zewnętrzne w starej części budynku: gr. 16 cm, λ= 0,032 W/(m*K)
     b. Sz1: Ścian attyk w starej części budynku: gr. 16 cm, λ= 0,032 W/(m*K)
     c. Sz2: Ściany zewnętrzne w budynku projektowanym gr. 16 cm, λ= 0,032 W/(m*K)
     d. ościeży okiennych i drzwiowych, bocznych powierzchni pilastrów gr. 2 cm λ= 0,032 W/(m*K)
     e. Ściany oddzielenia ppoż. pasy międzykondygnacyjne, pasy międzyokienne wełna mineralna gr. 16 cm o współczynniku λ<=0,032 W/mK

     Szczegóły wg części rysunkowej
   - Izolacja termiczna ścian fundamentowych styropianem XPS gr. 14 cm, λ= 0,032 W/(m*K) /cokołu/.
   - Stropodachu nad istniejącym budynkiem - granulatem z wełny mineralnej gr. 25cm, λ= 0,037 W/(m*K).
   - Wymiana części stolarki okiennej i drzwiowej na PCV z nawiewnikami ciśnieniowymi, szczegóły zgodnie z zestawieniem stolarki.
   - Montaż instalacji fotowoltaicznej
   - Remont i rozbudowa wewnętrznej instalacji elektrycznej wraz z wymianą opraw oświetleniowych.

Roboty rozbiórkowe związane z robotami termomodernizacyjnymi:

- Demontaż rur spustowych,
- Rozbiórka obróbek blacharskich / zadaszeń,
- Demontaż instalacji odgromowej - zwody pionowe,
- Demontaż opraw oświetleniowych zewnętrznych, tablic z nazwami, kamer monitoringu, jednostek zewnętrznych klimatyzacji
- Demontaż parapetów zewnętrznych,
- Demontaż kratek wentylacyjnych stropodachu
- Demontaż krat okiennych
- Rozbiórka części opaski z kostki brukowej,
- Demontaż części stolarki okiennej.
- Demontaż pokrycia dachowego w miejscach do ułożenia izolacji.

Roboty budowlane odtworzeniowe związane z robotami termomodernizacyjnymi:

- Ponowny montaż rur spustowych z wymianą uchwytów do ich mocowania

- Wykonanie nowych obróbek blacharskich oraz parapetów zewnętrznych z blachy stalowej powlekanej zapewniających zabezpieczenie projektowanej izolacji termicznej
- Ponowny montaż instalacji odgromowej – zwodów pionowych w warstwie izolacji termicznej z wykonaniem puszek do złącza odgromowego
- Ponowny montaż elementów zewnętrznych przeznaczonych do zachowania– tablic, kamer monitoringu, jednostek zewnętrznych klimatyzacji.
- Ponowny montaż krat okiennych
- Odtworzenie opasek wokół budynku z wykorzystaniem kostki z demontażu po zakończeniu robót związanych z izolacją ścian fundamentowych.
- Ponowny montaż pokrycia dachowego przeznaczonego do rozbiórki z ewentualnym uzupełnieniem elementów uszkodzonych

Inne roboty budowlane związane z zadaniem inwestycyjnym:

- Przeniesienie istniejącego układu redukcyjno – pomiarowego gazu ze ściany na budynku nr 1 na ścianę zachodnią projektowanego budynku nr 2
- montaż instalacji fotowoltaicznej na dachu budynku

Roboty branżowe - instalacje elektryczne – wg projektu branżowego.

Roboty branżowe - instalacje sanitarne – wg projektu branżowego.

Zakładany program robót:

Dane ogólne:

A. Roboty termomodernizacyjne w budynku nr 1

- Docieplenie ścian zewnętrznych kondygnacji nadziemnych styropianem EPS70 oraz wełną mineralną:
    a. Sz1: Ściany zewnętrzne w starej części budynku: gr. 16 cm, λ= 0,032 W/(m*K)
    b. Sz1: Ścian attyk w starej części budynku: gr. 16 cm, λ= 0,032 W/(m*K)
    c. Sz2: Ściany zewnętrzne w budynku projektowanym gr. 16 cm, λ= 0,032 W/(m*K)
    d. ościeży okiennych i drzwiowych, bocznych powierzchni pilastrów gr. 2 cm λ= 0,032 W/(m*K)
    e. Ściany oddzielenia ppoż. pasy międzykondygnacyjne, pasy międzyokienne wełna mineralna gr. 16 cm o współczynniku λ<=0,032 W/mK

  Szczegóły wg części rysunkowej
- Izolacja termiczna ścian fundamentowych styropianem XPS gr. 14 cm, λ= 0,032 W/(m*K) /cokół/.
- Stropodachu nad istniejącym budynkiem - granulatem z wełny mineralnej gr. 25cm, λ= 0,037 W/(m*K).
- Wymiana części stolarki okiennej i drzwiowej na PCV z nawiewnikami ciśnieniowymi.
- Montaż instalacji fotowoltaicznej
- Remont i rozbudowa wewnętrznej instalacji elektrycznej wraz z wymianą opraw oświetleniowych.

Szczegóły wg. części rysunkowej

Roboty rozbiórkowe związane z robotami termomodernizacyjnymi:

- Demontaż rur spustowych,
- Rozbiórka obróbek blacharskich / zadaszeń,
- Demontaż instalacji odgromowej - zwody pionowe,
- Demontaż opraw oświetleniowych zewnętrznych, tablic z nazwami, kamer monitoringu, jednostek zewnętrznych klimatyzacji
- Demontaż parapetów zewnętrznych,
- Demontaż kratek wentylacyjnych stropodachu
- Demontaż krat okiennych
- Rozbiórka części opaski z kostki brukowej,
- Demontaż części stolarki okiennej.
- Demontaż pokrycia dachowego w miejscach do ułożenia izolacji.

Roboty budowlane odtworzeniowe związane z robotami termomodernizacyjnymi:

- Ponowny montaż rur spustowych z wymianą uchwytów do ich mocowania
- Wykonanie nowych obróbek blacharskich oraz parapetów zewnętrznych z blachy stalowej powlekanej zapewniających zabezpieczenie projektowanej izolacji termicznej
- Ponowny montaż instalacji odgromowej – zwodów pionowych w warstwie izolacji termicznej z wykonaniem puszek do złącza odgromowego
- Ponowny montaż elementów zewnętrznych przeznaczonych do zachowania – tablic, kamer monitoringu, jednostek zewnętrznych klimatyzacji.
- Odtworzenie opasek wokół budynku z wykorzystaniem kostki z demontażu po zakończeniu robót związanych z izolacją ścian fundamentowych /cokoły/.

- Ponowny montaż pokrycia dachowego przeznaczonego do rozbiórki z ewentualnym uzupełnieniem elementów uszkodzonych

Inne roboty budowlane związane z zadaniem inwestycyjnym:

- Przeniesienie istniejącego układu redukcyjno – pomiarowego gazu ze ściany na budynku nr 1 na ścianę zachodnią projektowanego budynku nr 2
- Montaż instalacji fotowoltaicznej na dachu budynku

Roboty branżowe - instalacje elektryczne – wg projektu branżowego.

Roboty branżowe - instalacje sanitarne – wg projektu branżowego.

1. Docieplenie ścian zewnętrznych kondygnacji podziemnych (ściany piwnic i ścian fundamentowych) z wykonaniem izolacji przeciwwilgociowych.

- **Roboty rozbiórkowe i przygotowawcze:**

– roboty przygotowawcze: przygotowanie zaplecza budowy, wydzielenie obszarów do składowania materiałów,
– roboty rozbiórkowe prowadzić w sposób nie powodujący uszkodzeń innych elementów budynku,
– rozbiórka istniejącej opaski odwadniającej oraz utwardzeń z kostki brukowej wokół budynku,
– sprawdzenie stanu technicznego tynków zewnętrznych ze skuciem miejsc słabonośnych, odspojonych.

- **Roboty budowlane:**

– oczyszczenia ścian cokołu oraz ścian przy zejściach do piwnicy,
– wykonanie /uzupełnienie/ cementowego tynku zewnętrznego,
– w przypadku stwierdzenia występowania porażenia grzybami rozkładu pleśniowego, mchem, należy na powierzchni muru przeprowadzić prace odkażające przy użyciu preparatu grzybobójczego,
– wykonanie ocieplenia–metoda „lekka-mokra" styropianem ekstrudowanym XPS o współczynniku λ≤0,032 W/(m*K) i gr. 14 cm z przyklejeniem styropianu do ściany. Powyżej poziomu terenu /cokół/ - mocowanie styropianu na klej z obłożeniem 2xsiatką, ułożeniem narożników aluminiowych przy narożach budynku, ułożeniem listwy startowej, wykonaniem warstw wyrównawczych, gruntujących i nawierzchniowych cokołu z tynku mozaikowego, ziarno 1,4-2,0 mm – wg rozwiązań systemowych /dopuszcza się zastosowanie innych materiałów wykończeniowych elementów zewn. cokołu wg rozwiązań dostępnych na rynku/,
– ponowne ułożenie kostki brukowej /opaski/ na podsypce piaskowej

2. Ocieplenie ścian zewnętrznych kondygnacji nadziemnych z odtworzeniem instalacji odgromowej.

- **Roboty rozbiórkowe:**

– roboty rozbiórkowe prowadzić w sposób nie powodujący uszkodzeń innych elementów budynku,
– demontaż istniejących przewodów instalacji odgromowej – zwody pionowe (z zapewnieniem tymczasowej, zastępczej ochrony odgromowej budynku)
– demontaż istniejących stalowych rur spustowych oraz obróbek blacharskich przeznaczonych do wymiany,
– demontaż istniejących elementów zewnętrznych instalacji elektrycznych /skrzynek elektrycznych/ z zachowaniem szczególnej ostrożności, szczegółowe wytyczne robót wg projektu branży elektrycznej,
– demontaż sygnalizatorów, szyldów, tablic, opraw oświetleniowych, kamer monitoringu, jednostek zewnętrznych klimatyzacji,
– demontaż istniejących elementów zewnętrznych (kratek wentylacyjnych),
– demontaż parapetów zewnętrznych
– sprawdzenie stanu technicznego tynków zewnętrznych ze skuciem miejsc słabonośnych, odspojonych,

- **Roboty budowlane**

- oczyszczenia ścian zewnętrznych,
- ocieplenie ścian zewnętrznych: styropian + tynk cienkowarstwowy silikatowy wykonywany metodą lekką – mokrą z przyklejeniem styropianu do ściany, dodatkowym mocowaniem kołkami plastikowymi w ilości min. 6 szt./m^2, obłożeniem siatką /przy narożach okiennych zastosować dodatkowy fragment siatki o wymiarach min. 20x30cm ułożony pod kątem 45°/ do wysokości min. 2,0m powyżej poziomu terenu zastosować 2x siatkę na kleju/, ułożeniem narożników aluminiowych przy oknach i narożach budynku, ułożeniem listwy startowej, wykonaniem warstw wyrównawczych, gruntujących i nawierzchniowych – wg rozwiązań systemowych. W miejscach gdzie nie projektuje sie wymiany stolarki drzwiowej należy wykonać skos w warstwie docieplenia w kierunku ramy drzwiowej zapewniającej możliwość bezkolizyjnego otwierania drzwi.
  - ✓ materiał izolacyjny:
    - styropian EPS 70 oraz wełna mineralna :
      a. Sz1: Ściany zewnętrzne w starej części budynku: gr. 16 cm, λ= 0,032 W/(m*K)
      b. Sz1: Ścian attyk w starej części budynku: gr. 16 cm, λ= 0,032 W/(m*K)
      c. Sz2: Ściany zewnętrzne w budynku projektowanym gr. 16 cm, λ= 0,032 W/(m*K)
      d. ościeży okiennych i drzwiowych, bocznych powierzchni pilastrów gr. 2 cm λ= 0,032 W/(m*K)

e. Ściany oddzielenia ppoż. pasy międzykondygnacyjne, pasy międzyokienne wełna mineralna gr. 16 cm o współczynniku λ<=0,032 W/mK

- ✓ na ścianach powyżej cokołu wyprawa tynkiem cienkowarstwowym silikatowym, granulacja do 2 mm, wyprawa typu „baranek", kolorystyka wg wskazań Inwestora, zalecane kolory pastelowe
- ✓ na ścianach cokołu wyprawa tynkiem dekoracyjnym, żywicznym, mrozoodpornym, granulacja do 2mm, kolorystyka wg wskazań Inwestora.

- wykonanie obróbek blacharskich zakończenia attyk, połączenia istniejących zadaszeń ze ścianami oraz okapów o zbyt małym wysięgu wraz z uszczelnieniami przeciwwilgociowymi – obróbka z blachy płaskiej w kolorze istniejącego pokrycia.
- odtworzenie instalacji odgromowej jako instalacji podtynkowej: ułożyć przewody odprowadzające i uziemiające w rurkach RL-28 pod warstwą docieplenia, połączenia przewodów odprowadzających ze zwodami wykonać jako śrubowe lub zaciskane, przewody odprowadzające połączyć z istniejącym uziomem wykonanym z bednarki FeZn za pomocą zacisków kontrolnych ZK zainstalowanych w typowych skrzynkach kontrolnych, wykonać badania skuteczności instalacji odgromowej.
- odtworzenie zewnętrznych elementów instalacji elektrycznych i sanitarnych – montaż skrzynek elektrycznych, elementów zewnętrznych oświetlenia, nawiewników wentylacyjnych, zewnętrznych jednostek klimatyzacji – szczegóły wg projektów branżowych,
- ponowny montaż elementów zewnętrznych szyldów i tablic, kamer monitoringu oraz jednostek zewnętrznych klimatyzacji.
- montaż rur spustowych z blachy stalowej powlekanej gr. 0.50 mm w kolorze istniejącego pokrycia dachowego.
- montaż nowych parapetów zewnętrznych z blachy płaskiej powlekanej gr. 0,50mm w kolorze pokrycia dachowego
- montaż nowych kratek wentylacyjnych w ścianach wraz z zachowaniem drożności kanałów.
- **Uwaga: kanały wentylacyjne istniejącego stropodachu w ilości 20 szt. przeznaczone do ewentualnego udrożnienia z wymianą kratek zewnętrznych na elewacji.**

1. DOCIEPLENIE STROPODACHU WENTYLOWANEGO METODĄ PNEUMATYCZNEGO WDMUCHIWANIA GRANULATU Z WYKONANIEM NOWEGO POKRYCIA Z PAPY.

A. Roboty rozbiórkowe:

- roboty rozbiórkowe prowadzić w sposób nie powodujący uszkodzeń innych elementów budynku,
- całkowita rozbiórka istniejących obróbek blacharskich, rur spustowych, rynien wewnętrznych,
- demontaż istniejących przewodów instalacji odgromowej (z zapewnieniem tymczasowej, zastępczej ochrony odgromowej budynku),
- częściowa rozbiórka obróbek z papy na ścianach attykowych,
- rozbiórka obudowy kanału wentylacyjnego,
- demontaż wywiewek kanalizacyjnych, jednostek zewnętrznych klimatyzacji i wentylacji,
- demontaż sygnalizatorów, szyldów, tablic, opraw oświetleniowych, anten TV i internetowych,
- sprawdzenie stanu technicznego tynków zewnętrznych kominów i czapek kominowych ze skuciem miejsc słabonośnych, odspojonych,
- sprawdzenie drożności istniejących kanałów wentylacyjnych,
- sprawdzenie stanu technicznego płyt stropodachu z uwagi na planowane rozmieszczenie paneli fotowoltaicznych. Bezwzględnie zaleca się na etapie wykonawstwa ocieplenia stropodachu granulatem, dokonanie oceny stanu technicznego ww. płyt pokrycia. W przypadku złego lub pogorszonego stanu technicznego tych elementów dokonać korekty rozmieszczenia i mocowania konstrukcji pod panele fotowoltaiczne (np. zastosowanie konstrukcji wsporczej w postaci belek stalowych w miejscu istniejących ścianek ażurowych stropodachu lub inne podobne rozwiązania)

B. Roboty budowlane:

- **Wykonanie ocieplenia stropodachu budynku granulatem z wełny mineralnej λ≤0,037 W/mK o grubości 25 cm.**
  Kolejność robót:
  - ➢ wykonanie otworów technologicznych o wymiarach 50x50cm (min.40x40cm) w płytach dachowych, przez które będą mogły być wprowadzone przewody agregatów nasypowych,
  - ➢ wykonanie otworów pod kominki wentylacyjne o śr.110 mm /szt.14/,
  - ➢ wykonanie przebić pod otwory nawiewne o wym. 20x30cm /szt.20/,
  - ➢ wdmuchanie pneumatyczne warstwy granulatu z wełny mineralnej w celu uzyskania ostatecznej warstwy ocieplenia wynoszącej odpowiednio 25cm o wsp. λ≤0,037W/mK (należy uwzględnić co najmniej 5,5% naddatku na osiadanie usypanej warstwy izolacji),
  - ➢ montaż kratek wentylacyjnych 20x30cm ze stali nierdzewnej w otworach wentylacyjnych stropodachu (w ścianach zewnętrznych). Kratki wentylacyjne montować w ścianach na wysokości min. 5 cm ponad poziom projektowanego docieplenia z granulatu. W razie kolizji kratek nawiewnych z projektowanym ociepleniem z granulatu należy wykonać kanały nawiewne w warstwie docieplenia z rur PVC,
  - ➢ po wykonanych pracach w wybite otwory zabezpieczyć blacha stalową gr.3mm lub zabetonować z wykonaniem obróbek z papy podkładowej i z papy termozgrzewalnej wierzchniego krycia.

- **Remont kominów wentylacyjnych:**
- naprawa lokalnych pęknięć / zarysowań / odspojeń kominów wentylacyjnych: wykonanie w miejscach stwierdzonych uszkodzeń tynków cementowych kategorii II,
- uzupełnienie odspojonych żelbetowych elementów czapek kominowych - odsłonione pręty zbrojeniowe należy obłożyć siatką metalową, a następnie wykonać „obrzutkę" z zaprawy cementowej naprawczej,
- wykonanie rusztu z profili aluminiowych pod obudowy kominów wentylacyjnych,
- wykonanie obudowy kominów z blachy płaskiej na rąbek stojący gr. 0,50 mm, wykonanie obróbek blacharskich kominów z blachy płaskiej gr. 0,50 mm - w kolorze do uzgodnienia z Inwestorem – zalecany ciemny grafit,
- montaż kratek wentylacyjnych zewnętrznych na kominach – kratki ze stali nierdzewnej,
- montaż wywiewek wentylacyjnych i kanalizacyjnych ponad pokrycie dachu – szczegóły wg branży sanitarnej,
- **Pokrycie dachu:**
- docieplenie ścian attykowych od strony wewnętrznej płytami z wełny mineralnej λ≤0,032 W/(m*K) gr. 5 cm, z obłożeniem siatką, wykonaniem warstw wyrównawczych, gruntujących,
- oczyszczeni, osuszenie podłoża istniejącego pokrycia z papy,
- wykonanie nowych rynien wewnętrznych z blachy powlekanej gr. 0.5mm – na odcinku 100cm przed koszem rynnowym,
- w razie konieczności uzupełnić obróbki wokół nadbudówek (attyki, kominy itp.) klinami wybiegowymi,
- naprawa istniejących warstw pokrywczych dachu poprzez naklejenie łat w miejscach szczególnie zniszczonych, oraz zakitowanie lokalnych nieszczelności i wyrównanie istniejącego pokrycia,
- wykonanie nowej warstwy pokrycia z papy termozgrzewalnej gr. 5.2 mm z przyklejeniem do istniejących nawierzchni, papę należy zgrzewać na całej szerokości arkusza za pomocą palnika,
- papę należy układać pasami równoległymi do okapu, łącząc ją na zakłady nie mniejsze niż: 10 cm – zakład podłużny, 15 cm – zakład poprzeczny, zakłady wykonywać zgodnie z kierunkiem spływu wody,
- obróbki pionowe wokół elementów wystających ponad dach /kominy, attyki/ wykonać z papy termozgrzewalnej z odpowiednio większym spadkiem, układanej na klinach wybiegowych. Montaż papy powyżej klinów do elementów murowych za pomocą listew aluminiowych oraz kotew rozprężnych.
- wykonanie rur spustowych dachu wyższego - ø150 cm z blachy powlekanej gr. 0,5mm,
- **Elementy zewnętrzne:**
- Wykonanie nowych obróbek blacharskich elementów ponad dachem z blachy stalowej powlekanej gr. 0.5 mm w kolorze do uzgodnienia z Inwestorem – zalecany ciemny grafit,
- Montaż elementów instalacji sanitarnych i elektrycznych (jednostek zewnętrznych klimatyzacji i wentylacji, instalacji fotowoltaicznej itp.) – szczegóły wg projektów branżowych,
- montaż sygnalizatorów, szyldów, tablic, opraw oświetleniowych, anten TV i internetowych,
- remont klap wyłazowych na dach – szczegóły wg zestawienia stolarki,
- odtworzenie elementów instalacji odgromowej – wg branży elektrycznej,
- **Roboty rozbiórkowe:**

- roboty rozbiórkowe prowadzić w sposób nie powodujący uszkodzeń innych elementów budynku,
- demontaż pokrycia dachowego w miejscach trudnodostępnych do ułożenia izolacji.
- sprawdzenie szczelności pokrycia dachowego w miejscach widocznych zacieków oraz ich likwidacja

3. <u>Adaptacja części pomieszczeń na Gminne Centrum Kultury</u>

W pomieszczeniach piwnicy stwierdzono:

- poziom zawilgocenia w strefie przypodłogowej
- wielkość zawilgocenia określono jako średnio silne
- w pomieszczeniach niewykończonych piwnicy tynki w strefie przypodłogowej obsypują się
- w pomieszczeniach remontowanych widoczne lekkie naloty grzybów pleśniowych

Roboty remontowe i wykończeniowe

- oczyszczenie murów od wewnątrz obiektu ze zwietrzałych tynków oraz brudu.
- skucie istniejącego tynku na ścianach wewnętrznych (kondygnacja piwnicy)
- w przypadku stwierdzenia występowania porażenia grzybami rozkładu pleśniowego, mchem, grzybem, należy na powierzchni muru przeprowadzić prace odkażające przy użyciu preparatu grzybobójczego,
- wzmocnić strukturę ścian preparatami gruntującymi dostosowanymi do wielkości
- wykonanie tynku cem-wap na ścianach istniejących
- wykonanie ścian działowych zgodnie z rzutami poszczególnych kondygnacji

4. <u>Wymiana stolarki okiennej.</u>

- **Roboty rozbiórkowe:**
- roboty rozbiórkowe prowadzić w sposób nie powodujący uszkodzeń innych elementów budynku,

- stolarka okienna do wymiany wg oznaczeń na rzutach kondygnacji,
- wykucie istniejącej stolarki okiennej z wyjęciem ościeżnic i parapetów zewnętrznych blaszanych,
- demontaż krat okiennych

- **Roboty budowlane:**

- montaż stolarki okiennej - trzykomorowy system profili aluminiowych z izolacją termiczną, w naświetlach w części budynku poczty szyba wewnętrzna P4, szyba zewnętrzna O2 (okno nr O15 - parter 2 szt., piętro 2 szt.),na kondygnacji piwnicy szyba wewnętrzna P2, szyba zewnętrzna O2 (okno nr O1- 1 szt., O2 - 2 szt., O3 - 1 szt., O4 - 1 szt., O5 1 szt.), pozostałe wymieniane okna szyba zespolona O2 (okno nr O6 - O14, O16), dwukomorowe spełniające wymagania PN-EN 1279-1:2006 i PN-EN 1279-5:2011 o Ug= 0,5 W/mK, współczynnik przenikania ciepła dla całej konstrukcji Uw< 0,9 W/m^{2}K, kolor ślusarki niestandardowy RAL – do uzgodnienia z Inwestorem, obwodowo uszczelnienie z konstrukcją budynku za pomocą systemowego fartucha epdm GF200, szczegóły wg wykazu stolarki,
- stolarka drzwiowa zewnętrzna - trzykomorowy system profili aluminiowych z izolacją termiczną, głębokość konstrukcyjna ościeżnicy 78mm, głębokość konstrukcyjna skrzydła drzwiowego 78mm, zawiasy rolkowe minimum 3 szt. na skrzydło, zamek zapadkowy, samozamykacz, dwustronnie klamka, szkło zespolone O2, dwukomorowe spełniające wymagania PN-EN 1279-1:2006 i PN-EN 1279-5:2011 o Ug= 0,5 W/mK, współczynnik przenikania ciepła dla całej konstrukcji Ud < 1,30 W/m2K, kolor ślusarki niestandardowy RAL – do uzgodnienia z Inwestorem, obwodowo uszczelnienie z konstrukcją budynku za pomocą systemowego fartucha epdm GF200.
- stolarka drzwiowa wewnętrzna - drzwi wewnętrzne aluminiowe jednoskrzydłowe i dwuskrzydłowe, jednokomorowy system profili aluminiowych bez izolacji termicznej, głębokość konstrukcyjna ościeżnicy 52mm, głębokość konstrukcyjna skrzydła 52mm, zawiasy wrębowe minimum 2 szt. na skrzydło, zamek zapadkowy, samozamykacz – wg wykazu, dwustronnie klamka, światło przejścia po otwarciu drzwi o ∠ 900/900mm x 2000mm, szyba pojedyncza bezpieczna, spełniająca wymagania PN-EN 12150-1:2015 lub bezpieczna, warstwowa spełniająca wymagania PN-EN ISO 121543-2:2011 i PN-EN ISO 12543-6:2011, kolor ślusarki niestandardowy RAL – do uzgodnienia z Inwestorem,
- drzwi płycinowe z okleiną, drzwi płytowe w komplecie z ościeżnicami i obudową ościeży, pełne i szklone, w łazience z kratką nawiewną, na drogach ewakuacyjnych należy zamontować samozamykacze.
- przed wykonaniem otworów w świetle muru należy ustalić producenta stolarki drzwiowej. Dostosować wymiary otworów wg wytycznych producenta.
- samozamykacze wg wskazań na rzutach kondygnacji
- montaż podokienników blaszanych z blachy powlekanej gr. 0,50 mm /w kolorze pokrycia dachowego/,
- montaż parapetów wewnętrznych – wykorzystać istniejące
- montaż nawiewników ciśnieniowych w nowoprojektowanej stolarce okiennej,
- uzupełnienie tynków wewnętrznych – zaprawą gipsową oraz gładzią gipsową, malowanie farbami akrylowymi, /dopuszcza się malowanie ościeży w całości w kolorze białym, w przypadku uszkodzenia lamperii olejnych na ścianach odtworzyć kolor pierwotny/
- przed zamówieniem stolarki bezwzględnie dokonać pomiarów otworów na budowie. Dostosować wymiary stolarki do otworów okiennych

5. <u>Wykonanie nowej technologii kotłowni gazowej wspomaganej wraz z modernizacją instalacji c.o. oraz wymiana źródeł ciepła CWU</u>

Roboty wykonać wg. projektu branży sanitarnej.

6. <u>Remont elementów murowych</u>

- oczyszczenia ścian z luźnego materiału
- uzupełnienie brakujących tynków zewnętrznych – wykonanie warstwy z kleju zbrojonego siatką z włókna szklanego z gruntowaniem środkami wzmacniającymi podłoże (dostosować rodzaj wyprawy do istniejącej),
- wyprawa tynkiem dekoracyjnym, żywicznym, mrozoodpornym, granulacja do 2mm, kolorystyka wg wskazań Inwestora

7. <u>Odtworzenie opaski odwadniającej wokół budynku.</u>

Dla prawidłowego funkcjonowania obiektu zaprojektowano odtworzenie opaski odwadniającej wokół budynku oraz nawierzchni utwardzeń z kostki brukowej po wykonaniu robót izolacyjnych ścian fundamentowych /cokołów/.
Nawierzchnię utwardzeń odtworzyć z kostki brukowej pochodzącej z demontażu. Zachować istniejącą szerokość opasek. W przypadku uszkodzenia elementów podczas ich demontażu należy uszkodzone elementy wymienić na nowe równoważne. Kostkę brukową ułożyć na podłożu cementowo - piaskowym.
Roboty rozbiórkowe:

- Rozbiórka istniejących utwardzeń z kostki brukowej,

Roboty odtworzeniowe:

- Ułożenie nawierzchni z kostki brukowej,

- Odtworzyć istniejącą niweletę utwardzeń z zachowaniem poziomów oraz spadków. Przez rozpoczęciem robót rozbiórkowych zaleca się inwentaryzację geodezyjną poziomu rozbieranych utwardzeń.

Konstrukcja nawierzchni - opaska istniejąca - ułożenie kostki po dociepleniu ścian fundamentowych:

- kostka brukowa betonowa istniejąca do ponownego ułożenia,
- podsypka piaskowa 1,0-3,0 cm
- roboty ziemne wg PN-S-02205.

Konstrukcja nawierzchni - odtworzenie opaski - ułożenie kostki po dociepleniu ścian fundamentowych /miejsca po trylince oraz płytach betonowych/:

- kostka brukowa betonowa - 6,0cm,
- podłoże z piasku stabilizowanego cementem R_m=2,5MPa: - 12 cm
- warstwa odsączająca z piasku wielofrakcyjnego stabilizowanego mechanicznie Is ≥ 0,98 - gr. 5 cm
- roboty ziemne wg PN-S-02205.

Kostka brukowa (istniejąca do ponownego montażu, wymienić jedynie uszkodzone), spoiny wypełnić zaprawą cementową.
Zachować istniejące spadki oraz poziomy utwardzeń, zaleca się zachowanie min.1% spadku od budynku.
Powierzchnia opasek przeznaczonych do rozbiórki /przy założeniu szerokości rozbieranych utwardzeń do 80cm od obrysu budynku/– szczegóły wg. rys. PZT.

8. Elementy zewnętrzne.

- podokienniki zewnętrzne – z blachy płaskiej w kolorze pokrycia,
- system rynnowy - rynny i rury spustowe stalowe,
- elementy oświetlenia zewnętrznego oraz kamery monitoringu - wg. branży elektrycznej,
- zwody pionowe instalacji odgromowej - wg. branży elektrycznej,

Rozwiązania funkcjonalne, techniczne i materiałowe - branża sanitarna

Rozwiązania funkcjonalne, techniczne i materiałowe - branża elektryczna

Instalacja odgromowa

Zgodnie z wyliczeniem wskaźnika zagrożenia piorunowego zagrożenie średnie, ale ochrona wymagana ze względu na obiekt użyteczności publicznej. Zwody poziome na dachu wykonać z drutu aluminiowego AL Φ 8mmmocowanym na uchwytach dachowych. Przewody odprowadzające wykonać z drutu AL Φ 8 mm na uchwytach z kołkiem. Złącza kontrolne ZK zainstalować w skrzynkach o wymiarach 140x100 mm. Uziomy istniejące z bednarki. Połączenie uziomu ze złączem ZK wykonać za pomocą bednarki FeZn 25x4mm. Dopuszcza się wykonanie toku uziemiającego z bednarki ocynkowanej.
Po wykonaniu instalacji odgromowej wykonać pomiary rezystancji uziemienia uziomów. Wartość rezystancji uziemienia Ru <10 omów. Jeśli wartość rezystancji uziomów będzie > 10 omów, to uziom należy rozbudować o kolejne pręty, tak, żeby uzyskać wymaganą rezystancję uziemienia.
Całość prac wykonać zgodnie z obowiązującymi przepisami i normami. Po wykonaniu prac instalacyjnych należy dokonać pomiarów - rezystancji uziemienia uziomów.

5.6.2. Dobudowa klatki schodowej z platformą dla osób niepełnosprawnych - nr 2 na planszy PZT

Dane ogólne

Budynek zaprojektowano w zachodniej części działki nr 215/8 w dobudowie do istniejącego budynku nr 1 i w odległości 7,13 do 7,70 m od zachodniej granicy działki.
Projektowany budynek o dwóch kondygnacjach nadziemnych, podpiwniczony. Bryłę budynku tworzy prostopadłościan, zbudowany na podstawie prostokąta o wymiarach 5,87x 6,58 m, przykryty stropodachem pełnym jednospadowym o nachyleniu połaci 3%. Wejście główne od strony południowej. Na działce, przy budynku zaprojektowano utwardzone opaski oraz w pobliżu place postojowe dla pojazdów użytkowników, w tym dwa miejsca dla pojazdów osób niepełnosprawnych. Połączenie komunikacyjne z kondygnacjami budynku istniejącego nr 1 projektowaną klatka schodową oraz platformą obudowaną dla osób niepełnosprawnych (z 4 przystankami: na kondygnacji piwnic, na poziomie wejścia do budynku z zewnątrz oraz na kondygnacji parteru i I piętra).
Połączenie budynku z drogą publiczną za pomocą istniejącego zjazdu z drogi publicznej.

Dane funkcjonalno – technologiczne /program użytkowy/.

Budynek będzie pełnił funkcję klatki schodowej zapewniającej prawidłową komunikacje pionową z pomieszczeniami piwnic, parteru i I pietra budynku istniejącego nr 1. W budynku zaprojektowano platformę obudowaną dla osób niepełnosprawnych (z 4 przystankami: na kondygnacji piwnic, na poziomie wejścia do budynku z zewnątrz oraz na kondygnacji parteru i I piętra).

Dane techniczne

- Powierzchnia zabudowy - 37,50 m^2
- Powierzchnia użytkowa - 82,80 m^2
- Kubatura - 424,40 m^3
- Wysokość obiektu -7,68 m

– liczba kondygnacji - 2 nadziemne + piwnice
– materiał ścian - murowane, cegła, bloczki gazobetonowe, betonowe
– materiał pokrycia - papa

Wykaz pomieszczeń

Wykaz pomieszczeń piwnicy					
Nr	**Nazwa pomieszczenia**	**Posadzka**	**Pow. Użytkowa m2**	**Okładziny stropu**	**Okładziny ścian**
-1.1	Klatka schodowa	Gres	3,60	Tynk gipsowy	Tynk cem-wap, lamperia do wys. 1,60 m, farba lateksowa zmywalna
-1.2	Korytarz	Gres	9,60	Tynk gipsowy	Tynk cem-wap., farba lateksowa zmywalna
-1.3	Pom. gospodarcze	Gres	11,20	Tynk gipsowy	Tynk cem-wap, lamperia do wys. 1,60 m, farba lateksowa zmywalna
-1.4	Winda	-	3,30	-	Tynk cem-wap,
		Razem powierzchnia użytkowa	**27,70**		

Wykaz pomieszczeń parteru					
Nr	**Nazwa pomieszczenia**	**Posadzka**	**Pow. Użytkowa m2**	**Okładziny stropu**	**Okładziny ścian**
0.1	Klatka schodowa	Gres	5,60	Tynk gipsowy	Tynk cem-wap, lamperia do wys. 1,60 m, farba lateksowa zmywalna
0.2	Korytarz	Gres	9,90	Tynk gipsowy	Tynk cem-wap., farba lateksowa zmywalna
0.3	Klatka schodowa	Gres	8,80	Tynk gipsowy	Tynk cem-wap, lamperia do wys. 1,60 m, farba lateksowa zmywalna
0.4	Winda	-	3,20	-	Tynk cem-wap,
		Razem powierzchnia użytkowa	**27,50**		

Wykaz pomieszczeń piętra					
Nr	**Nazwa pomieszczenia**	**Posadzka**	**Pow. Użytkowa m2**	**Okładziny stropu**	**Okładziny ścian**
1.1	Klatka schodowa	Gres	6,20	Tynk gipsowy	Tynk cem-wap, lamperia do wys. 1,60 m, farba lateksowa zmywalna
1.2	Klatka schodowa	Gres	10,30	Tynk gipsowy	Tynk cem-wap, lamperia do wys. 1,60 m, farba lateksowa zmywalna
1.3	Klatka schodowa	Gres	7,80	Tynk gipsowy	Tynk cem-wap, lamperia do wys. 1,60 m, farba lateksowa zmywalna
1.4	Winda	-	3,30	-	Tynk cem-wap,
		Razem powierzchnia użytkowa	**27,60**		

Wysokość pomieszczeń projektowanych:

Projektowana wysokość użytkowa
– min. 2,90 m (piwnice)
– min. 3,20 m (parter)
– min. 3,20 m (I piętro)

Obiekt usytuowano w odległości:

– Ok. 31,38 - 32,02 m od południowej granicy działki
– Ok. 21,80 - 21,99 m od północnej granicy działki
– Ok 7,13 do 7,70 m od zachodniej granicy działki.

Konstrukcja budynku – tradycyjna, murowana z elementami żelbetowymi.

- Fundamenty żelbetowe z betonu C25/30 (B30) W8.
- Ściany fundamentowe i piwnic z bloczków betonowych klasy B20
- Ściany zewnętrzne z bloczków z betonu komórkowego gr. 24 cm
- Dach o konstrukcji drewnianej z pełnym deskowaniem pokryty papą termozgrzewalną
- stolarka drzwiowa i okienna aluminiowa lub pcv;
- kolorystyka obiektów dostosowana do otoczenia, kolorystyka wnętrza budynku obsługi do uzgodnienia na etapie realizacji,

Wyposażenie budynku w instalacje:

- wentylacji grawitacyjnej
- instalacją grzewczą
- instalację elektryczną oświetleniową i gniazd wtykowych, siłową,
- odgromową;

- teletechniczną
  - ✓ system monitoringu zewnętrznego i wewnętrznego

Zatrudnienie /na podstawie danych uzyskanych od Inwestora/:

W budynku nr 2 nie przewidziano pomieszczeń na stały pobyt osób i bez zatrudnienia. Dla prac porządkowych i sprzątania – obecny pracownik obsługujący budynek nr 1. W projektowanym budynku nie zachodzi praca o charakterze brudzącym.

Pomieszczenia higieniczno-sanitarne.

Istniejące i projektowane w budynku nr 1.

Pomieszczenie socjalne.

Istniejące i projektowane w budynku nr 1.

Dostęp dla osób niepełnosprawnych w budynku nr 1 i nr 2

Zapewniono dostępność dla osób niepełnosprawnych od zjazdu z drogi poprzez projektowane utwardzenia do budynku, placów postojowych - zgodnie z Konwencją o prawach osób niepełnosprawnych (Dz. U. z 2012 r. poz. 1169 oraz z 2018 r. poz. 1217) oraz **osoby starsze** (art. 5 ust. 1 pkt 4 ustawy Prawo Budowlane)

- ✓ Dostęp do pomieszczeń bezpośrednio z przylegających utwardzeń przy wejściu w postaci odpowiednio wyprofilowanego utwardzenia terenu.
- ✓ Dostęp do pomieszczeń na kondygnacje piwnic, parteru i I piętra w budynku nr 1 – projektowana platforma dla osób niepełnosprawnych w budynku nr 2 (z 4 przystankami: na kondygnacji piwnic, na poziomie wejścia do budynku z zewnątrz oraz na kondygnacji parteru i I piętra).
- ✓ W budynku nr 1 pomieszczenie socjalne, obsługi– wymiary, przejścia, otwory - spełniające wymogi dostępu dla osób niepełnosprawnych,
- ✓ W budynku nr 1 wc, łazienki - wymiary, szerokości pom., osprzęt – spełniające wymogi dostępu dla osób niepełnosprawnych.
- ✓ Szerokości i wymiary otworów drzwiowych, przejść, dostosowano do potrzeb osób niepełnosprawnych.

Szczegółowe rozwiązania materiałowe – roboty budowlane

I. Roboty przygotowawcze

- **Roboty rozbiórkowe, przygotowawcze:**
  - rozbiórka utwardzeń terenu w obrębie planowanej inwestycji,
  - rozbiórka sieci i przyłączy w obrębie planowanej inwestycji,
- **Tyczenie budynku:**
  - wykonać przy udziale osoby uprawnionej (geodety z uprawnieniami),
  - zakres robót geodezyjnych :
    - ➢ przed rozpoczęciem inwestycji ewentualna aktualizacja występującego na placu budowy uzbrojenia podziemnego,
    - ➢ wyznaczenie osi konstrukcyjnych obiektów projektowanych,
    - ➢ wytyczenie fundamentów obiektów projektowanych,
  - zaleca się stałą obsługę geodezyjną dla potrzeb budowy,
- **Odwodnienie wykopów na okres budowy.**

Przed wykonywaniem robót ziemnych zapewnić prawidłowe odwodnienie terenu przyszłych wykopów. Nie zaleca się prowadzenia prac ziemnych poniżej zwierciadła wody poziomu zasadniczego bez uprzedniego jego obniżenia. Prace ziemne i fundamentowe proponuje się prowadzić w okresach suchych, co pozwoli ograniczyć zakres prac dodatkowych w tym zakres odwadniania.

- **Odwodnienie budynku na okres eksploatacji.**

Zaprojektowano odprowadzenie wód opadowych z dachu budynku – na tereny biologicznie czynne przy projektowanym obiekcie. Zaprojektowano opaskę przy budynku na podbudowie cementowo – piaskowej ze spadkiem od budynku.

II. Roboty ziemne :

- wykopy fundamentowe w gruncie kat. III wykonywane mechanicznie i ręcznie,
- w trakcie wykonywania wykopów zachować szczególną ostrożność. W obrębie projektowanych robót ziemnych istnieje możliwość wystąpienia niezidentyfikowanego uzbrojenia podziemnego oraz wystąpienia istniejących elementów przeznaczonych do rozbiórki (przyłącza i sieci, fundamenty istniejącego budynku),
- **niedopuszczalne jest posadowienie na gruncie nienośnym bądź nasypowym,**
- rodzaj i stan gruntu sprawdzić pod względem nośności z gruntem przyjętym do obliczeń statycznych,
- przed wykonaniem robót ziemnych należy zapewnić prawidłowe odwodnienie terenu przyszłych wykopów
- fundamenty należy posadowić na gruncie nośnym - poziom posadowienia: **-4,95 m = 218.80 m n.p.m.,**
- założono posadowienie na warstwach :
  - rumosze i zwietrzeliny gliniaste (gliny pylaste z okruchami margla o IL≤0,10 /w-wa IV i V/.
- zabrania się posadowienia na warstwach :

a) gruntach nienośnych,
b) warstwach organicznych,

- pod fundamentami warstwa grubości 10 cm podkładu betonowego C8/10 (B10),
- pod warstwą chudego betonu dla glin pylastych, pyłów wykonać podbudowę:
  a) warstwa piasku stabilizowanego cementem o Is>=0,98 o gr. 20 cm,
- w przypadku wystąpienia gruntów nie nośnych bądź nasypów organicznych zastosować wymianę gruntu na tłuczeń wielofrakcyjny 0,0-63mm o Is>=0,98 do poziomu gruntu nośnego,
- chronić wykopy przed zalewaniem i przemarzaniem,
- przed rozpoczęciem robót doprowadzić do osuszenia gruntu w poziomie posadowienia,
- wykopy, nasypy, zagęszczenia gruntu przed wykonaniem fundamentów zgłosić do odbioru uprawnionemu geologowi,
- **zalecany stały nadzór uprawnionego geologa,**

Zasypanie wykopów :

- zasypanie wykopów przy budynku gruntem / mieszanka gruntu spoistego z piaskiem/, z prawidłowym zagęszczeniem warstwami do 20 cm.

Uwaga!!!

Badanie geotechniczne jest badaniem punktowym. W związku z powyższym w podłożu należy się lokalnie spodziewać warunków odmiennych od opisanych. Lokalizację stref obejmujących wymianę gruntu oraz grubość projektowanej podbudowy zweryfikować na budowie w trakcie odbioru wykopów przez upragnionego geologa.

III. Roboty budowlane.

1.Wykopy fundamentowe - w gruncie kat. III i II wykonywane mechanicznie i ręcznie.

Posadowienie fundamentów dla budynku zaprojektowano na rzędnych: -4.95 = 218.80 m n.p.m. W przypadku wystąpienia gruntu nie nośnego bądź nasypów organicznych zastosować wymianę gruntu na tłuczeń wielofrakcyjny 0,0-63,0mm o Is>=0,98 do poziomu gruntu nośnego. Bezpośrednio pod fundamentami podkład z betonu C8/10 minimum gr. 10 cm. Pod warstwą chudego betonu wykonać podbudowę z piasku stabilizowanego cementem o Is>=0,98 o gr. 10 - 20 cm. Niedopuszczalne jest posadowienia na gruncie nienośnym bądź nasypowym. Wykopy powinny być odebrane przez uprawnionego geologa. Chronić wykopy przed zalewaniem wodami opadowymi i przemarzaniem. Wykopy, nasypy, zagęszczenia gruntu przed wykonaniem fundamentów zgłosić do odbioru uprawnionemu geologowi.

2.Ławy fundamentowe - żelbetowe z betonu C25/30 (B30) o stopniu wodoszczelności W8, zbrojone stalą B500SP, otulenie 50 mm. Bezpośrednio pod fundamentami podkład z betonu C8/10 minimum gr.10 cm. Poziom posadowienia: patrz rzut fundamentów. Zbrojenie podłużne trzonu ławy #12, strzemiona #8 co 25cm, dodatkowo w narożach należy zastosować dodatkowe łącznikowe zbrojenie 6#12. Podczas betonowania ław fundamentowych należy w nich umieścić zbrojenie łącznikowe dla trzpieni i podwalin dokładnie opisane na rysunkach konstrukcyjnych. Wykonać podłączenie bednarki ocynkowanej FeZn25 20x4mm do zbrojenia ław fundamentowych w miejscach zaznaczonych na rysunkach branży elektrycznej.

3.Ściany fundamentowe – murowane z bloczków betonowych klasy co najmniej C16/20 na zaprawie cementowej M5 z dodatkowymi trzpieniami i wieńcami, lub betonowe wylewane z betonu klasy C25/30, zbrojone stalą B500SP.

4.Trzpienie - zaprojektowano jako żelbetowe z betonu C25/30 zbrojone stalą B500SP, otulenie 30 mm. Zbrojenie główne #12, strzemiona #8, zbrojenie główne łączyć ze zbrojeniem łącznikowym wypuszczonym z fundamentów na zakład z jednoczesnym zagęszczeniem strzemion, również na ewentualnych łączeniach zbrojenia trzpieni na długości zagęszczać strzemiona.

5.Filarki (występ ppoż) - zaprojektowano jako żelbetowe z betonu C25/30 zbrojone stalą B500SP, otulenie 30 mm. Zbrojenie główne #12, strzemiona #8, filarki kotwione do ściany budynku istniejącego łącznikami #8 za pomocą żywic hybrydowych do materiałów murarskich.

6.Podciągi, żebra, belki - zaprojektowano jako monolityczne, żelbetowe, z betonu klasy C25/30zbrojone stalą B500SP, otulenia dla podciągów – 30mm Zbrojenie główne z prętów #12, #16, strzemiona #8. Oparcie elementów na słupach i trzpieniach żelbetowych oraz na murze na poduszkach betonowych gr. min. 15 cm z betonu klasy C16/20. W narożach elementów zastosować dodatkowe zbrojenie z prętów zakrzywionych #12. Minimalna długość oparcia – 25 cm.

7.Nadproża – nadproża drzwiowe i okienne zaprojektowano jako monolityczne, żelbetowe, z betonu klasy C25/30zbrojone stalą B500SP, otulenie 30 mm. Zbrojenie główne z prętów #12, #16, strzemiona #8. Oparcie elementów na słupach żelbetowych, trzpieniach oraz na murze na poduszkach betonowych gr. min. 15 cm z betonu klasy C16/20. Minimalna długość oparcia – 25 cm. Dopuszcza się zastosowanie nadproży z prefabrykowanych elementów betonowych dobranych do przyjętych obciążeń.

Nadproża ścian działowych wykonać jako naproża prostokątne szer. 12cm z prefabrykowanych elementów betonowych – długość poszczególnych nadproży wg rzutów kondygnacji. Oparcie belek na murze, na poduszkach betonowych C12/15 gr. 10 cm, minimalna głębokość oparcia – min. 10 cm.

8.Wieńce -wieńce monolityczne żelbetowe z betonu klasy C25/30, zbrojenie stalą B500SP, otulenie 25 mm. Zbrojenie podłużne #12, strzemiona #8 co 25cm. W narożach zastosować dodatkowe zbrojenie z prętów zakrzywionych #12. Podczas betonowania

wieńców należy w nich umieścić zbrojenie łącznikowe dla trzpieni. Łączenie prętów w wieńcach oraz innych elementach żelbetowych na zakład minimum 60cm.

9.Schody wewnętrzne - schody płytowo-żebrowe, monolityczne żelbetowe, wylewane z betonu C25/30 zbrojone stalą B500SP. Grubość płyty nośnej – 12 cm. Zbrojenie główne #10, zbrojenie rozdzielcze #8 co 20cm. Otulenia – 20mm. Okładziny schodów – płytki nastopnicowe i podstopnicowe, gresowe, profilowane, antypoślizgowe, cokoliki gresowe, dostosowane do okładzin schodów.

10. Ściany murowane kondygnacji nadziemnych – ściany zewnętrzne nośne zaprojektowano jako murowane z bloczków z betonu komórkowego kl. 600 gr. 24 cm na zaprawie cementowo-wapiennej M5. Połączenie ścian zewnętrznych trzpieniami na łączniki murowe układane w spoinach ścian.

11. Ściany działowe:

- zaprojektowano jako murowane z bloczków z betonu komórkowego gr. 12 cm na zaprawie cementowo-wapiennej M5 ze zbrojeniem poziomym 2#8 w co trzeciej spoinie.
- w pomieszczeniach „mokrych" - murowane z cegły ceramicznej kratówki gr. 12 cm klasy „10" na zaprawie cementowo-wapiennej M5 ze zbrojeniem poziomym 2#8 w co trzeciej spoinie,
- obudowa pionów kanalizacyjnych - zaprojektowano z płyt GK do pomieszczeń mokrych na stelażu z profili U30 .

12. Stropodach –stropodach o konstrukcji drewnianej z deskowaniem pełnym z izolacją z wełny mineralnej gr. 20cm i pokryciem z papy termozgrzewalnej. Stropodach ze spadkiem o nachyleniu 3% z odprowadzeniem wody deszczowej za pomocą systemu rynien i rur spustowych. Konstrukcja warstw stropodachu wg rysunków przekrojów.

13. Pokrycie dachu, obróbki blacharskie – zaprojektowano pokrycie z papy termozgrzewalnej wierzchniego krycia gr. 5.2mm z przyklejeniem do nawierzchni z papy podkładowej zamontowanej mechanicznie. Papę zgrzewać na całej szerokości arkusza z zachowaniem wymaganych zakładów i kierunków układania papy. Obróbki pionowe wokół elementów wystających ponad płaszczyznę dachu /kominy, attyki/ wykonać z papy termozgrzewalnej z odpowiednio większym spadkiem, układanej w klinach wybiegowych. Odprowadzenie wód deszczowych za pomocą rynien i rur spustowych. Obróbki blacharskie z blachy płaskiej powlekanej gr. 0.50mm w kolorze pokrycia. Rury spustowe stalowe – fi 100mm. Pokrycie dachu spełniające parametr – NRO.

14. Trzony wentylacyjne, spalinowe –w części budynku objętej opracowaniem zaprojektowano system wentylacji mechanicznej, szczegóły wg. projektu technicznego branży sanitarnej. W pozostałej części budynku nieobjętej opracowaniem wentylacja grawitacyjna istniejąca.

Przewód spalinowy zewnętrznego kotła gazowego zaprojektowano jako systemowy wg. technologii wybranego producenta przy zewnętrznej ścianie budynku. Średnica przewody fi 80mm.

15. Izolacje:

a) przeciwwilgociowe:

- pionowa ścian fundamentowych – 2x dyspersyjny lepik asfaltowy na bazie wodnej,
- pozioma stropodachu – 2x papa termozgrzewalna,
- paraizolacja stropodachu - folia paroizolacyjna gr. 0.6mm,
- pozioma posadzki na gruncie - 2x folia PE gr. 0.5mm,
- izolacja pozioma – hydroizolacja – membrana EPDM gr. 1.14mm,
- przeciwwodna w pomieszczeniach „mokrych" typu „folia w płynie" lub dwuskładnikowymi izolacjami bitumicznymi,
- paraizolacja – folia paroizolacyjna,

b) cieplne:

- posadzki na parterze – styropian XPS gr. 10cm o współczynniku λ <=0,032 W/mK,
- stropu nad I piętrem /stropodachu/ – skalna wełna mineralna gr. 20.0 cm o współczynniku λ<=0,032 W/mK,
- ścian nadziemia – styropian EPS70 gr. 16cm o współczynniku λ<=0,032 W/mK, przy oddzieleniach przeciwpożarowych wełna mineralna gr. 16 cm o współczynniku λ<=0,032 W/mK,
- ścian fundamentowych /cokołu/ – płyty styropianowe XPS gr. 14cm o współczynniku λ<=0,032 W/mK,
- ścian attyki /ocieplenie od wewnątrz/ – wełna mineralna gr. 5,0 cm λ<=0,032 W/mK,

c) izolacyjne:

- folia polietylenowa PE gr. 0.3mm,

16. Podłogi i posadzki.

- gres na zaprawie klejowej, spoinowany, cokoliki wys. 10 cm. Podłoża betonowe pod posadzki zdylatowane / szczeliny wypełnione materiałem plastycznym /. Przy styku posadzki przy schodach wykonać pas płytek w innym, łatwo zauważalnym kolorze,
- wylewka cementowa samopoziomująca 3-5mm,
- posadzka cementowa gr. 12 cm /stropy, spoczniki, płyta żelbetowa/,
- jastrych cementowy gr. 8 cm /podłoga na gruncie/,
- gruntowanie preparatami wzmacniającymi podłoże,

Układ warstw na stropie – wg rys. przekrojów. Nawierzchnia wg rzutów kondygnacji.

17. Stolarka okienna i drzwiowa:

- okna otwieralne pcv - komorowy system profili pcv z izolacją termiczną, w oknach (wymienianych) na kondygnacji piwnicy szyba wewnętrzna P2, szyba zewnętrzna O2, pozostałe wymieniane okna szyba zespolona O2, dwukomorowe spełniające wymagania PN-EN 1279-1:2006 i PN-EN 1279-5:2011 o Ug= 0,5 W/mK, współczynnik przenikania ciepła dla całej konstrukcji Uw< 0,9 W/m^{2}K, kolor ślusarki niestandardowy RAL – do uzgodnienia z Inwestorem, obwodowo uszczelnienie z konstrukcją budynku za pomocą systemowego fartucha epdm GF200,

a) naświetla przeciwpożarowe:

- naświetla nieotwieralne aluminiowe - trzykomorowy system profili aluminiowych z izolacją termiczną, w naświetlach w części budynku poczty szyba wewnętrzna P4, szyba zewnętrzna O2, dwukomorowe spełniające wymagania PN-EN 1279-1:2006 i PN-EN 1279-5:2011 o Ug= 0,5 W/mK, współczynnik przenikania ciepła dla całej konstrukcji Uw< 0,9 W/m^{2}K, kolor ślusarki niestandardowy RAL – do uzgodnienia z Inwestorem, obwodowo uszczelnienie z konstrukcją budynku za pomocą systemowego fartucha epdm GF200,

b) stolarka drzwiowa zewnętrzna:

- trzykomorowy system profili aluminiowych z izolacją termiczną, głębokość konstrukcyjna ościeżnicy 78mm, głębokość konstrukcyjna skrzydła drzwiowego 78mm, zawiasy rolkowe minimum 3 szt. na skrzydło, zamek zapadkowy, samozamykacz, dwustronnie klamka, szkło O2, dwukomorowe spełniające wymagania PN-EN 1279-1:2006 i PN-EN 1279-5:2011 o Ug= 0,5 W/mK, współczynnik przenikania ciepła dla całej konstrukcji Ud < 1,30 W/m^{2}K, kolor ślusarki niestandardowy RAL – do uzgodnienia z Inwestorem, obwodowo uszczelnienie z konstrukcją budynku za pomocą systemowego fartucha epdm GF200.

c) stolarka drzwiowa wewnętrzna:

- drzwi wewnętrzne aluminiowe jednoskrzydłowe i dwuskrzydłowe, jednokomorowy system profili aluminiowych bez izolacji termicznej, głębokość konstrukcyjna ościeżnicy 52mm, głębokość konstrukcyjna skrzydła 52mm, zawiasy wrębowe minimum 2 szt. na skrzydło, zamek zapadkowy, samozamykacz – wg wykazu, dwustronnie klamka, światło przejścia po otwarciu drzwi o ∠ 900/900mm x 2000mm, szyba pojedyncza bezpieczna, spełniająca wymagania PN-EN 12150-1:2015 lub bezpieczna, warstwowa spełniająca wymagania PN-EN ISO 121543-2:2011 i PN-EN ISO 12543-6:2011, kolor ślusarki niestandardowy RAL – do uzgodnienia z Inwestorem,
- przed wykonaniem otworów w świetle muru należy ustalić producenta stolarki drzwiowej. Dostosować wymiary otworów wg wytycznych producenta.
- samozamykacze wg wskazań na rzutach kondygnacji
- montaż podokienników blaszanych z blachy powlekanej gr. 0,50 mm /w kolorze pokrycia dachowego/,
- montaż parapetów wewnętrznych – wykorzystać istniejące
- montaż nawiewników ciśnieniowych w nowoprojektowanej stolarce okiennej,
- uzupełnienie tynków wewnętrznych – zaprawą gipsową oraz gładzią gipsową, malowanie farbami akrylowymi, /dopuszcza się malowanie ościeży w całości w kolorze białym, w przypadku uszkodzenia lamperii olejnych na ścianach odtworzyć kolor pierwotny/
- przed zamówieniem stolarki bezwzględnie dokonać pomiarów otworów na budowie. Dostosować wymiary stolarki do otworów okiennych,

18. Winda osobowa.

- platforma hydrauliczna, o konstrukcji stalowej, samonośnej, przystosowana do przewozu osób niepełnosprawnych. Wymiar kabiny w świetle min. 110x140 cm; napęd elektryczny. Udźwig min. 350 kg, 4 przystanki. Wysokość podnoszenia (różnica poziomów) 3.90m. Kabina dźwigu przelotowa, drzwi kabiny automatyczne teleskopowe 3-panelowe o wymiarach 90x200cm, wykończenie kabiny stal plastykowana i imitacja stali nierdzewnej.
- przed zamówieniem kabin windowych należy określić producenta dźwigu. Dokonać sprawdzenia wymiarów szybów windowych na budowie. Szczegóły montażu wg wytycznych DTR producenta dźwigu.

<u>Uwaga:</u>

<u>Dopuszcza się zastosowanie rozwiązań równoważnych o parametrach nie gorszych od wskazanych pod warunkiem uzgodnienia zamiennego rozwiązania z rzeczoznawcą ds. zabezpieczeń ppoż.</u>

19. Dylatacje.

- podłogowe – profile dylatacyjne systemowe, podłogowe, wykonane w całości z aluminium, o antypoślizgowej powierzchni, do przenoszenia wysokich obciążeń, z wkładka uszczelniającą (dopuszcza się stosowanie wymiennych wkładek elastomerowych). Szczegóły montażu – wg wytycznych producenta systemu
- ścienne – profile dylatacyjne systemowa, ścienne, wykonane w całości z tworzyw sztucznych, stosowany na wykończonych powierzchniach wewnętrznych i zewnętrznych, z wkładką uszczelniającą (dopuszcza się stosowanie wymiennych wkładek). Szczegóły montażu – wg wytycznych producenta systemu.
- wypełnienie szczelin pomiędzy elementami konstrukcyjnymi, a osłonowymi – pianka poliuretanowa PIR.

20. Tynki wewnętrzne.

- tynki wewnętrzne gładkie cementowo - wapienne z gładzią gipsowa lub gipsowe

21. Malowanie wewnętrzne.

- farby akrylowe, zmywalne, kolorystyka w odcieniach pastelowych,

22. Okładziny ścian wewnętrznych.

- ściany zabezpieczone lakierem akrylowym transparentnym do wysokości 1,60m oraz 2,0m – wg wykazu pomieszczeń,

23. Elementy wykończenia wewnętrzne.

- parapety – z polimerobetonu,
- kratki wentylacyjne z PCV z siatką,
- balustrady wewnętrzne i pochwyty – stalowe, ze stali nierdzewnej, z poręczami na wys. 1,10 m, balustrady wypełnione poziomo prętami ze stali nierdzewnej min. fi 12x1,5mm (min. 4 szt.),
- narożniki ochronne - rozwiązania systemowe np. narożniki z tworzywa na profilach aluminiowych,

24. Tynki zewnętrzne.

- ocieplenie ścian – styropian EPS 70 oraz wełna mineralna gr. 16cm, o współczynniku λ<=0,032W/mK, na cokole styropian XPS gr. 14cm λ<=0,032W/mK. Mocowanie na masy klejowe i łączniki PCV – zgodnie z technologią systemu. Układ warstw podkładowych, siatki, gruntowanie – wg technologii systemowej. Listwy startowe z profili metalowych, narożniki przyokienne i w narożach ścian. Ościeża przy oknach ocieplone płytami gr. 2 cm o współczynniku λ=0,032W/mK.
- tynki zewnętrzne – systemowe, silikonowe, w kolorach pastelowych, na ociepleniu,
- Faktura – baranek o uziarnieniu do 1,5 mm w kolorze uzgodnionym z inwestorem, kolory pastelowe.
- Cokół wykończony tynkiem żywicznym mozaikowym mrozoodpornym o uziarnieniu do 2 mm w kolorze uzgodnionym z inwestorem.

25. Elementy zewnętrzne:

a) opaski przy budynku - z kostki brukowej gr. 4cm na podbudowie cementowo-piaskowej, ze spadkiem od budynku mn. 1%,

b) balustrady zewnętrzne - ze stali nierdzewnej, z poręczami na wys. 1,10 m, balustrady wypełnione panelami ze szkła bezbarwnego, bezpiecznego,

c) cokół – wykończenie tynkiem mozaikowym zewnętrznym, ziarno 1,4-2,0mm w kolorze do uzgodnienia z Inwestorem.

d) zadaszenie wejścia:

- montaż prefabrykowanych daszków serii: system modułowy daszków – moduł bazowy,
  Zadaszenie nad wejściem głównym do budynku Gminnego centrum Kultury o wymiarach 3,90x3,85m oraz nad wejście do budynku banku o wymiarach 2,10x3,20m. Zadaszenie systemowe odporne na czynniki atmosferyczne.
- daszki w systemie gotowych zadaszeń,
- konstrukcja daszków z elementów aluminiowych malowanych proszkowo (rama):
  - wsporniki z elementów ze stali nierdzewnej malowane proszkowo,
  - rynna aluminiowa/stalowe z odpływem wody z lewej i prawej strony (min. fi 90 oraz rury spustowe min. fi50.)
  - przyścienny aluminiowy profil z uszczelka gumową,
  - wypełnienie daszków: materiał pokrycia poliwęglan lity.
  - Kotwienie za pomocą systemowych kotew do murku oraz schodów istniejących.
- montaż i mocowania wykonać wg wytycznych producenta.

Daszki przeznaczone są do samodzielnego montażu dostarczane z kompletem niezbędnych akcesoriów montażowych oraz instrukcją montażu i użytkowania.

e) wycieraczka - stalowa ocynkowana malowana, zagłębiona w utwardzeniach, z odwodnieniem,

26. Wentylacja

Wentylacja w budynku zarówno projektowanym jak i istniejącym grawitacyjna. Wykorzystać istniejące kanały wentylacyjne.

27. Zabezpieczenia ognioodporne i antykorozyjne.

- Stalowe elementy konstrukcyjne nie stanowiące elementów głównej konstrukcji nośnej budynku należy zabezpieczyć antykorozyjnie powłokami malarskimi, po wcześniejszym oczyszczeniu podłoża stalowego do drugiego stopnia czystości (Sa2 1/2). Zaleca się zabezpieczenie systemem malarskim A3.09 / C3-H / EP200/3-FeSa.
  Przewiduje się następujące powłoki malarskie:
  - warstwa podkładowa: farba epoksydowa (EP)-nominalna grubość suchej warstwy /DFT/ - minimum 80 µm,
  - warstwa nawierzchniowa: farba epoksydowa (EP) lub poliuretanowa (PUR) - nominalna grubość suchej warstwy /DFT/ - minimum 80 µm.
- Zabezpieczenie przeciwpożarowe konstrukcji stalowej nośnej - płyty z wełny skalnej – wg rozwiązań systemowych,
- Zabezpieczenie przeciwpożarowe konstrukcji żelbetowej nośnej- zachowanie wymaganej otuliny dla prętów zbrojeniowych ora poprzez płyty z wełny skalnej – wg rozwiązań systemowych,

Rozwiązania funkcjonalne, techniczne i materiałowe - branża sanitarna

Rozwiązania funkcjonalne, techniczne i materiałowe - branża elektryczna

5.6.3. Utwardzenia place postojowe dla rowerów, drogi manewrowe, ciągi pieszo - jezdne – oznaczone nr 3 na planszy PZT.

Utwardzenia zaprojektowano na części powierzchni istniejących utwardzeń (od strony południowej i zachodniej budynku nr 1).

Place postojowe i manewrowe zaprojektowano z kostki brukowej wibroprasowanej gr. 8 cm bez sfazowanych krawędzi, na podbudowie z cementowo - piaskowej. Krawężniki betonowe 15x30 cm posadowiona na ławie betonowej z oporem. Obrzeża chodnikowe betonowe, 30x8 cm, szare, zaprojektowano na ławie betonowej z oporem C16/20, ze spoinami wypełnionymi piaskiem. Odprowadzenie wód opadowych przez spadki podłużne i poprzeczne na tereny zielone na działce. Kolorystyka utwardzeń do uzgodnienia z Inwestorem. Niweletę projektowanych utwardzeń dostosowano do istniejącego ukształtowania terenu i istniejących zjazdów z drogi publicznej. Zakłada się rozbiórkę istniejącej nawierzchni z płyt betonowych, częściową wymianę i uzupełnienie podbudowy.

Konstrukcja nawierzchni:

- kostka brukowa betonowa /płytki bez sfazowanych krawędzi klasy 1, 50MPa (zalecany behaton) - 8 cm
- podsypka cementowo- piaskowa : - 4 cm
- podłoże z piasku stabilizowanego cementem R_m=2,5MPa: - 10-15 cm
- warstwa odsączająca z piasku wielofrakcyjnego stabilizowanego mechanicznie Is ≥ 0,98 - gr. 20 cm

Spoiny wypełnić piaskiem.

Łączna powierzchnia utwardzeń istniejących – nr 4 na PZT - 467,510 m²

Powierzchnia istniejących utwardzeń z płyt betonowych oraz kostki brukowej (do remontu) - 725,84 m2

Pomiary powierzchni na podstawie mapy do celów projektowych mogą być obarczone błędem pomiaru.

Orientacyjna długość obrzeży 8x30 cm - 5,50 m

Orientacyjna długość krawężnika 15x30 cm - 174,20 m

5.6.4. Wymogi konstrukcyjne – dla budynku nr 1 i nr 2

Obciążenia maksymalne normowe przewidziane w niniejszym projekcie wg PN-EN 1991 Eurokod 1.

- stropy nad kondygnacjami - 3,00kN/m²,
- obciążenie wiatrem - I strefa obciążenia wiatrem
- obciążenie śniegiem - III strefa obciążenia śniegiem

Grubości warstw pokrywy śnieżnej w zależności od rodzaju śniegu przy wartości charakterystycznej obciążenia śniegiem gruntu równym s.k=1.20 kN/m² (norma PN-EN 1991-1-3 załącznik E) :

1. Śnieg świeży - 96,0 cm
2. Śnieg osiadły (kilka godzin lub dni po opadach) - 48,0 cm
3. Śnieg stary (kilka tygodni lub miesięcy po opadach) - 32,0 cm
4. Śnieg mokry - 24,0 cm

Zaleca się służbom inwestora wprowadzanie procedur kontroli warstwy śniegu na dachu budynku oraz instrukcji bezpiecznego usuwania śniegu z dachu.

5.7. Opinia geotechniczna oraz informacja o sposobie posadowienia obiektu budowlanego.

Dokumentacja geotechniczna opracowana przez „Geoproblem" w Zamościu określająca warunki gruntowo – wodne podłoża w obrębie planowanej inwestycji.

Wyciąg z dokumentacji geotechnicznej:

***1**. Warunki gruntowo-wodne stwierdzone w podłożu są średnio trudne przy posadowieniu fundamentów w lessach gliniastych i korzystne przy ich posadowieniu w lessach piaszczystych.*

***2**. Podłoże jest niejednorodne litologicznie i uwarstwione geotechnicznie.*

***3**. Pod nasypami o miąższości 1,3mstwierdzono:*

- piaski drobne z przewarstwieniami pyłów piaszczystych ID≥0,55 /w-wa I/

-pyły piaszczyste o IL=0,20 /w-wa II/

- pyły o IL=0,10 /w-wa III/

- rumosze i zwietrzeliny gliniaste (gliny pylaste z okruchami margla o IL≤0,10 /w-wa IV i V/.

***4**. Stwierdzone w podłożu lessy gliniaste to grunty mało spoiste wrażliwe na działanie wody.*

Pod wpływem wód płynących ulegają rozmyciu, zaś zawilgocone uplastyczniają się. Zawilgocone grunty tego typu pod wpływem drgań wykazują cechę „pseudotiksotropii" tj. upłynniają się, tracąc swoje pierwotne własności fizyczno-mechaniczne.

Niektóre partie mało wilgotnych lessów mogą mieć strukturę nietrwałą i zawilgocone mogą osiadać zapadowo.

***5**. Wody gruntowej do głębokości 3,0m ppt nie stwierdzono. Wody gruntowe w rejonie badań związane są ze spękanymi osadami kredowymi i według mapy hydrogeologicznej należy się ich spodziewać na głębokości około 8,0m ppt, co znajduje potwierdzenie w danych z opracowań archiwalnych. Wody opadowe i roztopowe migrujące przez nasypy mogą zawilgacać i uplastyczniać pewne partie lessów.*

***6**. Sposób i głębokość posadowienia winny być dostosowane do stwierdzonych warunków gruntowych.*

Z uwagi na rodzaj gruntów występujących w podłożu należy je wyjątkowo starannie chronić przed zawilgoceniem zarówno w czasie prac ziemnych, jak i w okresie eksploatacji obiektu.

W tym celu należy:

- prace ziemne prowadzić w okresach suchych

- grunty odsłonięte chronić przed kontaktem z wodami atmosferycznymi i technologicznymi

- zamoczone partie gruntów znajdujące się w strefie oddziaływania fundamentów usunąć z

podłoża
- zabezpieczyć powierzchnię przed przenikaniem wód opadowych i roztopowych
- odbiór wykopów w przypadku wątpliwości co do rodzaju i stanu gruntu.
***8**. Badanie geotechniczne jest badaniem punktowym. W związku z powyższym należy się lokalnie spodziewać warunków odmiennych od opisanych.*
***9**. Głębokość przemarzania gruntów dla badanego terenu wynosi wg. normy 1,0 m ppt.*
Przy utrzymujących się długo niskich temperaturach i przy braku pokrywy śnieżnej strefa przemarzania może sięgnąć głębiej.
***10**. Powyższe wnioski i uwagi należy rozpatrywać łącznie z postanowieniami odpowiednich norm i instrukcji branżowych.*

Stosownie do rozporządzenia Ministra Transportu, Budownictwa i Gospodarki Morskiej z dnia 25 kwietnia 2012r. w sprawie ustalania geotechnicznych warunków posadowienia obiektów budowlanych (Dz. U z 2012r., nr 0, poz. 463) badany teren klasyfikuje się do prostych warunków gruntowych. Zgodnie z w/w rozporządzeniem kategorię geotechniczną obiektu określi Projektant.
Warunki gruntowe w podłożu zaliczono do **prostych.**
Planowany obiekt zakwalifikowano do **I kategorii geotechnicznej** z uwagi na planowane płytkie posadowienie bezpośrednie w gruncie.

5.8. Liczba lokali mieszkalnych i użytkowych.
Budynek nr 1 w części objętej opracowaniem oraz budynek nr 2 stanowi 1 lokal użytkowy.

5.9. Zapewnienie warunków do korzystania z obiektów użyteczności publicznej przez osoby niepełnosprawne, w tym starsze.
Zapewniono dostępność dla osób niepełnosprawnych od zjazdu z drogi poprzez projektowane utwardzenia do budynku, placów postojowych - zgodnie z Konwencją o prawach osób niepełnosprawnych (Dz. U. z 2012 r. poz. 1169 oraz z 2018 r. poz. 1217) oraz **osoby starsze** (art. 5 ust. 1 pkt 4 ustawy Prawo Budowlane)

- ✓ Dostęp do pomieszczeń bezpośrednio z przylegających utwardzeń przy wejściu w postaci odpowiednio wyprofilowanego utwardzenia terenu.
- ✓ Dostęp do pomieszczeń na kondygnacje piwnic, parteru i I piętra w budynku nr 1 – projektowana platforma dla osób niepełnosprawnych w budynku nr 2 (z 4 przystankami: na kondygnacji piwnic, na poziomie wejścia do budynku z zewnątrz oraz na kondygnacji parteru i I piętra).
- ✓ W budynku nr 1 pomieszczenie socjalne, obsługi– wymiary, przejścia, otwory - spełniające wymogi dostępu dla osób niepełnosprawnych,
- ✓ W budynku nr 1 wc, łazienki - wymiary, szerokości pom., osprzęt – spełniające wymogi dostępu dla osób niepełnosprawnych.
- ✓ Szerokości i wymiary otworów drzwiowych, przejść, dostosowano do potrzeb osób niepełnosprawnych.

5.10. Parametry techniczne obiektu budowlanego charakteryzujące wpływ obiektu budowlanego na środowisko i jego wykorzystanie oraz na zdrowie ludzi i obiekty sąsiednie pod względem oraz charakterystyka ekologiczna:
Obiekt projektowany nie wpłynie negatywnie na otoczenie.

1. Zaopatrzenie w wodę i odprowadzenie ścieków.

A. Zapotrzebowanie wody - przyłącze wodociągowe istniejące

Nr budynku	Nazwa budynku	Zapotrzebowanie wody [m³/doba]
1	Budynek GCK z dobudową	Bez zmian

B. Odprowadzenie ścieków socjalno – bytowych – do sieci kanalizacji sanitarnej

Nr budynku	Nazwa budynku	Odprowadzenie ścieków [m³/doba]
1	Budynek GCK z dobudową	Bez zmian

C. Nie przewiduje się wytwarzania ścieków technologicznych (z produkcji).

2. Odprowadzenie wód opadowych z dachu – rurami spustowymi z dachu na tereny zielone na działce.

3. Emisja zanieczyszczeń gazowych.
Urządzenia zlokalizowane w projektowanych obiektach nie będą źródłem zanieczyszczeń gazowych.

4. Ogrzewanie budynków.
Obiekty ogrzewane.

5. Energia elektryczna.
Zapotrzebowanie budynku na energię elektryczną wynosi około 16kW, na dachu obiektu zaprojektowano instalację fotowoltaiczną o mocy ok 15,925kW.

6. Wytwarzanie odpadów stałych - rodzaj, przewidywane ilości i sposób postępowania z odpadami.
Odpady komunalne.
Szacunkowe ilości odpadów komunalnych – do 0,001 m³/d.

Zakłada się wykorzystania projektowanych utwardzeń (od strony południowej) wiaty na usytuowanie pojemników segregowanych na odpady komunalne. Po napełnieniu pojemnika odbiór odpadów z przedsiębiorstwem komunalnym na podstawie umowy podpisanej przez inwestora. Materiały odpadowe / odpadki bytowe / - okresowe przechowywanie w kontenerach z segregacją odpadów.

7. Emisja hałasu i wibracji, promieniowania (w szczególności jonizującego).

Faza realizacji.

Emisja hałasu na etapie realizacji przedsięwzięcia będzie związana z pracą maszyn budowlanych montażem urządzeń i transportem materiałów budowlanych. Ze względu na krótkotrwały i lokalny charakter tej emisji nie przewiduje się specjalnych rozwiązań chroniących środowisko. W celu zmniejszenia uciążliwości prace powinny być prowadzone jedynie w porze dziennej. Prace prowadzone będą w obszarze z zabudową jednorodzinną, w obrębie drogi o dużym natężeniu ruchu /droga publiczna, powiatowa, wojewódzka i miejska/ dlatego też oddziaływania hałasu w trakcie wykonywania robót, będzie miało charakter mało odczuwalny. Przestrzenny zasięg określić można na około 30 - 50 m od zgrupowania pracujących maszyn i sprzętu budowlanego. Hałas na etapie budowy nie podlega regulacji prawnej w zakresie ochrony środowiska przed hałasem i wibracjami. Faza budowy nie stwarza potencjalnego zagrożenia dla środowiska ze względu na nadmierną emisję hałasu, może natomiast powodować uciążliwość zwłaszcza dla osób znajdujących się w bezpośrednim otoczeniu pracujących maszyn.

Poziom hałasu maszyn budowlanych przedstawia się następująco (Engel – Hałas i wibracje w środowisku", materiały ze strony Ministerstwa Gospodarki):

a) pojazdy mechaniczne – 85 – 105 dB
b) koparka – 106 – 112 dB
c) ładowarka – 78 – 80 dB

Faza eksploatacji.

Źródło typu - pojazdy mechaniczne

Na terenie znajdować się będą ruchome źródła – pojazdy mechaniczne użytkowników obiektu – turystów.Pojazdy te poruszać się będą w większości przypadków w sposób niezorganizowany z różną częstotliwością. Celem obliczenia zasięgu hałasu emitowanego z terenu rozpatrywanego zakładu – drogę pokonywaną przez pojazdy jako źródło ruchome, miejsce postojowe i obszar po jakim się poruszają zamieniono na zbiór zastępczych punktowych źródeł dźwięku. Dla pojazdów – zastępczego źródła punktowego wyznaczono równoważny poziom mocy akustycznej na podstawie zależności:

Operacja	Moc akustyczna L_{MA}dB	Czas operacji (minut)
samochody lekkie		
Start	97	5
Hamowanie	94	3
Jazda po terenie w tym manewrowanie	94	w zależności od długości drogi i prędkości

W odniesieniu do pojazdów należy zaznaczyć, że będą one poruszać się przede wszystkim w porze dnia, stąd też nie powinny być uciążliwe.

Źródło typu – urządzenia mechaniczne projektowane

Wg danych uzyskanych od Inwestora:

✓ tereny wokół inwestycji stanowią tereny upraw rolnych

8. Wpływ obiektu na istniejący drzewostan, powierzchnie ziemi, glebę, wody powierzchniowe i podziemne.

W obrębie planowanej zabudowy nie występuje drzewostan przeznaczony do wycinki. Po zakończeniu robót ziemnych należy dokonać poprawy stanu projektowanych nawierzchni trawiastych.

9. Charakterystyka przegród budowlanych

Współczynniki przenikania ciepła spełniają wymagania stawiane w warunkach technicznych:

– ściana zewnętrzna U=0,195 W/m^{2}K < Umax=0,20 W/m^{2}K
– stropodach U=0,102 W/m^{2}K < Umax=0,15 W/m^{2}K
– podłoga na gruncie U=0,184 W/m^{2}K < Umax=0,30 W/m^{2}K
– okna U=0,900 W/m^{2}K = Umax=0,90 W/m^{2}K
– drzwi zewnętrzne U=1,300 W/m^{2}K = Umax=1,30 W/m^{2}K

10. Ocena ekologiczna.

Realizowane przedsięwzięcie nie będzie miało negatywnego wpływu na wody powierzchniowe, podziemne, jak również nie spowoduje przekroczeń dopuszczalnych norm w zakresie emisji zanieczyszczeń do powietrza atmosferycznego oraz hałasu. Oddziaływanie na środowisko będzie miało charakter lokalny o ograniczonym - do pobliskiego otoczenia, w granicach działki inwestora zasięgu. Działalność obiektu nie grozi zanieczyszczeniem bądź naruszeniem powierzchni ziemi i gleby. Nie ma zagrożenia dla świata roślinnego. Oddziaływanie na środowisko podczas realizacji inwestycji ma charakter wyłącznie przejściowy i odwracalny, natomiast czas tych działań kończy się wraz z zakończeniem robót budowlanych. Wymagania ochrony środowiska na tym etapie należy osiągnąć poprzez: odpowiednią organizację robót, dobór materiałów, sprzętu i środków transportowych spełniających wymagania ochrony środowiska, dopuszczające je do produkcji, obrotu o najmniejszym oddziaływaniu na środowisko

stosowanie materiałów lub prefabrykatów posiadających atesty i certyfikaty. Ze względu na brak szkodliwego oddziaływania na środowisko - tereny (działki) otaczające dokumentowaną inwestycję nie odnotowują uciążliwości, szkodliwości ani wprowadzenia ograniczeń w użytkowaniu, zagospodarowaniu itp.

5.11. Analiza technicznych, środowiskowych i ekonomicznych możliwości realizacji wysoce wydajnych systemów alternatywnych zaopatrzenia w energię i ciepło, w tym zdecentralizowanych systemów dostawy energii opartych na energii ze źródeł odnawialnych, kogenerację, ogrzewanie lub chłodzenie lokalne lub blokowe, w szczególności gdy opiera się całkowicie lub częściowo na energii z odnawialnych źródeł energii, o których mowa w art. 2 pkt 22 ustawy z dnia 20 lutego 2015 r. o odnawialnych źródłach energii (Dz. U. z 2020 r. poz. 261, 284, 568, 695, 1086 i 1503), oraz pompy ciepła, określającą:

a)oszacowanie rocznego zapotrzebowania na energię użytkową do ogrzewania, wentylacji, przygotowania ciepłej wody użytkowej,

b)dostępne nośniki energii,

c)wybór dwóch systemów zaopatrzenia w energię do analizy porównawczej:

- *systemu konwencjonalnego oraz systemu alternatywnego albo*
- *systemu konwencjonalnego oraz systemu hybrydowego, rozumianego jako połączenie systemu konwencjonalnego i alternatywnego,*

d)obliczenia optymalizacyjno-porównawcze dla wybranych systemów zaopatrzenia w energię,

e)wyniki analizy porównawczej i wybór systemu zaopatrzenia w energię;

- wg załącznika

Analiza technicznych i ekonomicznych możliwości wykorzystania urządzeń, które automatycznie regulują temperaturę oddzielnie w poszczególnych pomieszczeniach lub w wyznaczonej strefie ogrzewanej - wg załącznika

5.12. Warunki ochrony przeciwpożarowej.

Warunki ochrony przeciwpożarowej obiektu wynikające z § 4 ust. 1 rozporządzenia Ministra Spraw Wewnętrznych i Administracji z dnia 17 września 2021 r. w sprawie uzgadniania projektu budowlanego pod względem ochrony przeciwpożarowej /Dz. U. Nr 2021, poz. 1722/, obejmujące w szczególności:

1. Informacje o powierzchni wewnętrznej, wysokości i liczbie kondygnacji,

Budynek istniejący (nr 1)

- Powierzchnia zabudowy 527,90 m^2
- Powierzchnia użytkowa:
  - piwnica: 453,60 m^2
  - parter: 448,50 m^2
  - I piętro: 450,70 m^2
  - Razem 1352,80 m^2

Budynek projektowany (nr 2)

- Powierzchnia zabudowy: 37,50 m^2
- Powierzchnia użytkowa: 82,80 m^2

- Wysokość - 7,68 m – budynek zaliczono do budynków **niskich N,**
- Liczba kondygnacji - 2 kondygnacje nadziemne, piwnice
- Łączna powierzchnia użytkowa 1352,80m^2< od dopuszczalnej powierzchni strefy pożarowej 8000 m^2

2. Charakterystykę zagrożenia pożarowego, w tym informacje o parametrach pożarowych materiałów niebezpiecznych pożarowo oraz zagrożeniach wynikających z procesów technologicznych, a także w zależności od potrzeb – charakterystykę pożarów przyjętych do celów projektowych,

- Parametry pożarowe występujących substancji palnych – grupa „A".
- Budynek w części objętej opracowaniem będzie pełnił funkcję obiektu użyteczności publicznej – Gminne Centrum Kultury, - brak procesów technologicznych z substancjami i materiałami niebezpiecznymi pożarowo.

3. Informacje o klasyfikacji pożarowej z uwagi na przeznaczenie i sposób użytkowania,

Całość budynku oznaczonego nr 1 i nr 2 na PZT, zalicza się do kategorii: **ZL III –** użyteczności publicznej, niezakwalifikowane do ZL I i ZL II

4. Informacje o kategorii zagrożenia ludzi oraz przewidywanej liczbie osób na każdej kondygnacji, a także w pomieszczeniach, których drzwi ewakuacyjne powinny otwierać się na zewnątrz pomieszczeń,

- Budynek nr 1 i nr zalicza się do kategorii - ZLIII.

- w pom. Sali konferencyjnej nr 0.8 zrezygnowano ze wskaźnika 1 osoba/ m2 zgodnie z § 236. 6./ przyjmując informacje od Inwestora o maksymalnej liczbie osób do 50. Dla ww. pomieszczenia zaprojektowano dwa wyjścia ewakuacyjne, otwierane na zewnątrz, oddalone od siebie o co najmniej 5m.
- Łącznie w pomieszczeniach strefy ZL III przebywać będzie maksymalnie do 20 osób na pobyt stały, do 50 osób na pobyt czasowy.

5. Informacje o podziale na strefy pożarowe,

Wydziela się trzy strefy pożarowe obejmująca:

- obiekt Gminnego Centrum Kultury będący własnością Gminy Miączyn o łącznej powierzchni strefy pożarowej wynoszącej 981,84 m^2(piwnica: 307,50 m^2, parter: 302,62 m^2, piętro: 371,82 m^2).Powierzchnia obiektu mieści się w jednej strefie pożarowej (1 000 m^2).
- część budynku będąca własnością Państwowego Przedsiębiorstwa użyteczności Publicznej „Poczta Polska" - poza zakresem opracowania
- część budynku będąca własnością banku - poza zakresem opracowania

Na zasadzie wydzielenia stref wydzielono pomieszczenie będące własnością Gminy Miączyn na kondygnacji piwnic, parteru oraz I piętra.

Parametry wydzielenia przeciwpożarowego:

- ściany wewnętrzne klasy REI 120 z otworami drzwiowymi ppoż. klasy EI 60,
- pasy międzykondygnacyjne oddzielenia ppoż. klasy REI 120 o szerokości 80cm,
- strop – klasy REI 60.
- wszystkie przepusty instalacji elektrycznych i sanitarnych przez elementy oddzielenia pożarowego (stropy, ściany) wykonać w klasie odporności ogniowej EI 60 (dla stropów) oraz EI 120 (dla ścian),
- występ ppoż. na ścianie zewnętrznej budynku dł. konstr. 30cm, obłożony wełną mineralną

6. Maksymalną gęstość obciążenia ogniowego poszczególnych stref pożarowych wraz z warunkami przyjętymi do jej określenia,

Przewidywana maksymalna gęstość obciążenia ogniowego:

- do 500 MJ/m^2 – funkcjonalnie powiązane pomieszczenie magazynowe, stanowiące zaplecze siłowni i sali konferencyjnej (składowanie materacy, sprzętu itp.).
- do 500 MJ/m^2 – pomieszczenie kotłowni na paliwo gazowe,
- pomieszczenia I piętra (biblioteka z zapleczem) - do 500 MJ/m^2 ,
- pozostałe pomieszczenia - do 500 MJ/m^2

7. Informacje o klasie odporności pożarowej oraz odporności ogniowej i stopniu rozprzestrzeniania ognia przez elementy budowlane,

Budynek zaliczono do budynków niskich N, przy dwóch kondygnacjach zgodnie z § 212. 1. Obiekt zaprojektowano w klasie odporności pożarowej C.

Klasa odporności pożarowej budynku	Klasa odporności ogniowej elementów budynku					
	główna konstrukcja nośna	konstrukcja dachu	strop[1)]	ściana zewnętrzna	ściana wewnętrzna	przekrycie dachu
1	2	3	4	5	6	7
"C"	R 60	R 15	R E I 60	E I 30 (o↔i)	E I 15	R E 15

- Budynek istniejący oznaczony nr 1 na PZT o konstrukcji murowanej, ściany nośne z bloczków z betonu komórkowego, z pokryciem dachowym z papy (konstrukcja dachu – stropodach wentylowany – elementy nośne pokrycia z płyt korytkowych).
- Budynek projektowany oznaczony nr 2 na PZT o konstrukcji murowanej, ściany nośne z betonu komórkowego, z pokryciem dachowym z papy.
- Główna konstrukcja nośna budynku istniejącego oraz projektowanego murowana, ściany konstrukcyjne z bloczków z betonu komórkowego - R60.
- Konstrukcja dachu istniejącego – stropodach wentylowany – elementy nośne pokrycia z płyt korytkowych, projektowanego drewniana, zabezpieczona z zastosowaniem impregnatu w postaci farb ogniochronnych - R15.
- Strop – międzykondygnacyjny w budynku istniejącym - prefabrykowany, żelbetowy, w budynku projektowanym płyta żelbetowa - REI60, zapewnienie ww. klasy metodą obliczeniową,
- Ściany zewnętrzne – murowane z bloczków z betonu komórkowego, z ociepleniem ze styropianu i wełny mineralnej, spełniająca wymagania EI30.
- Ściany wewnętrzne projektowane ściany z cegły ceramicznej pełnej oraz bloczków z betonu komórkowego z obustronną wyprawa z tynku cementowo-wapiennego - EI15,

- Ściany wewnętrzne oddzielające strefy pożarowe z cegły ceramicznej pełnej oraz bloczków z betonu komórkowego z obustronną wyprawa z tynku cementowo-wapiennego - REI120,
- Przykrycie dachu - dach warstwowy z pokryciem z papy termozgrzewalnej na termoizolacji z płyt ze skalnej wełny mineralnej - zgodnie z klasyfikacją ITB producenta - RE15,
- Projektowane sufity podwieszane należy wykonywać z materiałów niepalnych lub niezapalnych, niekapiących i nieodpadających pod wpływem ognia.
- Niezależnie od wymaganej klasy odporności ogniowej elementu, wszystkie elementy wymienione w tabeli tj: główna konstrukcja nośna, konstrukcja dachu, stropy, ściany zewnętrzne, ściany wewnętrzne oraz przykrycie dachu spełniają wymagania NRO
- Zabezpieczenie ppoż. elementów konstrukcji budynku:
  - zabezpieczenie przeciwpożarowej konstrukcji żelbetowej budynku /nadproża, wieńce, trzpienie / poprzez zachowanie wymaganej otuliny zbrojenia z uwagi na wymagania ppoż.,
- Projektowane klatki schodowe z elementami (biegi i spoczniki) o klasie odporności ogniowej R 60,
- Zadaszenie wejść do budynku z poliwęglanu litego, posiadającego aprobaty ITB, klasyfikujące go jako materiał niezapalny, niekapiący, nieopadający pod wpływem ognia,
- Wszystkie przepusty instalacji elektrycznych i sanitarnych przez elementy oddzielenia pożarowego stref (stropy i ściany) wykonać w odpowiedniej klasie odporności ogniowej EI dla tych oddzieleń.
- Łączna powierzchnia otworów w ścianie oddzielenia ppoż. nie przekroczy 10% całej powierzchni ściany
- Pasy między kondygnacyjne z wełny mineralnej o wysokości min. 80cm. Pasy wykonać w miejscach oddzielenia stref w poziomie stropu pomiędzy częścią budynku należąca do Gminy Miączyn a częścią budynku banku.
- Przejścia instalacji przez zewnętrzne ściany budynku, znajdujące się poniżej poziomu terenu, zabezpieczone przed możliwością przenikania gazu do wnętrza budynku,
- Szachty instalacyjne wydzielone na poszczególnych kondygnacjach ścianami oddzielenia ppoż. EI 60.
- Wyjście na poddasze-dach (schody strychowe) o klasie odporności ogniowej EI 15,

8. Informacje o występowaniu materiałów wybuchowych oraz zagrożenia wybuchem, w tym pomieszczeń zagrożonych wybuchem,

W obiektach objętych opracowaniem **nie występują** materiały niebezpieczne pożarowo oraz pomieszczenia i przestrzenie zaliczone do zagrożonych wybuchem.

9. Informacje o warunkach i strategii ewakuacji ludzi lub ich uratowania w inny sposób, uwzględniające liczbę i stan sprawności osób przebywających w obiekcie,

Jedno wyjście ewakuacyjne bezpośrednio na schody zewnętrzne w części istniejącej budynku oraz jedno wyjście bezpośrednio na zewnątrz w części dobudowywanej.

Szerokość istniejących schodów nie stanowi przesłanki do uznania ich za zagrażających życiu ludzi.

Klatka schodowa w istniejącej części o następujących parametrach: szerokość biegu min. 1,53m, spocznik o wymiarach 1,64x1,60m na poziomie +0.88 oraz 1,53x1,54m na poziomie +2,34. Zapewniono szerokość biegu w świetle balustrad min. 1,20m.

Klatka schodowa w części dobudowanej o następujących parametrach: szerokość biegu min. 1,50m, spocznik o wymiarach 1,53x1,60m na poziomie -1.31; 1,53x1,60m na poziomie +1,40 oraz 1,53x1,60m na poziomie +2.63. Zapewniono szerokość biegu w świetle balustrad min. 1,20m.

Szerokość poziomych dróg ewakuacyjnych przyjmując 0,6 m na 100 osób mogących przebywać na danej kondygnacji budynku, nie mniejsza niż 1,4 m/, przy czym zakładana liczba osób przebywająca w obiekcie na kondygnacji piętra wynosi do 20. Przy bezpośrednim wyjściu na zewnątrz obiektu przy ewentualnym stanie zagrożenia czas ewakuacji przebywających wewnątrz budynku ludzi w bezpieczne miejsce będzie stosunkowo krótki,

Wyjścia ewakuacyjne:

Długość przejścia ewakuacyjnego:
- dopuszczalna - 40,00 m dla ZL
- projektowana - do 17,00 m / spełnione są warunki /

Długość dojścia ewakuacyjnego przy jednym dojściu:
- dopuszczalna – 30,00 m dla ZLIII
- projektowana - do 29,90 m / spełnione są warunki /

Drogi ewakuacyjne oznaczone mają być tablicami trwale mocowanymi.

Wymogi dróg ewakuacyjnych:

- Warunki ewakuacji zapewnione przy zachowaniu warunków techniczno – budowlanych dla dróg ewakuacyjnych.
- Strategia ewakuacji ludzi opracowana przez kierującego akcją ratowniczą /zarządzającego obiektem/ oraz przedstawiona wszystkim użytkownikom obiektu.
- drogi ewakuacyjne oznaczone mają być tablicami trwale mocowanymi do ścian,
- szerokość drzwi min. 0.9m w świetle (szerokość dostosowana do liczby osób, przyjmując 0.6m na 100 osób).
- Zapewnienie awaryjnego oświetlenia ewakuacyjnego – zaprojektowano,

- Korytarze stanowiące poziome drogi ewakuacyjne podzielone na odcinki o długości mniejszej niż 50 m,
- Klatka schodowa o kl. odporności pożarowej R60, szerokości użytkowej biegów min. 1.20m, spoczników min. 1.50m oraz wyjścia z klatki o szerokości 1.20m – spełnia wymagania,
- Łączna szerokość użytkowa biegów i spoczników klatki schodowej, stanowiącej drogę ewakuacyjną z I piętra, dostosowana do liczby osób mogących przebywać równocześnie na ww. kondygnacjach, (przyjmując co najmniej 0.6m szerokości na każde 100 osób) – (1.4 x 0.6 m) / 100 = 0.84m – warunek spełniony,
- Z pomieszczeń przeznaczonych do jednoczesnego przebywania w nich ponad 30 osób (sala konferencyjna) zapewniono po min. dwa wyjścia ewakuacyjne oddalone od siebie o co najmniej 5 m.
- Warunki ewakuacji zapewnione przy zachowaniu warunków techniczno – budowlanych dla dróg ewakuacyjnych i elementów wystroju wnętrz,
- Do wykończenia wnętrz zabrania się stosowania materiałów i wyrobów łatwo zapalnych, których produkty rozkładu termicznego są bardzo toksyczne lub intensywnie dymiące,
- Wykończenie dróg komunikacji ogólnej, służących celom ewakuacji, materiałami co najmniej trudno zapalnymi, których produkty rozkładu termicznego nie są toksyczne lub intensywnie dymiące,
- Wykładziny podłogowe i okładziny ścian na drogach ewakuacyjnych oraz w pomieszczeniach przeznaczonych na pobyt ludzi spełniające wymagania co najmniej trudno zapalności.
- Strategia ewakuacji ludzi opracowana przez kierującego akcją ratowniczą /zarządzającego obiektem/ oraz przedstawiona wszystkim użytkownikom obiektu.
- Oznakowanie dróg ewakuacyjnych i bezpieczeństwa wg aktualnych wymagań.

10. Informacje o doborze urządzeń przeciwpożarowych oraz innych instalacji i urządzeń służących bezpieczeństwu pożarowemu wraz z określeniem zakresu i celu ich stosowania,

Zgodnie z § 32 ust. 3 pkt. 2 Rozporządzenie Ministra Spraw Wewnętrznych i Administracji z dnia 7 czerwca 2010 r. w sprawie ochrony przeciwpożarowej budynków, innych obiektów budowlanych i terenów. (Dz. U. z 2010 r nr 109 poz. 719)

1. Instalacja wodociągowa przeciwpożarowa - wymagana

   Wymagana ilość wody do celów przeciwpożarowych do zewnętrznego gaszenia pożaru dla budynków użyteczności publicznej i zamieszkania zbiorowego oraz innych obiektów budowlanych o takim przeznaczeniu, służąca do zewnętrznego gaszenia pożaru, wynosi: 2) dla budynków niewymienionych w pkt 1 - 20 dm3/s łącznie z co najmniej dwóch hydrantów o średnicy 80 mm lub 200 m3 zapasu wody w przeciwpożarowym zbiorniku wodnym;

   W obiekcie przewidziano następujące urządzenia:

   Instalacja wodociągowa przeciwpożarowa - wymagana, zaprojektowano instalację z rur PE160 oraz 2 hydranty zewnętrzne DN80:

   Hydranty - parametry podstawowe:
   - Hydrant zewnętrzny DN80,
   - Minimalna wydajność na zaworze hydrantowym 10 l/s
   - Materiał korpusu żeliwo
   - od strony wschodniej zaprojektowano 2 hydrant zewnętrzne DN 80 w odległości min. 5m od projektowanej strefy pożarowej /wydajność hydrantu DN80 powinna wynosić 10dm3/s - przy ciśnieniu nominalnym 0,2MPa mierzonym na zaworze hydrantowym/.
2. Stałe urządzenia gaśnicze - nie są wymagane,
3. Samoczynny system sygnalizacji pożarowej - nie jest wymagany
4. Dźwiękowy system ostrzegawczy - nie jest wymagany
5. Urządzenia oddymiające - nie są wymagane,
6. Instalacja oświetlenia ewakuacyjnego - nie jest wymagana
7. Aktywny system wykrywania gazu - nie jest wymagana
8. Obiekty należy wyposażyć w sprzęt gaśniczy zgodnie z wymogami ochrony p. ppoż. :
   - Dla strefy ZL: wymagana jednostka masy środka gaśniczego: piwnica (454,20 m^2/100)*2kg=9,1kg przyjęto 10kg; parter (448,40 m^2/100)*2kg=9,0 kg przyjęto 10kg; piętro (450,70 m^2/100)*2kg=9,0 kg przyjęto 10kg

   Gaśnice proszkowe (6 kg) - 6 szt (po dwie na każdej kondygnacji)
   - ✓ Gaśnice proszkowe np. GP-9X ABC/E do gaszenia ciał stałych, ciał płynnych i gazów:
   - ✓ masa środka gaśniczego - 6 kg,
   - ✓ wymiary zewnętrzne - h=588mm x Ø=185 mm,
   - ✓ czas działania - 15 s,
   - ✓ ciśnienie robocze - 15 bar,
   - ✓ zakres temperatur stosowania - (-30°C/+60°C),
   - ✓ masa całkowita - 15 kg,
   - ✓ max. napięcie gaszonych urządzeń - 245 000 V,

   Gaśnice w łatwo dostępnych miejscach i widocznych np. przy wyjściach z pomieszczeń na zewnątrz. Odległość od miejsca przebywania ludzi do najbliższej gaśnicy max. 30 m z zapewnionym dostępem o szer. co najmniej 1,0 m.

11. Informacje o przygotowaniu obiektu budowlanego do prowadzenia działań ratowniczych, w tym informacje o punktach poboru wody do celów przeciwpożarowych, nasadach służących do zasilania urządzeń gaśniczych i innych rozwiązaniach przewidzianych do tych działań oraz dźwigach dla ekip ratowniczych i prowadzących do nich dojściach,

- **drogach pożarowych oraz dojściach dla ekip ratowniczych:**

– Zgodnie z §12 ust. 1 rozporządzenia Ministra Spraw Wewnętrznych i Administracji z dnia 24 lipca 2009r w sprawie przeciwpożarowego zaopatrzenia w wodę oraz dróg pożarowych (Dz. U. 2009 nr 124 poz. 1030) obiekty istniejący i projektowany wymagają zapewnienia drogi pożarowej o utwardzonej nawierzchni.

- jako drogę pożarową należy wykorzystać istniejącą drogę powiatową na działce nr 1359 oraz utwardzenia na działce nr 215/8
- /bliższa krawędź drogi pożarowej przebiega w odległości od 5,00 m do 6,0 m od ściany zewnętrznej budynku chronionego. Droga szerokości jezdni 4,00m /
- Droga pożarowa zapewnia przejazd wozom straży pożarnej bez zawracania (oddzielny wjazd i wyjazd)
- Istniejąca nawierzchnia spełnia wymogi dróg pożarowych (szerokości, powierzchnie, dopuszczalne obciążenie 50 kN na oś).

- **zaopatrzeniu w wodę do zewnętrznego gaszenia pożaru, w tym o wymaganej ilości wody do celów przeciwpożarowych, urządzeniach i innych rozwiązaniach w zakresie przeciwpożarowego zaopatrzenia w wodę, usytuowaniu źródeł wody do celów przeciwpożarowych, hydrantów zewnętrznych lub innych punktów poboru wody oraz stanowisk czerpania wody wraz z dojazdami dla pojazdów pożarniczych:**
- Zgodnie z §5 ust. 1.2) rozporządzenia Ministra Spraw Wewnętrznych i Administracji z dnia 24 lipca 2009r w sprawie przeciwpożarowego zaopatrzenia w wodę oraz dróg pożarowych (Dz. U. 2009 nr 124 poz. 1030) obiekty istniejący i projektowany wymagają zapewnienia wody do celów przeciwpożarowych do zewnętrznego gaszenia pożaru w ilości 20 dm^3/s łącznie z co najmniej dwóch hydrantów o średnicy 80 mm

- W najbliższym otoczeniu nie występują hydranty.
- brak zapewnienia w stanie istniejącym, brak gminnej sieci wodociągowej,
- Zgodnie z oświadczeniem Gminy Miączyn z dnia 20.02.2023 r. wydajności studni zasilającej w wodę budynek objęty opracowaniem wynosi 23 dm^3/s.
- Zaprojektowano 2 hydrant zewnętrzne DN 80 w odległości min. 5m od projektowanej strefy pożarowej /wydajność hydrantu DN80 powinna wynosić 10dm3/s - przy ciśnieniu nominalnym 0,2MPa mierzonym na zaworze hydrantowym/.

12. Informacje o usytuowaniu z uwagi na bezpieczeństwo pożarowe, w tym informacje o parametrach wpływających na odległości dopuszczalne,

Budynek nr 1 usytuowany w odległości:

– Ok. 11,44m -11,54 m od wschodniej granicy działki
– Ok. 7135 m – 7,70 m od zachodniej granicy działki,
– Ok. 15,19m – 16,65 m od południowej granicy działki
– Ok. 3,12m – 3,53 m od północnej granicy działki
– Ok. 7,80 m – 7,86 m od budynku administracyjnego UG na działce nr 215/7 - ŚCIANA ODDZIELENIA PPOŻ. REI 120

Budynek nr 2 usytuowany odległości:

– Ok. 31,38 - 32,02 m od południowej granicy działki
– Ok. 21,80 - 21,99 m od północnej granicy działki
– Ok 7,13 do 7,70 m od zachodniej granicy działki.

13. Informacje o rozwiązaniach zamiennych w stosunku do wymagań ochrony przeciwpożarowej zastosowanych na podstawie zgody, o której mowa w art. 6c pkt 1 lub 2 ustawy z dnia 24 sierpnia 1991 r. o ochronie przeciwpożarowej, w zakresie rozwiązań objętych projektem architektoniczno -budowlanym;

Nie dotyczy

5.13. Wytyczne realizacyjne.

1. Informacja dotycząca bezpieczeństwa i ochrony zdrowia przy realizacji robót budowlanych z uwagi na specyfikę projektowanego obiektu.

Kierownik budowy odpowiada za sporządzenie planu bezpieczeństwa i ochrony zdrowia realizowanej Inwestycji ze zwróceniem szczególnej uwagi na:

- wykonywanie robót wysokościowych, przy których wykonywaniu występuje ryzyko upadku z wysokości powyżej 4,0 m,
- wykonywaniu wykopów o ścianach pionowych bez rozparcia o głębokości powyżej 1,20 m,
- wykonywaniu robót na terenie obiektu w sąsiedztwie dróg i placów o dużym natężeniu ruchu,

- obiektów istniejących użytkowanych (poczta, bank)
- wykonywanie robót w pobliżu przyłącza i instalacji gazu

Z uwagi na ww. wymieniony zakres robót - musi być sporządzony plan bezpieczeństwa i ochrony zdrowia na budowie (art. 21a ust1 i 1a Ustawy Prawo budowlane).

„Plan bioz" należy sporządzić w oparciu o odrębnie opracowaną przez autora niniejszego projektu „Informację dotyczącą bezpieczeństwa i ochrony zdrowia ze względu na specyfikę projektowanego obiektu budowlanego".

2. Wytyczne do organizacji budowy.

1. Realizacje budowy wykonać zgodnie z dokumentacją techniczną (po szczegółowym zapoznaniu się z projektem budowlanym i terenowymi warunkami jego realizacji) pod kierownictwem osoby posiadającej wymagane uprawnienia zawodowe.
2. Roboty wykonywać po uzyskaniu prawomocnego pozwolenia na budowę.
3. Zaleca się bezwzględne wykonanie projektu wykonawczego na cały zakres zadania.
4. Przygotować projekt organizacji budowy, harmonogram budowy z zagospodarowaniem placu budowy i rozpoznaniem potrzeb w zakresie zatrudnienia, maszyn budowlanych i urządzeń oraz dostaw materiałów budowlanych.
5. Umieścić przy wejściu na plac budowy tablice informacyjną budowy.
6. Zapewnić odpowiednie wyposażenie placu budowy w sprzęt BHP i ppoż.
7. Dokonywać odbioru robót zakończonych i zanikowych.
8. Na każdym etapie budowy zapewnić stateczność konstrukcji jako całości, jak też stateczność poszczególnych elementów.

3. Uwarunkowania stanu istniejącego.

W związku z projektowaną lokalizacją budynków przed rozpoczęciem robót ziemnych należy:

- ogrodzić teren budowy, oświetlić i odpowiednio wyposażyć w tablice informacyjną,
- sprawdzić możliwość występowania nie zidentyfikowanego uzbrojenia podziemnego w obrębie planowanej zabudowy,
- uniemożliwić dostęp osobom postronnym do terenu budowy.
-

4. Obsługa wykonawstwa.

1. Obsługa Inwestorska.

Zaleca się sprawowanie nadzoru Inwestorskiego branży budowlanej przez osobę posiadając uprawnienia zawodowe.

2. Obsługa geodezyjna.

Zaleca się prowadzenie robót budowlanych pod nadzorem geodezyjnym obejmującym:

- ✓ przed rozpoczęciem Inwestycji ewentualna aktualizacja występującego na placu budowy uzbrojenia podziemnego,
- ✓ wyznaczenie osi konstrukcyjnych budynku projektowanego,
- ✓ wytyczenie fundamentów budynku projektowanego,
- ✓ sprawowanie bieżącego nadzoru,
- ✓ inwentaryzacja powykonawcza obiektów i przyłączy.

3. Obsługa geologiczna.

Zaleca się prowadzenie robót budowlanych pod nadzorem geologicznym obejmującym:

- dokonanie odbioru wykopów, nasypów.

5.14. **Uwagi końcowe.**

- Z uwagi na złożony charakter obiektu zaleca się prowadzenie robót przez firmę posiadającą doświadczenie w wykonawstwie.
- Na każdym etapie budowy zapewnić stateczność konstrukcji jako całości, jak też stateczność poszczególnych elementów.
- Wbudowywane materiały muszą posiadać aktualne świadectwa dopuszczalności do stosowania i bezpieczeństwa (B).
- Wbudowywane materiały muszą posiadać aktualne aprobaty techniczne i certyfikaty
- Chronić obiekt przed dostępem osób postronnych (dzieci).
- Całość prac prowadzić zgodnie ze sztuką budowlaną, z przepisami BHP i pod fachowym nadzorem technicznym.
- **Zwrócić szczególną uwagę na wykonywanie robót w sąsiedztwie istniejącej podziemnej instalacji gazu oraz w pomieszczeniach przyległych do pomieszczeń w których będą prowadzone roboty budowlane. Przy wykonywaniu robót budowlanych zachować szczególną ostrożność.**

Projektant:

PROJEKT TECHNICZNY UTWARDZEŃ TERENU

INWESTOR: **GMINA MIĄCZYN Miączyn 107**
22-455 Miączyn

ZADANIE INWESTYCYJNE: **TERMOMODRNIZACJA BUDYNKU UZYTECZNOSCI PUBLICZNEJ WRAZ Z ADAPTACJĄ POMIESZCZEŃ NA GMINNE CENTRUM KULTURY**

OBIEKT: **BUDYNEK UZYTECZNOŚCI PUBLICZNEJ**
- termomodernizacja budynku
- adaptacja części pomieszczeń na Gminne Centrum Kultury
- remont i przebudowa wewnętrznych instalacji (wod. – kan., co, elektryczne, wentylacji)
- instalacja fotowoltaiczna

DOBUDOWA KLATKI SCHODOWEJ Z PLATFORMĄ DLA OSÓB NIEPEŁNOSPRAWNYCH
UTWARDZENIA - remont ciągów pieszych, placów postojowych, opasek

ADRES BUDOWY: **Miaczyn 164 22-455 Miączyn**
DZIAŁKA nr: 215/8 OBRĘB: 0011MIĄCZYN
JEDN. EWID.: 062006.2_MIACZYN
Id 062006.2.0011.215/8

FAZA OPRACOWANIA: **PROJEKT TECHNICZNY**

KATEGORIA OBIEKTU: **XII – budynki administracji publicznej**

PROJEKTANCI					
LP.	IMIĘ I NAZWISKO	BRANŻA	NR UPRAW.	DATA	PODPIS
1	**mgr inż. arch. Tomasz Matej**	architektura	Uprawnienia budowlane do projektowania bez ograniczeń w specjalności architektonicznej **MA/016/20**, oraz konstrukcyjno – budowlanej **MAZ/0374/PWBKb/16**	15.11.2022	
PROJEKTANCI SPRAWDZAJĄCY					
LP.	IMIĘ I NAZWISKO	BRANŻA	NR UPRAW.	DATA	PODPIS
1	**mgr inż. Bolesław Matej**	konstrukcja	Upr. bud. do projektowania w specjalności konstrukcyjno-budowlanej bez ograniczeń w specjalności architektonicznej ograniczone **UAN-II-8387/17/86**	15.11.2022	

2. SPIS ZAWARTOŚCI

1. KARTA TYTUŁOWA

2. SPIS ZAWARTOŚCI

3. OPIS TECHNICZNY

4. ZAŁĄCZNIKI

5. CZĘŚĆ RYSUNKOWA

- Plan sytuacyjny rys. nr Ut1 skala 1: 500
- Utwardzenia terenu przekrój A-A rys. nr Ut2 skala 1: 50
- Utwardzenia terenu przekrój B-B rys. nr Ut3 skala 1: 50
- Utwardzenia terenu przekrój C-C rys. nr Ut4 skala 1: 50
- Szczegóły utwardzeń rys. nr Ut5 skala 1: 50

Oświadczenie o sporządzeniu projektu technicznego
zgodnie z obowiązującymi przepisami
oraz zasadami wiedzy technicznej
zgodnie z art. 34.3d. Ustawy z dnia 7 lipca 1994 r.
Prawo budowlane (Dz. U. z 2021 r., poz. 2351 z późn. zm.)

Zespół projektowy oświadcza, że niniejsze opracowanie projektowe:
1.Jest wykonane zgodnie z zawartą umową, zgodnie z obowiązującymi przepisami oraz zasadami wiedzy technicznej
2.Zostaje wydane zamawiającemu w stanie kompletnym, z wymaganymi uzgodnieniami i stanowi podstawę do wystąpienia o decyzję pozwolenia na budowę.

PROJEKTANCI					
LP.	IMIĘ I NAZWISKO	BRANŻA	NR UPRAW.	DATA	PODPIS
1	**mgr inż. arch. Tomasz Matej**	architektura	Uprawnienia budowlane do projektowania bez ograniczeń w specjalności architektonicznej **MA/016/20**, oraz konstrukcyjno – budowlanej **MAZ/0374/PWBKb/16**	15.11.2022	
PROJEKTANCI SPRAWDZAJĄCY					
LP.	IMIĘ I NAZWISKO	BRANŻA	NR UPRAW.	DATA	PODPIS
1	**mgr inż. Bolesław Matej**	konstrukcja	Upr. bud. do projektowania w specjalności konstrukcyjno-budowlanej bez ograniczeń w specjalności architektonicznej ograniczone **UAN-II-8387/17/86**	15.11.2022	

3.OPIS TECHNICZNY

3.1 Podstawa opracowania

Projekt techniczny został opracowany na zlecenie Inwestora – Gminy Miączyn, Miączyn 107 22-455 Miączyn.
Podstawa opracowania:

- umowa - zlecenie nr 33/11/2022/BI z dnia 05.11.2022 r.,
- wypis z MPZP gminy Miączyn z dnia 17.08.2022 r. (dziennik Urzędowy Województwa Lubelskiego nr 15 poz. 471 z dnia 11.02.2004 r.)
- mapa sytuacyjno-wysokościowa do celów projektowych,
- dokumentacja geotechniczna opracowana przez „Geoproblem" w Zamościu określająca warunki gruntowo – wodne podłoża w obrębie planowanej inwestycji,
- program użytkowy Inwestycji uzgodniony ze Zleceniodawcą,
- wizja lokalna oraz inwentaryzacja wykonana przez projektanta na miejscu planowanej budowy w listopadzie 2022 r.,
- Rozporządzenie Ministra Infrastruktury z dnia 12 kwietnia 2002 r. w sprawie warunków technicznych, jakim powinny odpowiadać budynki i ich usytuowanie. (Dz. U. 2019.1065 t.j.),
- Rozporządzenie Ministra Rozwoju z dnia 11września2020 r. w sprawie szczegółowego zakresu i formy projektu budowlanego (Dz. U. 2020.1609) z późn. zmianami,
- Ustawa z dnia 24 sierpnia 1991r. o ochronie przeciwpożarowej (Dz.U.2020.961 t.j.),
- Rozporządzenie Ministra Spraw Wewnętrznych i Administracji z dnia 7 czerwca 2010 r. w sprawie ochrony przeciwpożarowej budynków, innych obiektów budowlanych i terenów (Dz. U. 2010.109.719),
- Rozporządzenie Ministra Infrastruktury i Rozwoju z dnia 27 lutego 2015 r. w sprawie metodologii obliczania charakterystyki energetycznej budynku lub części budynku oraz świadectw charakterystyki energetycznej. (Dz.U.2015.376),
- normatywy i normy do projektowania aktualne na dzień wykonania zlecenia.

3.2. Przedmiot i zakres opracowania

Przedmiotem niniejszego opracowania jest projekt techniczny utwardzeń terenu na działce nr: **215/8** położonej w miejscowości Miączyn.
Projekt obejmuje: u**twardzenia -remont ciągów pieszych, placów postojowych, opasek – nr 3 na PZT**
Zakres opracowania obejmuje:
- część opisową obiektów projektowanych,
- część graficzną.

3.3. Opinia geotechniczna

Dokumentacja geotechniczna opracowana przez „Geoproblem" w Zamościu określająca warunki gruntowo – wodne podłoża w obrębie planowanej inwestycji.
Wyciąg z dokumentacji geotechnicznej:

***1**. Warunki gruntowo-wodne stwierdzone w podłożu są średnio trudne przy posadowieniu fundamentów w lessach gliniastych i korzystne przy ich posadowieniu w lessach piaszczystych.*
***2**. Podłoże jest niejednorodne litologicznie i uwarstwione geotechnicznie.*
***3**. Pod nasypami o miąższości 1,3mstwierdzono:*
- piaski drobne z przewarstwieniami pyłów piaszczystych ID≥0,55 /w-wa I/
-pyły piaszczyste o IL=0,20 /w-wa II/
- pyły o IL=0,10 /w-wa III/
- rumosze i zwietrzeliny gliniaste (gliny pylaste z okruchami margla o IL≤0,10 /w-wa IV i V/.
***4**. Stwierdzone w podłożu lessy gliniaste to grunty mało spoiste wrażliwe na działanie wody.*
Pod wpływem wód płynących ulegają rozmyciu, zaś zawilgocone uplastyczniają się. Zawilgocone grunty tego typu pod wpływem drgań wykazują cechę „pseudotiksotropii" tj. upłynniają się, tracąc swoje pierwotne własności fizyczno-mechaniczne.
Niektóre partie mało wilgotnych lessów mogą mieć strukturę nietrwałą i zawilgocone mogą osiadać zapadowo.
***5**. Wody gruntowej do głębokości 3,0m ppt nie stwierdzono. Wody gruntowe w rejonie badań związane są ze spękanymi osadami kredowymi i według mapy hydrogeologicznej należy się ich spodziewać na głębokości około 8,0m ppt, co znajduje potwierdzenie w danych z opracowań archiwalnych. Wody opadowe i roztopowe migrujące przez nasypy mogą zawilgacać i uplastyczniać pewne partie lessów.*
***6**. Sposób i głębokość posadowienia winny być dostosowane do stwierdzonych warunków gruntowych.*
Z uwagi na rodzaj gruntów występujących w podłożu należy je wyjątkowo starannie chronić przed zawilgoceniem zarówno w czasie prac ziemnych, jak i w okresie eksploatacji obiektu.
W tym celu należy:
- prace ziemne prowadzić w okresach suchych
- grunty odsłonięte chronić przed kontaktem z wodami atmosferycznymi i technologicznymi
- zamoczone partie gruntów znajdujące się w strefie oddziaływania fundamentów usunąć z podłoża

- zabezpieczyć powierzchnię przed przenikaniem wód opadowych i roztopowych
- odbiór wykopów w przypadku wątpliwości co do rodzaju i stanu gruntu.
***8**. Badanie geotechniczne jest badaniem punktowym. W związku z powyższym należy się lokalnie spodziewać warunków odmiennych od opisanych.*
***9**. Głębokość przemarzania gruntów dla badanego terenu wynosi wg. normy 1,0 m ppt.*
Przy utrzymujących się długo niskich temperaturach i przy braku pokrywy śnieżnej strefa przemarzania może sięgnąć głębiej.
***10**. Powyższe wnioski i uwagi należy rozpatrywać łącznie z postanowieniami odpowiednich norm i instrukcji branżowych.*

Stosownie do rozporządzenia Ministra Transportu, Budownictwa i Gospodarki Morskiej z dnia 25 kwietnia 2012r. w sprawie ustalania geotechnicznych warunków posadowienia obiektów budowlanych (Dz. U z 2012r., nr 0, poz. 463) badany teren klasyfikuje się do prostych warunków gruntowych. Zgodnie z w/w rozporządzeniem kategorię geotechniczną obiektu określi Projektant.
Warunki gruntowe w podłożu zaliczono do **prostych.**
Planowany obiekt zakwalifikowano do **I kategorii geotechnicznej** z uwagi na planowane płytkie posadowienie bezpośrednie w gruncie.

3.4. Stan istniejący

3.4.1. Sytuacja i lokalizacja

Teren objęty opracowaniem – działka nr 215/8 – usytuowanyw miejscowości Miączyn. Nieruchomość gruntowa /dz. nr 215/8/ o kształcie nieregularnych, zbliżonym do prostokąta, wydłużona w kierunku północ - południe. Od strony wschodniej działka przylega do drogi powiatowej o nawierzchni utwardzonej, asfaltowej. Zjazdy na działkę istniejące, utwardzone, od strony wschodniej z drogi powiatowej (działka nr 1359). Od strony północnej działka nr 215/7 zabudowana budynkiem administracyjnym UG w części centralnej, garażem w części zachodniej, częściowo utwardzona i częściowo ogrodzona. Od strony południowej tereny zabudowy mieszkaniowej jednorodzinnej z budynkami mieszkalnymi i gospodarczymi.
Teren działki o naturalnym lekkim skłonie w kierunku południowym. W części wschodniej i północnej (do wysokości wejścia wschodniego, południowego do budynku) utwardzenia z kostki brukowej betonowej, zjazd północny jw. Na pozostałej części działki utwardzenia z płyt betonowych drogowych średnio i wielkogabarytowych.
Od strony zachodniej i południowej ogrodzenie terenu z przęseł stalowych na słupkach stalowych. Od strony wschodniej pas zieleni niskiej (trawa, krzewy ozdobne) oddzielający ciąg pieszy przy drodze od pozostałej części działki.
W części centralnej działka nr 215/8 zabudowana budynkiem użyteczności publicznej, podpiwniczonym, o dwóch kondygnacja nadziemnych. W budynku wydzielone pomieszczenia i lokale stanowiące współwłasność:
- Gminy Miączyn- udział 2/3 w nieruchomości gruntowej (dz. 215/8) i 55337/128200 w budynku
- Skarb Państwa - udział 1/3 w nieruchomości gruntowej (dz. 215/8) i 36403/128200 w budynku
- Państwowe Przedsiębiorstwo użyteczności Publicznej „Poczta Polska" - udział 1/3 w nieruchomości gruntowej (dz. 215/8) i 36460/128200 w budynku

W budynku podział na części użytkowane przez współwłaścicieli zostały wskazane przez władze UG Miączyn.
Budynek o konstrukcji murowanej, ze stropodachem, użytkowany na całej powierzchni.
Rok budowy budynku nr 1 – 1990 – (wg danych z Informacji o budynku)
Powierzchnia działki nr 215/8 – 2124 m²
Granice opracowania: – ABCDEA
Powierzchnia opracowania – 2124 m²

3.4.2. Elementy utwardzeń istniejących

- **Zjazd z drogi publicznej**

✓ Istniejący zjazd utwardzony /kostka brukowa/ z drogi publicznej od strony północnej - poza zakresem niniejszego opracowania, pozostawia się bez zmian,
✓ część opasek przy budynek od strony poczty, drogi manewrowe, place postojowe oznaczone nr 4

3.5. Obiekty projektowane

3.5.1. Utwardzenie terenu: remont ciągów pieszych, placów postojowych, opasek - nr 3 na planszy PZT

Utwardzenia zaprojektowano na części powierzchni istniejących utwardzeń (od strony południowej i zachodniej budynku nr 1.
Place postojowe i manewrowe zaprojektowano z kostki brukowej wibroprasowanej gr. 8 cm bez sfazowanych krawędzi, na podbudowie cementowo - piaskowej. Krawężniki betonowe 15x30 cm posadowiona na ławie betonowej z oporem. Obrzeża chodnikowe betonowe, 30x8 cm, szare, zaprojektowano na ławie betonowej z oporem C16/20, ze spoinami wypełnionymi piaskiem. Odprowadzenie wód opadowych przez spadki podłużne i poprzeczne na tereny zielone na działce. Kolorystyka utwardzeń do uzgodnienia z Inwestorem. Niweletę projektowanych utwardzeń dostosowano do istniejącego ukształtowania terenu i istniejących zjazdów z drogi publicznej. Zakłada się rozbiórkę istniejącej nawierzchni z płyt betonowych, częściową wymianę i uzupełnienie podbudowy.
Konstrukcja nawierzchni:
- kostka brukowa betonowa /płytki bez sfazowanych krawędzi klasy 1, 50MPa (zalecany behaton) - 8 cm

- podsypka cementowo- piaskowa: - 4 cm
- podłoże z piasku stabilizowanego cementem R_m=2,5MPa: - 10-15 cm
- warstwa odsączająca z piasku wielofrakcyjnego stabilizowanego mechanicznie Is ≥ 0,98 - gr. 20 cm

Spoiny wypełnić piaskiem.

Łączna powierzchnia utwardzeń istniejących – nr 4 na PZT - 467,510 m²

Powierzchnia istniejących utwardzeń z płyt betonowych oraz kostki brukowej (do remontu) - 725,84 m2

Pomiary powierzchni na podstawie mapy do celów projektowych mogą być obarczone błędem pomiaru.

Rozwiązania konstrukcyjne

Roboty nowe:

- Niwelacja terenu na całej długości utwardzenia
- Wykonanie koryta na całej powierzchni utwardzenia
- Ustawienie krawężników betonowych typu ciężkiego na ławach z betonu C16/20
- Ustawienie obrzeży betonowych na ławach z betonu C16/20
- Wykonanie warstw podbudowy
- Ułożenie nawierzchni z kostki brukowej, wypełnienie spoin piaskiem.

Konstrukcja nawierzchni:

- kostka brukowa betonowa /płytki bez sfazowanych krawędzi klasy 1, 50MPa (zalecany behaton) - 8 cm
- podsypka cementowo- piaskowa: - 4 cm
- podłoże z piasku stabilizowanego cementem R_m=2,5MPa: - 10-15 cm
- warstwa odsączająca z piasku wielofrakcyjnego stabilizowanego mechanicznie Is ≥ 0,98 - gr. 20 cm

Spoiny wypełnić piaskiem.

Konstrukcja nawierzchni - opaska istniejąca - ułożenie kostki po dociepleniu ścian fundamentowych:

- kostka brukowa betonowa istniejąca do ponownego ułożenia,
- podsypka piaskowa 1,0-3,0 cm
- roboty ziemne wg PN-S-02205.

Spoiny wypełnić piaskiem.

Konstrukcja nawierzchni - odtworzenie opaski - ułożenie kostki po dociepleniu ścian fundamentowych /miejsca po trylince oraz płytach betonowych/:

- kostka brukowa betonowa - 6,0cm,
- podłoże z piasku stabilizowanego cementem R_m=2,5MPa: - 12 cm
- warstwa odsączająca z piasku wielofrakcyjnego stabilizowanego mechanicznie Is ≥ 0,98 - gr. 5 cm

Spoiny wypełnić piaskiem.

Zestawienie powierzchni kostki brukowej, długości krawężników, obrzeży (orientacyjne):

- ✓ kostka brukowa betonowa wibroprasowana klasy 1:50 MPa gr. 8 cm -~ 467,510 m2
- ✓ Krawężniki betonowe typu ciężkiego 15x30x100cm -~ 174,20 mb
- ✓ Obrzeża betonowe 8x30cm -~ 5,50 mb

3.6. Wytyczne realizacyjne

1. Informacja dotycząca bezpieczeństwa i ochrony zdrowia przy realizacji robót budowlanych z uwagi na specyfikę projektowanego obiektu

Kierownik budowy odpowiada za sporządzenie planu bezpieczeństwa i ochrony zdrowia realizowanej Inwestycji ze zwróceniem szczególnej uwagi na:

- wykonywaniu wykopów,
- wykonywaniu robót w sąsiedztwie dróg i placów o dużym natężeniu ruchu,
- wykonywanie robót na terenie czynnego obiektu użyteczności publicznej.
- wykonywanie robót w sąsiedztwie przyłączy i sieci zlokalizowanych w obrębie nieruchomości objętej opracowaniem.

Z uwagi na ww. wymieniony zakres robót - musi być sporządzony plan bezpieczeństwa i ochrony zdrowia na budowie (art. 21a ust. 1 i 1a Ustawy Prawo budowlane).

- „Plan bioz" należy sporządzić w oparciu o odrębnie opracowaną przez autora niniejszego projektu „Informację dotyczącą bezpieczeństwa i ochrony zdrowia ze względu na specyfikę projektowanego obiektu budowlanego".

2. Wytyczne do organizacji budowy

1. Realizacje budowy wykonać zgodnie z dokumentacją techniczną (po szczegółowym zapoznaniu się z projektem budowlanym i terenowymi warunkami jego realizacji) pod kierownictwem osoby posiadającej wymagane uprawnienia zawodowe.
2. Roboty wykonywać po uzyskaniu prawomocnego pozwolenia na budowę.
3. Przygotować projekt organizacji budowy, harmonogram budowy z zagospodarowaniem placu budowy i rozpoznaniem potrzeb w zakresie zatrudnienia, maszyn budowlanych i urządzeń oraz dostaw materiałów budowlanych

4. Umieścić przy wejściu na plac budowy tablice informacyjną budowy
5. Zapewnić odpowiednie wyposażenie placu budowy w sprzęt BHP i Ppoż.
6. Dokonywać odbioru robót zakończonych i zanikowych
7. Wbudowywane materiały muszą posiadać aktualne świadectwa dopuszczalności do stosowania i bezpieczeństwa (B).
8. Całość prac prowadzić zgodnie ze sztuką budowlaną, z przepisami BHP i pod fachowym nadzorem technicznym.

3. Uwarunkowania stanu istniejącego

W związku z projektowaną lokalizacją budynków przed rozpoczęciem robót ziemnych należy:

- ogrodzić teren budowy, oświetlić i odpowiednio wyposażyć w tablice informacyjną.
- sprawdzić możliwość występowania nie zidentyfikowanego uzbrojenia podziemnego w obrębie planowanej zabudowy oraz ustalić dokładny przebieg przyłączy: wodociągowego, kanalizacji sanitarnej oraz telekomunikacyjnego
- uniemożliwić dostęp osobom postronnym do terenu budowy (przede wszystkim dzieciom)

3.7. Uwagi końcowe.

- Zaleca się prowadzenie robót przez firmę posiadającą doświadczenie w wykonawstwie.
- Wbudowywane materiały muszą posiadać aktualne świadectwa dopuszczalności do stosowania i bezpieczeństwa (B).
- Chronić teren budowy przed dostępem osób postronnych (w tym dzieci).
- Całość prac prowadzić zgodnie ze sztuką budowlaną, z przepisami BHP i pod fachowym nadzorem technicznym, nie dopuścić do awarii elementów konstrukcyjnych budynku istniejącego.

Projektant:

ZAŁĄCZNIKI

OPINIE, UZGODNIENIA, POZWOLENIA I INNE DOKUMENTY

INWESTOR: **GMINA MIĄCZYN Miączyn 107**
22-455 Miączyn

ZADANIE INWESTYCYJNE: **TERMOMODRNIZACJA BUDYNKU UZYTECZNOSCI PUBLICZNEJ WRAZ Z ADAPTACJĄ POMIESZCZEŃ NA GMINNE CENTRUM KULTURY**

OBIEKT: **BUDYNEK UZYTECZNOŚCI PUBLICZNEJ**
- termomodernizacja budynku
- adaptacja części pomieszczeń na Gminne Centrum Kultury
- remont i przebudowa wewnętrznych instalacji (wod. – kan., co, elektryczne, wentylacji)
- instalacja fotowoltaiczna

DOBUDOWA KLATKI SCHODOWEJ Z PLATFORMĄ DLA OSÓB NIEPEŁNOSPRAWNYCH
UTWARDZENIA - remont ciągów pieszych, placów postojowych, opasek

ADRES BUDOWY: **Miączyn 164 22-455 Miączyn**
DZIAŁKA nr: 215/8OBRĘB: 0011MIĄCZYN
JEDN. EWID.: 062006.2_MIACZYN
Id 062006.2.0011.215/8

FAZA OPRACOWANIA: **PROJEKT TECHNICZNY**

KATEGORIA OBIEKTU: **XII – budynki administracji publicznej**

SPIS ZAŁĄCZNIKÓW:

- Informacja dotycząca bezpieczeństwa i ochrony zdrowia,
- dokumentacja geotechniczna opracowana w listopadzie 2022 roku dla potrzeb planowanej Inwestycji,
- charakterystyka energetyczna

INFORMACJA DOTYCZĄCA BEZPIECZEŃSTWA I OCHRONY ZDROWIA

DLA ROBÓT REALIZOWANYCH W OPARCIU O: PROJEKT BUDOWLANY

INWESTOR: **GMINA MIĄCZYN Miączyn 107**
22-455 Miączyn

ZADANIE INWESTYCYJNE: **TERMOMODRNIZACJA BUDYNKU UZYTECZNOSCI PUBLICZNEJ WRAZ Z ADAPTACJĄ POMIESZCZEŃ NA GMINNE CENTRUM KULTURY**

OBIEKT: **BUDYNEK UZYTECZNOŚCI PUBLICZNEJ**
- termomodernizacja budynku
- adaptacja części pomieszczeń na Gminne Centrum Kultury
- remont i przebudowa wewnętrznych instalacji (wod. – kan., co, elektryczne, wentylacji)
- instalacja fotowoltaiczna

DOBUDOWA KLATKI SCHODOWEJ Z PLATFORMĄ DLA OSÓB NIEPEŁNOSPRAWNYCH
UTWARDZENIA - remont ciągów pieszych, placów postojowych, opasek

ADRES BUDOWY: **Miączyn 164 22-455 Miączyn**
DZIAŁKA nr: 215/8OBRĘB: 0011MIĄCZYN
JEDN. EWID.: 062006.2_MIACZYN
Id 062006.2.0011.215/8

FAZA OPRACOWANIA: **PROJEKT TECHNICZNY**

KATEGORIA OBIEKTU: **XII – budynki administracji publicznej**

PROJEKTANCI					
LP.	IMIĘ I NAZWISKO	BRANŻA	ADRES PROJEKTANTA	DATA	PODPIS
1	**mgr inż. arch. Tomasz Matej**	Architektura,	ul. Lwowska 17, 22-600 Tomaszów Lubelski	15.11.2022	
2	**mgr inż. Karolina Matej**	instalacje sanitarne	ul. Lwowska 17, 22-600 Tomaszów Lubelski	15.11.2022	
3	**mgr inż. Bogusław Puchacz**	instalacje elektryczne	ul. Lwowska 17, 22-600 Tomaszów Lubelski	15.11.2022	

1. PODSTAWA PRAWNA OPRACOWANIA:

- ustawa z dnia 26 czerwca 1974 r. – Kodeks pracy (t.j. Dz.U. z 2020 r poz. 1320 z późn. zm.)
- art.21 „a" ustawy z dnia 7 lipca 1994 r. – Prawo budowlane (t.j. Dz.U. z 2020 r poz. 1333 z późn. zm.)
- ustawa z dnia 21 grudnia 2000 r. o dozorze technicznym (t.j. Dz.U. z 2021 r poz. 272)
- rozporządzenie Ministra Infrastruktury z dnia 23 czerwca 2003 r. w sprawie informacji dotyczącej bezpieczeństwa i ochrony zdrowia oraz planu bezpieczeństwa i ochrony zdrowia (Dz. U.2003.120.1126)
- rozporządzenie Ministra Gospodarki i Pracy z dnia 27 lipca 2004 r. w sprawie szkolenia w dziedzinie bezpieczeństwa i higieny pracy (Dz.U. z 2007r nr180 poz.1860)
- rozporządzenie Ministra Pracy i Polityki Socjalnej z dnia 28 maja 1996 r. w sprawie rodzajów prac wymagających szczególnej sprawności psychofizycznej (Dz. U. Nr 62 poz. 287)
- Rozporządzenie Ministra Pracy i Polityki Socjalnej z dnia 26 września 1997 r. w sprawie ogólnych przepisów bezpieczeństwa i higieny pracy. (t.j. Dz.U. z 2003 nr 169 poz. 1650 z późn. zm.)
- rozporządzenie Ministra Gospodarki z dnia 20 września 2001 r. w sprawie bezpieczeństwa i higieny pracy podczas eksploatacji maszyn i innych urządzeń technicznych do robót ziemnych, budowlanych i drogowych (t.j. Dz.U. z 2020 r poz. 1461)
- rozporządzenie Rady Ministrów z dnia 7 grudnia 2012 r. w sprawie rodzajów urządzeń technicznych podlegających dozorowi technicznemu (Dz. U. 2012.1468)
- rozporządzenie Ministra Infrastruktury z dnia 19 marca 2003 r. w sprawie bezpieczeństwa i higieny pracy podczas wykonywania robót budowlanych (Dz. U. 2003.47.401).

2. ZAKRES ROBÓT DLA CAŁEGO ZAMIERZENIA BUDOWLANEGO ORAZ KOLEJNOŚĆ REALIZACJI POSZCZEGÓLNYCH OBIEKTÓW.

ZAKRES ROBÓT OBEJMUJE:

Zakres robót obejmuje wybudowanie:

- roboty ogólnobudowlane,
- utwardzenia
- wykonanie zagospodarowania przyległego terenu
- montaż urządzeń i wyposażenia

KOLEJNOŚĆ REALIZACJI POSZCZEGÓLNYCH OBIEKTÓW:

- zagospodarowanie placu budowy,
- roboty ziemne,
- roboty budowlano-montażowe, termomodernizacyjne
- roboty instalacyjne
- roboty wykończeniowe,
- roboty brukarskie
- maszyny i urządzenia techniczne użytkowane na placu budowy.

3. WYKAZ ISTNIEJĄCYCH OBIEKTÓW BUDOWLANYCH:

- Budynek uzytecznosci publicznej – uzytkowany
- Przyłacza i sieci na działce
- Utwardzenia terenu

4. WSKAZANIE ELEMENTÓW ZAGOSPODAROWANIA DZIAŁKI LUB TERENU, KTÓRE MOGĄ STWARZAĆ ZAGROŻENIE BEZPIECZEŃSTWA I ZDROWIA LUDZI.

Na terenie objętym opracowaniem projektowym występują elementy zagospodarowania terenu stwarzające zagrożenie bezpieczeństwa i zdrowia ludzi:

- Istniejace uzbrojenie podziemne (w tym gaz) i napowietrzne
- możliwość wystąpienia niezidentyfikowanych instalacji podziemnych,
- sąsiedztwo dróg i chodników o dużym natężeniu ruchu,
- czynny obiekt użytecznosci publicznej

5. WSKAZANIE DOTYCZĄCE PRZEWIDYWANYCH ZAGROŻEŃ WYSTĘPUJĄCYCH PODCZAS REALIZACJI ROBÓT BUDOWLANYCH OKREŚLAJĄCE SKALĘ I RODZAJE ZAGROŻEŃ ORAZ MIEJSCE I CZAS ICH WYSTĄPIENIA

Zagrożenia występujące przy wykonywaniu robót ziemnych:

- upadek pracownika lub osoby postronnej do wykopu (brak wygrodzenia wykopu balustradami; brak przykrycia wykopu),
- zasypanie pracownika w wykopie wąsko-przestrzennym (brak zabezpieczenia ścian wykopu przed obsunięciem się; obciążenie klina naturalnego odłamu gruntu urobkiem pochodzącym z wykopu),
- potrącenie pracownika lub osoby postronnej łyżką koparki przy wykonywaniu robót na placu budowy lub w miejscu dostępnym dla osób postronnych (brak wygrodzenia strefy niebezpiecznej).

Zagrożenia występujące przy wykonywaniu robót budowlano – montażowych:

- upadek pracownika z wysokości (brak zabezpieczenia obrysu stropu; brak zabezpieczenia otworów technologicznych w powierzchni stropu; brak zabezpieczenia otworów prowadzących na płyty balkonowe);
- przygniecenie pracownika płytą prefabrykowaną wielkowymiarową podczas wykonywania robót montażowych przy użyciu żurawia budowlanego (przebywanie pracownika w strefie zagrożenia, tj. w obszarze równym rzutowi przemieszczanego elementu, powiększonym z każdej strony o 6,0m).

Zagrożenia występujące przy wykonywaniu robót wykończeniowych:

- upadek pracownika z wysokości (brak balustrad ochronnych przy podestach roboczych rusztowania; brak stosowania sprzętu chroniące go przed upadkiem z wysokości przy wykonywaniu robót związanych z montażem lub demontażem rusztowania),
- uderzenie spadającym przedmiotem osoby postronnej korzystającej z ciągu pieszego usytuowanego przy budowanym lub remontowanym obiekcie budowlanym (brak wygrodzenia strefy niebezpiecznej).

Zagrożenia występujące przy wykonywaniu robót budowlanych przy użyciu maszyn i urządzeń technicznych:

- pochwycenie kończyny górnej lub kończyny dolnej przez napęd (brak pełnej osłony napędu),
- potrącenie pracownika lub osoby postronnej łyżką koparki przy wykonywaniu robót na placu budowy lub w miejscu dostępnym dla osób postronnych (brak wygrodzenia strefy niebezpiecznej),
- porażenie prądem elektrycznym (brak zabezpieczenia przewodów zasilających urządzenia mechaniczne przed uszkodzeniami mechanicznymi).

6. WSKAZANIE SPOSOBU PROWADZENIA INSTRUKTAŻU PRACOWNIKÓW PRZED PRZYSTĄPIENIEM DO REALIZACJI ROBÓT SZCZEGÓLNIE NIEBEZPIECZNYCH

- szkolenie pracowników w zakresie bhp,
- zasady postępowania w przypadku wystąpienia zagrożenia,
- zasady bezpośredniego nadzoru nad pracami szczególnie niebezpiecznymi przez wyznaczone w tym celu osoby,
- zasady stosowania przez pracowników środków ochrony indywidualnej oraz odzieży i obuwia roboczego.

Szkolenia w dziedzinie bezpieczeństwa i higieny pracy dla pracowników zatrudnionych na stanowiskach robotniczych, przeprowadza się jako:

- szkolenie wstępne,
- szkolenie okresowe.

Szkolenia te przeprowadzane są w oparciu o programy poszczególnych rodzajów szkolenia.

Szkolenia wstępne ogólne („instruktaż ogólny") przechodzą wszyscy nowo zatrudniani pracownicy przed dopuszczeniem do wykonywania pracy. Obejmuje ono zapoznanie pracowników z podstawowymi przepisami bhp zawartymi w Kodeksie pracy, w układach zbiorowych pracy i regulaminach pracy, zasadami bhp obowiązującymi w danym zakładzie pracy oraz zasadami udzielania pierwszej pomocy. Szkolenie wstępne na stanowisku pracy („Instruktaż stanowiskowy") powinien zapoznać pracowników z zagrożeniami występującymi na określonym stanowisku pracy, sposobami ochrony przed zagrożeniami, oraz metodami bezpiecznego wykonywania pracy na tym stanowisku. Pracownicy przed przystąpieniem do pracy, powinni być zapoznani z ryzykiem zawodowym związanym z pracą na danym stanowisku pracy. Fakt odbycia przez pracownika szkolenia wstępnego ogólnego, szkolenia wstępnego na stanowisku pracy oraz zapoznania z ryzykiem zawodowym, powinien być potwierdzony przez pracownika na piśmie oraz odnotowany w aktach osobowych pracownika. Szkolenia wstępne podstawowe w zakresie bhp, powinny być przeprowadzone w okresie nie dłuższym niż 6 – miesięcy od rozpoczęcia pracy na określonym stanowisku pracy. Szkolenia okresowe w zakresie bhp dla pracowników zatrudnionych na stanowiskach robotniczych, powinny być przeprowadzane w formie instruktażu nie rzadziej niż raz na 3 – lata, a na stanowiskach pracy, na których występują szczególne zagrożenia dla zdrowia lub życia oraz zagrożenia wypadkowe – nie rzadziej niż raz w roku.

Pracownicy zatrudnieni na stanowiskach operatorów żurawi, maszyn budowlanych i innych maszyn o napędzie silnikowym powinni posiadać wymagane kwalifikacje.

Powyższy wymóg nie dotyczy betoniarek z silnikami elektrycznymi jednofazowymi oraz silnikami trójfazowymi o mocy do 1 KW.

Na placu budowy powinny być udostępnione pracownikom do stałego korzystania, aktualne instrukcje bezpieczeństwa i higieny pracy dotyczące:

- wykonywania prac związanych z zagrożeniami wypadkowymi lub zagrożeniami zdrowia pracowników,
- obsługi maszyn i innych urządzeń technicznych,\
- postępowania z materiałami szkodliwymi dla zdrowia i niebezpiecznymi,
- udzielania pierwszej pomocy.

W/w instrukcje powinny określać czynności do wykonywania przed rozpoczęciem danej pracy, zasady i sposoby bezpiecznego wykonywania danej pracy, czynności do wykonywania po jej zakończeniu oraz zasady postępowania w sytuacjach awaryjnych stwarzających zagrożenia dla życia lub zdrowia pracowników. Nie wolno dopuścić pracownika do pracy, do której wykonywania nie posiada wymaganych kwalifikacji lub potrzebnych umiejętności, a także dostatecznej znajomości przepisów oraz zasad BHP.

Bezpośredni nadzór nad bezpieczeństwem i higieną pracy na stanowiskach pracy sprawują odpowiednio kierownik budowy (kierownik robót) oraz mistrz budowlany, stosownie do zakresu obowiązków.

7. WSKAZANIE ŚRODKÓW TECHNICZNYCH I ORGANIZACYJNYCH, ZAPOBIEGAJĄCYCH NIEBEZPIECZEŃSTWOM WYNIKAJĄCYM Z WYKONYWANIA ROBÓT BUDOWLANYCH W STREFACH SZCZEGÓLNEGO ZAGROŻENIA ZDROWIA LUB W ICH SĄSIEDZTWIE, W TYM ZAPEWNIAJĄCYCH BEZPIECZNĄ I SPRAWNĄ KOMUNIKACJĘ, UMOŻLIWIAJĄCĄ SZYBKĄ EWAKUACJĘ NA WYPADEK POŻARU, AWARII I INNYCH ZAGROŻEŃ

Zagospodarowanie placu budowy.

Zagospodarowanie terenu budowy wykonuje się przed rozpoczęciem robót budowlanych, co najmniej w zakresie:

- ogrodzenia terenu i wyznaczenia stref niebezpiecznych,
- wykonania dróg, wyjść i przejść dla pieszych,
- doprowadzenia energii elektrycznej oraz wody,
- odprowadzenia ścieków lub ich utylizacji,
- urządzenia pomieszczeń higieniczno-sanitarnych i socjalnych,
- zapewnienia oświetlenia naturalnego i sztucznego,
- zapewnienia właściwej wentylacji,
- zapewnienia łączności telefonicznej,
- urządzenia składowisk materiałów i wyrobów,

Teren budowy lub robót powinien być w miarę potrzeby ogrodzony lub skutecznie zabezpieczony przed osobami postronnymi. Wysokość ogrodzenia powinna wynosić, co najmniej 1,5 m. W ogrodzeniu placu budowy lub robót powinny być wykonane oddzielne bramy dla ruchu pieszego oraz pojazdów mechanicznych i maszyn budowlanych. Szerokość ciągu pieszego jednokierunkowego powinna wynosić, co najmniej 0,75 m, a dwukierunkowego 1,20 m. Dla pojazdów używanych w trakcie wykonywania robót budowlanych należy wyznaczyć i oznakować miejsca postojowe na terenie budowy. Szerokość dróg komunikacyjnych na placu budowy lub robót powinna być dostosowana do używanych środków transportowych. Drogi i ciągi piesze na placu budowy powinny być utrzymane we właściwym stanie technicznym. Nie wolno na nich składować materiałów, sprzętu lub innych przedmiotów. Drogi komunikacyjne dla wózków i taczek oraz pochylnie, po których dokonuje się ręcznego przenoszenia ciężarów nie powinny mieć spadków większych niż 10%. Przejścia i strefy niebezpieczne powinny być oświetlone i oznakowane znakami

ostrzegawczymi lub znakami zakazu. Przejścia o pochyleniu większym niż 15 % należy zaopatrzyć w listwy umocowane poprzecznie, w odstępach nie mniejszych niż 0,40 m lub schody o szerokości nie mniejszej niż 0,75 m, zabezpieczone, co najmniej z jednej strony balustradą.

Balustrada składa się z deski krawężnikowej o wysokości 0,15 m i poręczy ochronnej umieszczonej na wysokości 1,10 m. Wolną przestrzeń pomiędzy deską krawężnikową a poręczą należy wypełnić w sposób zabezpieczający pracowników przed upadkiem. Strefa niebezpieczna, w której istnieje zagrożenie spadania z wysokości przedmiotów, powinna być ogrodzona balustradami i oznakowana w sposób uniemożliwiający dostęp osobom postronnym. Strefa ta nie może wynosić mniej niż 1/10 wysokości, z której mogą spadać przedmioty, lecz nie mniej niż 6,0 m. Przejścia, przejazdy i stanowiska pracy w strefie niebezpiecznej powinny być zabezpieczone daszkami ochronnymi.

Daszki ochronne powinny znajdować się na wysokości nie mniejszej niż 2,4 m nad terenem w najniższym miejscu i być nachylone pod kątem 450 w kierunku źródła zagrożenia. Pokrycie daszków powinno być szczelne i odporne na przebicie przez spadające przedmioty.

Używanie daszków ochronnych jako rusztowań lub miejsc składowania narzędzi, sprzętu, materiałów jest zabronione.

Instalacje rozdziału energii elektrycznej na terenie budowy powinny być zaprojektowane i wykonane oraz utrzymywane i użytkowane w taki sposób, aby nie stanowiły zagrożenia pożarowego lub wybuchowego, lecz chroniły pracowników przed porażeniem prądem elektrycznym. Roboty związane z podłączeniem, sprawdzaniem, konserwacją i naprawą instalacji i urządzeń elektrycznych mogą być wykonywane wyłącznie przez osoby posiadające odpowiednie uprawnienia. Nie jest dopuszczalne sytuowanie stanowisk pracy, składowisk wyrobów i materiałów lub maszyn i urządzeń budowlanych bezpośrednio pod napowietrznymi liniami elektroenergetycznymi lub w odległości liczonej w poziomie od skrajnych przewodów, mniejszej niż:

a) 3,0 m – dla linii o napięciu znamionowym nieprzekraczającym 1 KV,
b) 5,0 m – dla linii i napięciu znamionowym powyżej 1 KV, lecz nieprzekraczającym 15 KV,
c) 10,0 m – dla linii o napięciu znamionowym powyżej 15 KV, lecz nieprzekraczającym 30 KV,
d) 15,0 m – dla linii o napięciu znamionowym powyżej 30 KV, lecz nieprzekraczającym 110 KV,
e) 30,0 m – dla linii o napięciu znamionowym powyżej 110 KV.

żurawie samojezdne, koparki i inne urządzenia ruchome, które mogą zbliżyć się na niebezpieczną odległość do w/w napowietrznych lub kablowych linii elektroenergetycznych, powinny być wyposażone w sygnalizatory napięcia. Rozdzielnice budowlane prądu elektrycznego znajdujące się na terenie budowy należy zabezpieczyć przed dostępem osób nieupoważnionych. Rozdzielnice powinny być usytuowane w odległości nie większej niż 50,0 m od odbiorników energii.

Przewody elektryczne zasilające urządzenia mechaniczne powinny być zabezpieczone przed uszkodzeniami mechanicznymi, a ich połączenia z urządzeniami mechanicznymi wykonane w sposób zapewniający bezpieczeństwo pracy osób obsługujących takie urządzenia. Okresowe kontrole stanu stacjonarnych urządzeń elektrycznych pod względem bezpieczeństwa powinny być przeprowadzane, co najmniej jeden raz w miesiącu, natomiast kontrola stanu i oporności izolacji tych urządzeń, co najmniej dwa razy w roku, a ponadto:

a) przed uruchomieniem urządzenia po dokonaniu zmian i napraw części elektrycznych i mechanicznych,
b) przed uruchomieniem urządzenia, jeżeli urządzenie było nieczynne przez ponad miesiąc,
c) przed uruchomieniem urządzenia po jego przemieszczeniu.

W przypadkach zastosowania urządzeń ochronnych różnicowoprądowych w w/w instalacjach, należy sprawdzać ich działanie każdorazowo przed przystąpieniem do pracy.

Dokonywane naprawy i przeglądy urządzeń elektrycznych powinny być odnotowywane w książce konserwacji urządzeń. Należy zapewnić dostateczną ilość wody zdatnej do picia pracownikom zatrudnionym na budowie oraz do celów higieniczno - sanitarnych, gospodarczych i przeciwpożarowych.

Ilość wody do celów higienicznych przypadająca dziennie na każdego
pracownika jednocześnie zatrudnionego nie może być mniejsza niż:

a) 120 l – przy pracach w kontakcie z substancjami szkodliwymi, trującymi lub zakaźnymi albo powodującymi silne zabrudzenie pyłami, w tym 20l w przypadku korzystania z natrysków,
b) 90 l - przy pracach brudzących, wykonywanych w wysokich temperaturach lub wymagających zapewnienia należytej higieny procesów technologicznych, w tym 60l w przypadku korzystania z natrysków,
c) 30 l – przy pracach nie wymienionych w pkt. „a" i „b".
Niezależnie od ilości wody określonej w pkt. „a", „b", „c" należy zapewnić, co najmniej 2,5 l na dobę na każdy metr kwadratowy powierzchni terenu poza budynkami, wymagającej polewania (tereny zielone, utwardzone ulice, place itp.)
Pracownikom zatrudnionym w warunkach szczególnie uciążliwych należy zapewnić:

- posiłki wydawane ze względów profilaktycznych,
- napoje, których rodzaj i temperatura powinny być dostosowane do warunków wykonywania pracy.

Posiłki profilaktyczne należy zapewnić pracownikom wykonującym prace:
- związane z wysiłkiem fizycznym, powodującym w ciągu zmiany roboczej efektywny wydatek energetyczny organizmu powyżej 1500 kcal u mężczyzn i powyżej 1 000 kcal u kobiet, wykonywane na otwartej przestrzeni w okresie zimowym; za okres zimowy uważa się okres od dnia 1 listopada do dnia 31 marca.
Napoje należy zapewnić pracownikom zatrudnionym:
- przy pracach na otwartej przestrzeni przy temperaturze otoczenia poniżej 100C lub powyżej 25 0C.
Pracownik może przyrządzać sobie posiłki we własnym zakresie z produktów otrzymanych od pracodawcy. Pracownikom nie przysługuje ekwiwalent pieniężny za posiłki i napoje. Na terenie budowy powinny być urządzone i wydzielone pomieszczenia higieniczno – sanitarne i socjalne – szatnie (na odzież roboczą i ochronną), umywalnie, jadalnie, suszarnie oraz ustępy.
Dopuszczalne jest korzystanie z istniejących na terenie budowy pomieszczeń i urządzeń higieniczno – sanitarnych inwestora, jeżeli przewiduje to zawarta umowa.
Zabrania się urządzania w jednym pomieszczeniu szatni i jadalni w przypadkach, gdy na terenie budowy, na której roboty budowlane wykonuje więcej niż 20 – pracujących. W takim przypadku, szafki na odzież powinny być dwudzielne, zapewniające możliwość przechowywania oddzielnie odzieży roboczej i własnej. W pomieszczeniach higieniczno – sanitarnych mogą być stosowane ławki, jako miejsca siedzące, jeżeli są one trwale przytwierdzone do podłoża.
Jadalnia powinna składać się z dwóch części:
a) jadalni właściwej, gdzie powinno przypadać co najmniej 1,10m2 powierzchni na każdego z pracowników jednocześnie spożywających posiłek,
b) pomieszczeń do przygotowywania, wydawania napojów oraz zmywania naczyń stołowych.
W przypadku usytuowania pomieszczeń higieniczno – sanitarnych w kontenerach dopuszcza się niższą wysokość tych pomieszczeń, tj. do 2,20 m. Na terenie budowy powinny być wyznaczone oznakowane, utwardzone i odwodnione miejsca do składania materiałów i wyrobów. Składowiska materiałów, wyrobów i urządzeń technicznych należy wykonać w sposób wykluczający możliwość wywrócenia, zsunięcia, rozsunięcia się lub spadnięcia składowanych wyrobów i urządzeń.
Materiały drobnicowe powinny być ułożone w stosy o wysokości nie większej niż 2,0 m, a stosy materiałów workowanych ułożone w warstwach krzyżowo do wysokości nieprzekraczającej 10 – warstw.
Odległość stosów przy składowaniu materiałów nie powinna być mniejsza niż:
a) 0,75 m - od ogrodzenia lub zabudowań,
b) 5,00 m - od stałego stanowiska pracy.
Opieranie składowanych materiałów lub wyrobów o płoty, słupy napowietrznych linii elektroenergetycznych, konstrukcje wsporcze sieci trakcyjnej lub ściany obiektu budowlanego jest zabronione. Wchodzenie i schodzenie ze stosu utworzonego ze składowanych materiałów lub wyrobów jest dopuszczalne przy użyciu drabiny lub schodów.
Teren budowy powinien być wyposażony w sprzęt niezbędny do gaszenia pożarów, który powinien być regularnie sprawdzany, konserwowany i uzupełniany, zgodnie z wymaganiami producentów i przepisów przeciwpożarowych.
Ilość i rozmieszczenie gaśnic przenośnych powinno być zgodne z wymaganiami przepisów przeciwpożarowych.
W pomieszczeniach zamkniętych należy zapewnić wymianę powietrza, wynikającą z potrzeb bezpieczeństwa pracy.
Wentylacja powinna działać sprawnie i zapewniać dopływ świeżego powietrza. Nie może ona powodować przeciągów, wyziębienia lub przegrzewania pomieszczeń pracy.

Roboty ziemne.

Roboty ziemne powinny być prowadzone na podstawie projektu określającego położenie instalacji i urządzeń podziemnych, mogących znaleźć się w zasięgu prowadzonych robót.
Wykonywanie robót ziemnych w bezpośrednim sąsiedztwie sieci, takich jak:

- elektroenergetyczne,
- gazowe,
- telekomunikacyjne,
- ciepłownicze,
- wodociągowe i kanalizacyjne,

powinno być poprzedzone określeniem przez kierownika budowy bezpiecznej odległości w jakiej mogą być one wykonywane od istniejącej sieci i sposobu wykonywania tych robót. W czasie wykonywania robót ziemnych miejsca niebezpieczne należy ogrodzić i umieścić napisy ostrzegawcze. W czasie wykonywania wykopów w miejscach dostępnych dla osób niezatrudnionych przy tych robotach, należy wokół wykopów pozostawionych na czas zmroku i w nocy ustawić balustrady zaopatrzone w światło ostrzegawcze koloru czerwonego. Poręcze balustrad powinny znajdować się na wysokości 1,10 m nad terenem i w odległości nie mniejszej niż 1,0 m od krawędzi wykopu. Wykopy o ścianach pionowych nieumocnionych, bez rozparcia lub podparcia mogą być wykonywane tylko do głębokości 1,0 m w gruntach zwartych, w przypadku gdy teren przy wykopie nie jest obciążony w pasie o szerokości równej głębokości wykopu. Wykopy bez umocnień o głębokości większej niż 1,0 m, lecz nie większej od 2,0 m można wykonywać, jeżeli pozwalają na to wyniki badań gruntu i dokumentacja geologiczno – inżynierska.
Bezpieczne nachylenie ścian wykopów powinno być określone w dokumentacji projektowej wówczas, gdy:

- roboty ziemne wykonywane są w gruncie nawodnionym,
- teren przy skarpie wykopu ma być obciążony w pasie równym głębokości wykopu,
- grunt stanowią iły skłonne do pęcznienia,
- wykopu dokonuje się na terenach osuwiskowych,
- głębokość wykopu wynosi więcej niż 4,0 m.

Jeżeli wykop osiągnie głębokość większą niż 1,0 m od poziomu terenu, należy wykonać zejście (wejście) do wykopu.
Odległość pomiędzy zejściami (wejściami) do wykopu nie powinna przekraczać 20,0 m.
Należy również ustalić rodzaje prac, które powinny być wykonywane przez, co najmniej dwie osoby, w celu zapewnienia asekuracji, ze względu na możliwość wystąpienia szczególnego zagrożenia dla zdrowia lub życia ludzkiego. Dotyczy to prac wykonywanych w wykopach i wyrobiskach o głębokości większej od 2,0 m.
Składowanie urobku, materiałów i wyrobów jest zabronione:

- w odległości mniejszej niż 0,60 m od krawędzi wykopu, jeżeli ściany wykopu są obudowane oraz jeżeli obciążenie urobku jest przewidziane w doborze obudowy,
- w strefie klina naturalnego odłamu gruntu, jeżeli ściany wykopu nie są obudowane.

Ruch środków transportowych obok wykopów powinien odbywać się poza granicą klina naturalnego odłamu gruntu. W czasie wykonywania robót ziemnych nie powinno dopuszczać się do
tworzenia nawisów gruntu. Przebywanie osób pomiędzy ścianą wykopu a koparką, nawet w czasie
postoju jest zabronione. Zakładanie obudowy lub montaż rur w uprzednio wykonanym wykopie o
ścianach pionowych i na głębokości powyżej 1,0 m wymaga tymczasowego zabezpieczenia osób klatkami osłonowymi lub obudową prefabrykowaną.

Roboty budowlano – montażowe.

Roboty montażowe konstrukcji stalowych i prefabrykowanych elementów wielkowymiarowych mogą być wykonywane na podstawie projektu montażu oraz planu „bioz" przez pracowników zapoznanych z instrukcją organizacji montażu oraz rodzajem używanych maszyn i innych urządzeń technicznych.
Przebywanie osób na górnych płaszczyznach ścian, belek, słupów, ram lub kratownic oraz na dwóch niższych kondygnacjach, znajdujących się bezpośrednio pod kondygnacją, na której prowadzone są roboty montażowe, jest zabronione.

Prowadzenie montażu z elementów wielkowymiarowych jest zabronione:
- przy prędkości wiatru powyżej 10 m/s,
- przy złej widoczności o zmierzchu, we mgle i w porze nocnej, jeżeli stanowiska pracy nie mają wymaganego przepisami odrębnego oświetlenia.

Odległość pomiędzy skrajnią podwozia lub platformy obrotowej żurawia a zewnętrznymi częściami konstrukcji montowanego obiektu budowlanego powinna wynosić co najmniej 0,75 m.

Zabronione jest w szczególności:

- przechodzenia osób w czasie pracy żurawia pomiędzy obiektami budowlanymi a podwoziem żurawia lub wychylania się przez otwory w obiekcie budowlanym,
- składowanie materiałów i wyrobów pomiędzy skrajnią żurawia budowlanego lub pomiędzy torowiskiem żurawia a konstrukcją obiektu budowlanego lub jego tymczasowymi zabezpieczeniami.

Punkty świetlne przy stanowiskach montażowych powinny być tak rozmieszczone, aby zapewniały równomierne oświetlenie, bez ostrych cieni i olśnień osób. Elementy prefabrykowane można zwolnić z podwieszenia po ich uprzednim zamocowaniu w miejscu wbudowania. W czasie zakładania stężeń montażowych, wykonywania robót spawalniczych, odczepiania elementów prefabrykowanych z zawiesi i betonowania styków należy stosować wyłącznie pomosty montażowe lub drabiny rozstawne.W czasie montażu, w szczególności słupów, belek i wiązarów, należy stosować podkładki pod liny zawiesi, zapobiegające przetarciu i załamaniu lin. Podnoszenie i przemieszczanie na elementach prefabrykowanych osób, przedmiotów, materiałów lub wyrobów jest zabronione.

Osoby przebywające na stanowiskach pracy, znajdujące się na wysokości co najmniej 1,0 m od poziomu podłogi lub ziemi, powinny być zabezpieczone balustradą przed upadkiem z wysokości.

Balustradami powinny być zabezpieczone:

- krawędzie stropów nieobudowanych ścianami zewnętrznymi,
- pozostawione otwory w ścianach (drzwiowe, balkonowe, szybów dźwigowych).

Otwory w stropach na których prowadzone są prace lub do których możliwy jest dostęp ludzi, należy zabezpieczyć przed możliwością wpadnięcia lub ogrodzić balustradą.Przemieszczanie w poziomie stanowisko pracy powinno mieć zapewnione mocowanie końcówki linki bezpieczeństwa do pomocniczej liny ochronnej lub prowadnicy poziomej, zamocowanej na wysokości około 1,50 m wzdłuż zewnętrznej strony krawędzi przejścia.

Wytrzymałość i sposób zamocowania prowadnicy, powinny uwzględniać obciążenie dynamiczne spadającej osoby. W przypadku gdy zachodzi konieczność przemieszczenia stanowiska pracy w pionie, linka bezpieczeństwa szelek bezpieczeństwa powinna być
zamocowana do prowadnicy pionowej za pomocą urządzenia samohamującego. Długość linki bezpieczeństwa szelek bezpieczeństwa nie powinna być większa niż 1,50 m. Amortyzatory spadania nie są wymagane, jeżeli linki asekuracyjne są mocowane do linek urządzeń samohamujących, ograniczających wystąpienie siły dynamicznej w momencie spadania, zwłaszcza aparatów bezpieczeństwa lub pasów bezwładnościowych.

Osoby korzystające z urządzeń krzesełkowych, drabin linowych lub ruchomych podestów roboczych powinny być dodatkowo zabezpieczone przed upadkiem z wysokości za pomocą prowadnicy pionowej, zamocowanej niezależnie od lin nośnych drabiny, krzesełka lub podestu.

Ponadto, należy ustalić rodzaje prac, które powinny być wykonywane, przez co najmniej dwie osoby, w celu zapewnienia asekuracji, ze względu na możliwość wystąpienia szczególnego zagrożenia dla zdrowia lub życia ludzkiego. Dotyczy to prac wykonywanych na wysokości powyżej 2,0 m w przypadkach, w których wymagane jest zastosowanie środków ochrony indywidualnej przed upadkiem z wysokości.

Roboty wykończeniowe.

Roboty wykończeniowe zewnętrzne (elewacja budynku) mogą być wykonywane przy użyciu ruchomych podestów roboczych oraz systemowych rusztowań np. „Montaż rusztowań, ich eksploatacja i demontaż powinny być wykonane zgodnie z instrukcją producenta lub projektem indywidualnym. Osoby zatrudnione, przy montażu i demontażu rusztowań oraz monterzy podestów roboczych powinien posiadać wymagane uprawnienia. Osoby dokonujące montażu i demontażu rusztowań obowiązane są do
stosowania urządzeń zabezpieczających przed upadkiem z wysokości. Przed montażem i demontażem rusztowań należy wyznaczyć i wygrodzić strefę niebezpieczną.

Rusztowania i ruchome podesty robocze powinny być wykorzystywane zgodnie z przeznaczeniem. Odbiór rusztowania dokonuje się wpisem do dziennika budowy lub w protokole odbioru technicznego.

W przypadku rusztowań systemowych dopuszczalne jest umieszczenie poręczy ochronnej na wysokości 1,00 m. Rusztowania z elementów metalowych powinny być uziemione i posiadać instalację piorunochronną. Rusztowania usytuowane bezpośrednio przy drogach, ulicach oraz w miejscach przejazdów i przejść dla pieszych, powinny posiadać daszki ochronne i osłonę z siatek ochronnych.

Stosowanie siatek ochronnych nie zwalnia z obowiązku stosowania balustrad.

Roboty wykończeniowe wewnętrzne mogą być wykonywane z rusztowań składanych typu „Warszawa" (roboty tynkarskie, montażowe, instalacyjne) oraz drabin rozstawnych (roboty malarskie). Montaż rusztowań, ich eksploatacja i demontaż powinny być wykonane zgodnie z instrukcją producenta. Montaż i demontaż tego typu rusztowań może być przeprowadzony tylko i wyłącznie przez osoby odpowiednio przeszkolone w zakresie jego konstrukcji, montażu i demontażu. Rusztowania tego typu powinny być wykorzystywane zgodnie z przeznaczeniem. Dopuszcza się wykonywanie robót malarskich przy użyciu drabin rozstawnych tylko do wysokości nieprzekraczalnej 4,0 m od poziomu podłogi. Drabiny należy zabezpieczyć przed poślizgiem i rozsunięciem się oraz zapewnić ich stabilność. W pomieszczeniach, w których będą prowadzone roboty malarskie roztworami wodnymi, należy wyłączyć instalację elektryczną i stosować zasilanie, które nie będzie mogło spowodować zagrożenia prądem elektrycznym. Przy ręcznej lub mechanicznej obróbce elementów kamiennych, pracownicy powinni używać środków ochrony indywidualnej, takich jak:

- gogle lub przyłbice ochronne,
- hełmy ochronne,
- rękawice wzmocnione skórą,
- obuwie z wkładkami stalowymi chroniącymi palce stóp.

Stanowiska pracy powinny umożliwić swobodę ruchu, niezbędną do wykonywania pracy.

Maszyny i urządzenia techniczne użytkowane na placu budowy.

Maszyny i inne urządzenia techniczne oraz narzędzia zmechanizowane powinny być montowane, eksploatowane i obsługiwane zgodnie z instrukcją producenta oraz spełniać wymagania określone w przepisach dotyczących systemu oceny zgodności. Maszyny i inne urządzenia techniczne, podlegające dozorowi technicznemu, mogą być używane na terenie budowy tylko wówczas, jeżeli wystawiono dokumenty uprawniające do ich eksploatacji. Wykonawca, użytkujący maszyny i inne urządzenia techniczne, niepodlegające dozorowi technicznemu, powinien udostępnić organom kontroli dokumentację techniczno – ruchową lub instrukcję obsługi tych maszyn lub urządzeń.

Operatorzy lub maszyniści żurawi, maszyn budowlanych, kierowcy wózków i innych maszyn o napędzie silnikowym powinni posiadać wymagane kwalifikacje.

Stanowiska pracy operatorów maszyn lub innych urządzeń technicznych, które nie posiadają kabin, powinny być:

- zadaszone i zabezpieczone przed spadającymi przedmiotami,
- osłonięte w okresie zimowym.

Bezpośredni nadzór nad bezpieczeństwem i higieną pracy na stanowiskach pracy sprawują odpowiednio kierownik budowy (kierownik robót) oraz mistrz budowlany, stosownie do zakresu obowiązków. Nieprzestrzeganie przepisów bhp na placu budowy prowadzi do powstania bezpośrednich zagrożeń dla życia lub zdrowia pracowników.

Przyczyny organizacyjne powstania wypadków przy pracy:

I. Niewłaściwa ogólna organizacja pracy:
1. nieprawidłowy podział pracy lub rozplanowanie zadań,
2. niewłaściwe polecenia przełożonych,
3. brak nadzoru,
4. brak instrukcji posługiwania się czynnikiem materialnym,
5. tolerowanie przez nadzór odstępstw od zasad bezpieczeństwa pracy,
6. brak lub niewłaściwe przeszkolenie w zakresie bezpieczeństwa pracy i ergonomii,
7. dopuszczenie do pracy człowieka z przeciwwskazaniami lub bez badań lekarskich;

II. Niewłaściwa organizacja stanowiska pracy:

1) niewłaściwe usytuowanie urządzeń na stanowiskach pracy,
2) nieodpowiednie przejścia i dojścia,
3) brak środków ochrony indywidualnej lub niewłaściwy ich dobór

Przyczyny techniczne powstania wypadków przy pracy:

I. Niewłaściwy stan czynnika materialnego:
1. wady konstrukcyjne czynnika materialnego będące źródłem zagrożenia,
2. niewłaściwa stateczność czynnika materialnego,
3. brak lub niewłaściwe urządzenia zabezpieczające,
4. brak środków ochrony zbiorowej lub niewłaściwy ich dobór,
5. brak lub niewłaściwa sygnalizacja zagrożeń,
6. niedostosowanie czynnika materialnego do transportu, konserwacji lubnapraw;

II. Niewłaściwe wykonanie czynnika materialnego:
1. zastosowanie materiałów zastępczych,
2. niedotrzymanie wymaganych parametrów technicznych;

III. Wady materiałowe czynnika materialnego:
1. ukryte wady materiałowe czynnika materialnego;

IV. Niewłaściwa eksploatacja czynnika materialnego:
1. nadmierna eksploatacja czynnika materialnego,
2. niedostateczna konserwacja czynnika materialnego,
3. niewłaściwe naprawy i remonty czynnika materialnego.

Osoba kierująca pracownikami jest obowiązana:

- organizować stanowiska pracy zgodnie z przepisami i zasadami bezpieczeństwa i higieny pracy,
- dbać o sprawność środków ochrony indywidualnej oraz ich stosowania zgodnie z przeznaczeniem,
- organizować, przygotowywać i prowadzić prace, uwzględniając zabezpieczenie pracowników przed wypadkami przy pracy, chorobami zawodowymi i innymi chorobami związanymi z warunkami środowiska pracy,
- dbać o bezpieczny i higieniczny stan pomieszczeń pracy i wyposażenia technicznego, a także o sprawność środków ochrony zbiorowej i ich stosowania zgodnie z przeznaczeniem,

Na podstawie:

- oceny ryzyka zawodowego występującego przy wykonywaniu robót na danym stanowisku pracy
- wykazu prac szczególnie niebezpiecznych,
- określenia podstawowych wymagań bhp przy wykonywaniu prac szczególnie niebezpiecznych,
- wykazu prac wykonywanych przez co najmniej dwie osoby,
- wykazu prac wymagających szczególnej sprawności psychofizycznej kierownik budowy powinien podjąć stosowne środki profilaktyczne mające na celu:
  - ✓ zapewnić organizację pracy i stanowisk pracy w sposób zabezpieczający pracowników przed zagrożeniami wypadkowymi oraz oddziaływaniem czynników szkodliwych i uciążliwych,
  - ✓ zapewnić likwidację zagrożeń dla zdrowia i życia pracowników głównie przez stosowanie technologii, materiałów i substancji nie powodujących takich zagrożeń.

W razie stwierdzenia bezpośredniego zagrożenia dla życia lub zdrowia pracowników osoba kierująca, pracownikami obowiązana jest do niezwłocznego wstrzymania prac i podjęcia działań w celu usunięcia tego zagrożenia.

Pracownicy zatrudnieni na budowie, powinni być wyposażeni w środki ochrony indywidualnej oraz odzież i obuwie robocze, zgodnie z tabelą norm przydziału środków ochrony indywidualnej oraz odzieży i obuwia roboczego opracowaną przez pracodawcę.

Środki ochrony indywidualnej w zakresie ochrony zdrowia i bezpieczeństwa użytkowników tych środków powinny zapewniać wystarczającą ochronę przed występującymi zagrożeniami (np. upadek z wysokości, uszkodzenie głowy, twarzy, wzroku, słuchu).

Kierownik budowy obowiązany jest informować pracowników o sposobach posługiwania się tymi środkami.

Opracował:

ZESTAWIENIA

INWESTOR: **GMINA MIĄCZYN Miączyn 107**
22-455 Miączyn

ZADANIE INWESTYCYJNE: **TERMOMODRNIZACJA BUDYNKU UZYTECZNOSCI PUBLICZNEJ WRAZ Z ADAPTACJĄ POMIESZCZEŃ NA GMINNE CENTRUM KULTURY**

OBIEKT: **BUDYNEK UZYTECZNOŚCI PUBLICZNEJ**
- termomodernizacja budynku
- adaptacja części pomieszczeń na Gminne Centrum Kultury
- remont i przebudowa wewnętrznych instalacji (wod. – kan., co, elektryczne, wentylacji)
- instalacja fotowoltaiczna

DOBUDOWA KLATKI SCHODOWEJ Z PLATFORMĄ DLA OSÓB NIEPEŁNOSPRAWNYCH
UTWARDZENIA - remont ciągów pieszych, placów postojowych, opasek

ADRES BUDOWY: **Miączyn 164, 22-455 Miączyn**
DZIAŁKA nr: 215/8OBRĘB: 0011MIĄCZYN
JEDN. EWID.: 062006.2_MIACZYN
Id 062006.2.0011.215/8

FAZA OPRACOWANIA: **PROJEKT TECHNICZNY**

KATEGORIA OBIEKTU: **XII – budynki administracji publicznej**

SPIS ZAŁĄCZNIKÓW:

- zestawienie stolarki okiennej
- zestawienie stolarki drzwiowej
- zestawienie tarcicy

Jednostka ewidencyjna: 062006_2 Miączyn

Obręb: 0011 Miączyn

działka nr 215/8

gm. Miączyn

pow. Zamojski

woj. lubelskie

Sekcje mapy:

8.140.16.09.3.3

8.140.16.09.3.4

Przedsiębiorstwo Wielobranżowe
"MAPA" Karol Juściński
ul. Solna 7, 22-400 Zamość
NIP 922-234-83-23
tel. 846271858

L.ks. Rob. 417/ 2022
*GKN. 6640.**3488**.2022*

Układ współrzędnych: PL-2000
Układ wysokościowy: PL-EVRF2007-NH

MAPA DO CELÓW PROJEKTOWYCH

Skala 1: 500

Sporządzona na podstawie mapy syt-wys w skali 1:500. Uzupełniona pomiarem w terenie przez firmę P.W. „MAPA" Karol Juściński w Zamościu. Plan zagospodarowania przestrzennego w zakresie opracowania niniejszej mapy został uchwalony. Mapę wykonano bez ustalenia obciążeń służebnościami gruntowymi. Analizę granic przeprowadzono jedynie dla działek przedmiotowych.

Granice działki 215/8 zaznaczone kolorem niebieskim nie spełniają standardów określonych w Rozporządzeniu Ministra Rozwoju z dnia 18 sierpnia 2020 r. w sprawie standardów technicznych wykonywania geodezyjnych pomiarów sytuacyjnych i wysokościowych oraz opracowywania i przekazywania wyników tych pomiarów do państwowego zasobu geodezyjnego i kartograficznego.
Zgodnie z § 31 powyższego Rozporządzenia przewiduje sie usytuowanie :
1) budynków w odległości większej niż 4 m;
2) innych obiektów budowlanych w odległości większej niż 3m;
od granicy działki ewidencyjnej.

Nie wyklucza się istnienia w terenie urządzeń podziemnych nie wykazanych na niniejszej mapie do celów projektowych, które nie zostały zgłoszone do inwentaryzacji powykonawczej.

Aktualna na dzień 24.11.2022 r.

GEODETA UPRAWNIONY
numer uprawnień 19174

mgr inż. Karol Juściński

Legenda:

- *linia rozgraniczająca (min. 25 m w przekroju ulicznym i drogowym)*
- *nieprzekroczalna linia zabudowy – 8m od krawędzi jezdni do innych obiektów budowlanych*
- *nieprzekroczalna linia zabudowy – 30m od krawędzi jezdni do budynków jednokondygnacyjnych*
- *nieprzekroczalna linia zabudowy – 40m od krawędzi jezdni do budynków wielokondygnacyjnych*
- MR – *zabudowa wiejska z podstawowym przeznaczeniem gruntów pod zabudowę mieszkaniową, siedliskową i jednorodzinną*
- UP – *tereny zabudowy usług publicznych*
- UC – *tereny zabudowy usług komercyjnych*
- KP – *tereny dróg powiatowych*
- Z – *przełoczenie*

Poświadczam, że niniejszy dokument został opracowany w wyniku prac geodezyjnych i kartograficznych, których rezultaty zawiera operat techniczny pozytywnie zweryfikowany. Jednocześnie informuję, że jestem świadomy odpowiedzialności karnej za złożenie fałszywego oświadczenia.

Identyfikator zgłoszenia prac geodezyjnych	**GKN.6640.3488.2022**
Organ służby geodezyjnej, który otrzymał zgłoszenie	Starostwo Powiatowe w Zamościu ul. Przemysłowa 4, 22-400 Zamość
Wykonawca prac geodezyjnych	P.W. MAPA Karol Juściński
Nr i data przyjęcia operatu geodezyjnego do zasobu	P.0620.2022.3668 z dn. 13.12.2022
Imię i nazwisko oraz nr uprawnień zawodowych kierownika prac	mgr inż. Karol Juściński Geodeta uprawniony numer uprawnień 19174

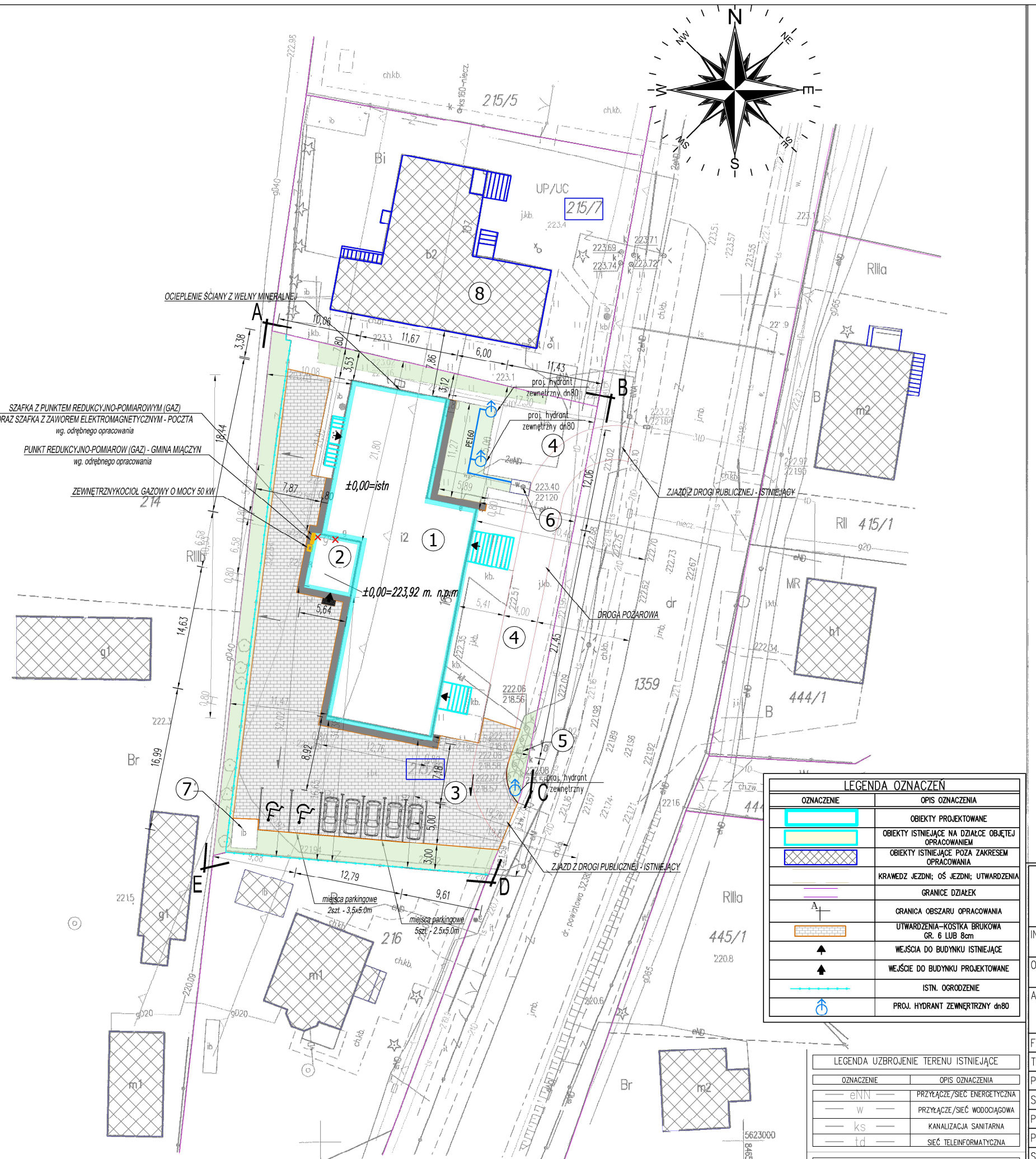

LEGENDA OZNACZEŃ	
OZNACZENIE	OPIS OZNACZENIA
	OBIEKTY PROJEKTOWANE
	OBIEKTY ISTNIEJĄCE NA DZIAŁCE OBJĘTEJ OPRACOWANIEM
	OBIEKTY ISTNIEJĄCE POZA ZAKRESEM OPRACOWANIA
	KRAWĘDŹ JEZDNI; OŚ JEZDNI; UTWARDZENIA
	GRANICE DZIAŁEK
A	GRANICA OBSZARU OPRACOWANIA
	UTWARDZENIA-KOSTKA BRUKOWA GR. 6 LUB 8cm
	WEJŚCIA DO BUDYNKU ISTNIEJĄCE
	WEJŚCIE DO BUDYNKU PROJEKTOWANE
	ISTN. OGRODZENIE
	PROJ. HYDRANT ZEWNĘTRZNY dn80

LEGENDA UZBROJENIE TERENU ISTNIEJĄCE	
OZNACZENIE	OPIS OZNACZENIA
ENN	PRZYŁĄCZE/SIEĆ ENERGETYCZNA
W	PRZYŁĄCZE/SIEĆ WODOCIĄGOWA
KS	KANALIZACJA SANITARNA
TI	SIEĆ TELEINFORMATYCZNA

LEGENDA UZBROJENIE DO ROZBIÓRKI	
OZNACZENIE	OPIS OZNACZENIA
G	PRZYŁĄCZE/SIEĆ GAZOWA L=2,43m

PROJEKT ZAGOSPODAROWANIA TERENU

INWESTOR: GMINA MIĄCZYN
MIĄCZYN 107
22-455 MIĄCZYN

ZADANIE: TERMOMODERNIZACJA BUDYNKU UŻYTECZNOŚCI PUBLICZNEJ WRAZ Z ADAPTACJĄ POMIESZCZEŃ NA GMINNE CENTRUM KULTURY

OBIEKT: BUDYNEK UŻYTECZNOŚCI PUBLICZNEJ
- TERMOMODERNIZACJA BUDYNKU
- ADAPTACJ CZĘŚCI POMIESZCZEŃ NA GMINNE CENTRUM KULTURY,
- REMONT I PRZEBUDOWA WEWNĘTRZNYCH INSTALACJI (wod. - kan., co, elektryczne, wentylacji)
- INSTALACJA FOTOWOLTAICZNA
- DOBUDOWA KLATKI SCHODOWEJ Z PLATFORMĄ DLA OSÓB NIEPEŁNOSPRAWNYCH
UTWARDZENIA - remont ciągów pieszych, placów postojowych,opasek

ADRES BUDOWY: MIĄCZYN; 22-455 MIĄCZYN
DZIAŁKA NR: 215/8
JEDNOSTKA EWIDENCYJNA: 062006_21 MIĄCZYN
OBRĘB: 0011 MIĄCZYN
ID DZIAŁKI: 062006_2.0011.215/8

SKALA : 1:500
GRANICE OPRACOWANIA: ABCDEA
POWIERZCHNIA OPRACOWANIA: 2124 m2

LEGENDA:

LP.	WYSZCZEGÓLNIENIE	POW. ZABUD. [m²]	POW. UŻYTK. [m²]	KUBATURA /OBJĘTOŚĆ [m³]
	WYKAZ OBIEKTÓW PROJEKTOWANYCH - OBJĘTYCH OPRACOWANIEM			
1	BUDYNEK UŻYTECZNOŚCI PUBLICZNEJ	527,9	1270,60	5440,00
2	KLATKA SCHODOWA Z PLATFORMĄ DLA NIEPEŁNOSPORAWNYCH	37,50	82,70	424,40
	WYKAZ OBIEKTÓW PROJEKTOWANYCH - UTWARDZEŃ			
3	UTWARDZENIA – kostka brukowa gr. 6, 8cm – PLACE POSTOJOWE I DROGI MANEWROWE	725,84	–	–
	WYKAZ OBIEKTÓW ISTNIEJĄCYCH - UTWARDZEŃ			
4	UTWARDZENIA – kostka brukowa – PLACE POSTOJOWE I DROGI MANEWROWE	467,51	–	–
	WYKAZ OBIEKTÓW ISTNIEJĄCYCH			
5	ZBIORNIKI ŚCIEKÓW	–	–	–
6	UJĘCIE WODY	–	–	–
7	POMIESZCZENIE NA ODPADY	–	–	–
8	BUDYNEK URZĘDU GMINY	–	–	–

SPÓŁKA CYWILNA
22-600 Tomaszów Lubelski; ul. Lwowska 17
tel. +48 84 664 42 24; fax: +48 84 664 75 03
e-mail: bi@matej.pl; www.matej.pl NIP 9211140 843

INWESTOR	GMINA MIĄCZYN MIĄCZYN 107; 22-455 MIĄCZYN	ZLECENIE :	10/2022/BI
OBIEKT	BUDYNEK URZYTECZNOŚCI PUBLICZNEJ	DATA :	02.06.2022
ADRES BUDOWY	MIĄCZYN 22-455 MIĄCZYN DZIAŁKA NR: 215/8 OBRĘB: 0011 MIĄCZYN Id działki: 062006_2.0011.215/8	NR RYS.	PZT
FAZA OPRAC.	PROJEKT TECHNICZNY	SKALA :	1:500
TREŚĆ RYSUNKU	PROJEKT ZAGOSPODAROWANIA TERENU	BRANŻA :	ARCHITEKTURA

PROJEKTANT	MGR INŻ. ARCH. T. MATEJ	Uprawnienia budowlane do projektowania bez ograniczeń w specjalności architektonicznej WA/038/01, oraz konstrukcyjno – budowlanej WAI/0374/PWBK/16
SPRAWDZAJĄCY	MGR INŻ. ARCH. F. ŁASOCHA	Uprawnienia budowlane do projektowania bez ograniczeń w specjalności architektonicznej 52/88/Za
PROJEKTANT	MGR INŻ. B. MATEJ	Upr. bud. do projektowania w specjalności konstrukcyjno-budowlanej bez ograniczeń w specjalności architektonicznej ograniczone UAN-II-8387/71/86
PROJEKTANT	MGR INŻ. K. MATEJ	Upr. budowlane do projektowania bez ograniczeń w specjalności instalacyjnej w zakresie sieci, instalacji i urządzeń cieplnych, wentylacyjnych, gazowych, wodociągowych i kanalizacyjnych UDO-II-8387/71/86
SPRAWDZAJĄCY	MGR INŻ. M. ANDRZYK	Uprawnienia budowlane do projektowania w specjalności instalacyjno-inżynieryjnej w zakresie instalacji sanitarnych; sieci wod.-kan., gaz. i cieplnych ubiorczych terenu nr UJB/0177/PWOO/09
PROJEKTANT	TECH. EL. B. PUCHACZ	Uprawnienia budowlane do projektowania w specjalności instalacyjnej w zakresie sieci, instalacji i urządzeń elektrycznych UDO-II-8387B/108/88
SPRAWDZAJĄCY	MGR INŻ. R. BARTOSIŃSKI	Uprawnienia budowlane do projektowania i nadzorowania robót budowlanych w specjalności instalacyjnej w zakresie sieci, instalacji i urządzeń elektrycznych ANB-5511/70/80

A1 RZUT PIWNICY

Skala 1 : 100

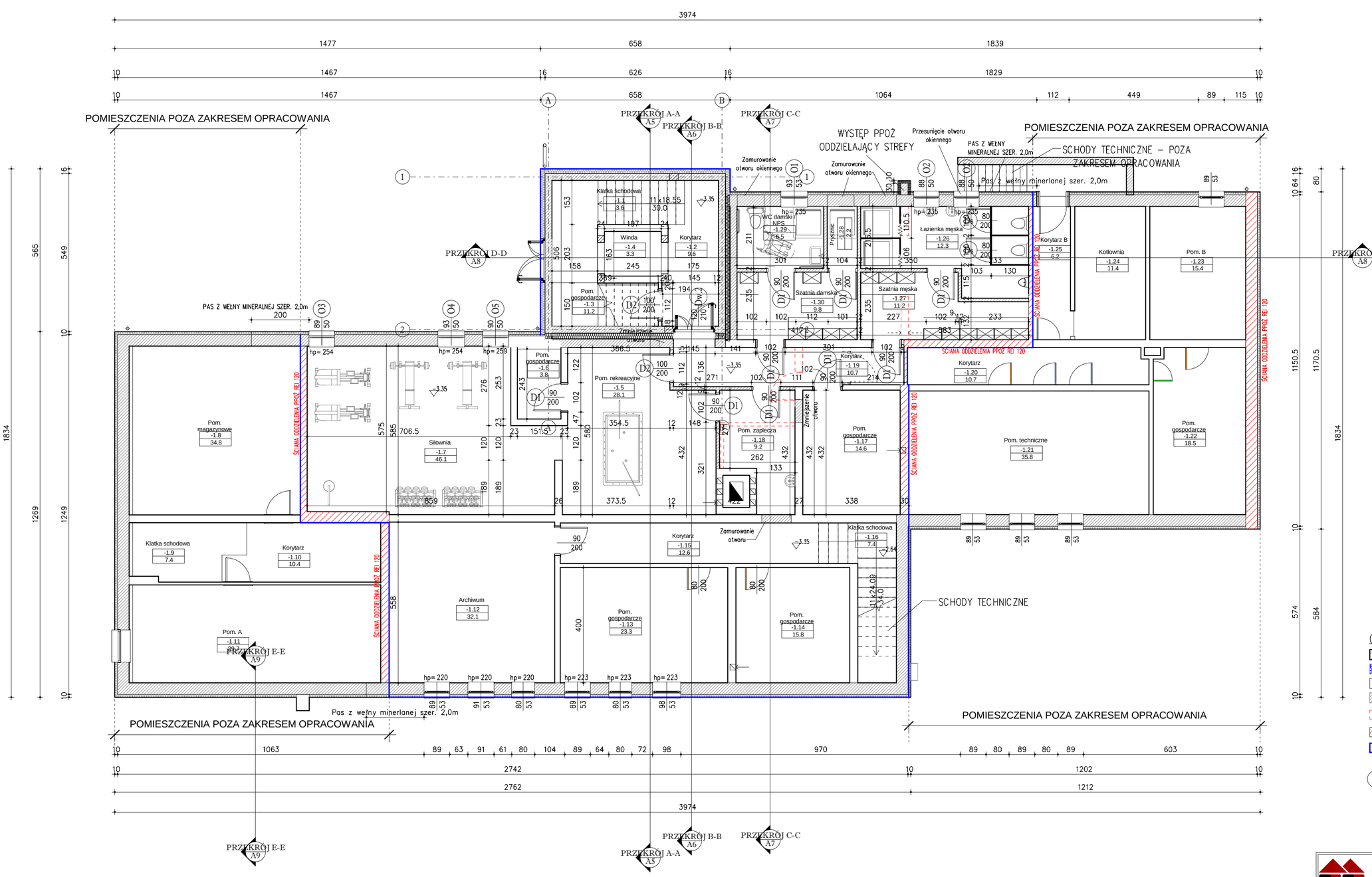

ZESTAWIENIE POMIESZCZEŃ PIWNICY

wtwtwt	Nazwa	Powierzchnia
−1.1	Klatka schodowa	3.6 m²
−1.2	Korytarz	9.6 m²
−1.3	Pom. gospodarcze	11.2 m²
−1.4	Winda	3.3 m²
−1.5	Pom. rekreacyjne	28.1 m²
−1.6	Pom. gospodarcze	3.8 m²
−1.7	Siłownia	46.1 m²
−1.8	Pom. magazynowe	34.8 m²
−1.9	Klatka schodowa	7.4 m²
−1.10	Korytarz	10.4 m²
−1.11	Pom. A	29.7 m²
−1.12	Archiwum	32.1 m²
−1.13	Pom. gospodarcze	23.3 m²
−1.14	Pom. gospodarcze	15.8 m²
−1.15	Korytarz	12.6 m²
−1.16	Klatka schodowa	7.4 m²
−1.17	Pom. gospodarcze	14.6 m²
−1.18	Pom. zaplecza	9.2 m²
−1.19	Korytarz	10.7 m²
−1.20	Korytarz	10.7 m²
−1.21	Pom. techniczne	35.8 m²
−1.22	Pom. gospodarcze	18.5 m²
−1.23	Pom. B	15.4 m²
−1.24	Kotłownia	11.4 m²
−1.25	Korytarz B	6.2 m²
−1.26	Łazienka męska	12.3 m²
−1.27	Szatnia męska	11.2 m²
−1.28	Prysznic	2.2 m²
−1.29	WC damski / NPS	6.5 m²
−1.30	Szatnia damska	9.8 m²
Suma ogólna:		453.6 m²

OZNACZENIA :

- OTWORY DO ZAMUROWANIA
- IZOLACJA TERMICZNA PROJEKTOWANA
- ŚCIANY, ELEMENTY ISTNIEJĄCE
- ŚCIANY, ELEMENTY PROJEKTOWANE
- ŚCIANY DO WYBURZENIA
- ŚCIANY ODDZIELENIA PPOŻ
- ZAKRES OBJĘTY OPRACOWANIEM
- 90/200 STOLARKA ISTNIEJĄCA
- 03 90/200 STOLARKA PROJEKTOWANA
- 7 OZNACZENIE POMIESZCZEŃ
- SZ SAMOZAMYKACZ PROJEKTOWANY

SPÓŁKA CYWILNA
22-600 Tomaszów Lubelski; ul. Lwowska 17
tel. +48 84 664 42 24; fax: +48 84 664 75 03
e-mail: bi@matej.pl; www.matej.pl NIP 9211140843

ZADANIE	TERMOMODERNIZACJA BUDYNKU UŻYTECZNOŚCI PUBLICZNEJ WRAZ Z ADAPTACJĄ POMIESZCZEŃ NA GMINNE CENTRUM KULTURY		
OBIEKT	BUDYNEK UŻYTECZNOŚCI PUBLICZNEJ		
INWESTOR	GMINA MIĄCZYN MIĄCZYN 107, 22-455 MIĄCZYN		
ADRES BUDOWY	MIĄCZYN 164, 22-455 MIĄCZYN DZIAŁKI NR 215/8; OBRĘB 0011 MIĄCZYN JEDNOSTKA EWIDENCYJNA: 062006_2 MIĄCZYN	ZLECENIE NR 33/11/2022/BI DATA : 05.11.2022	
FAZA OPRAC.	PROJEKT TECHNICZNY	SKALA : 1:100	
TREŚĆ RYSUNKU	RZUT PIWNICY	BRANŻA : ARCHITEKTURA	
PROJEKTANT	MGR INŻ. ARCH. T. MATEJ	UPRAWNIENIA BUDOWLANE DO PROJEKTOWANIA BEZ OGRANICZEŃ W SPECJALNOŚCI KONSTRUKCYJNO-BUDOWLANEJ MAZ/0374/PWOKW/16, W SPECJALNOŚCI ARCHITEKTONICZNEJ MA/098/20	NR RYS.
SPRAWDZAJĄCY	MGR INŻ. ARCH. F. ŁASOCHA	UPRAWNIENIA BUDOWLANE DO PROJEKTOWANIA BEZ OGRANICZEŃ W SPECJALNOŚCI ARCHITEKTONICZNEJ SZ/98/Za	A1

A2 RZUT PARTERU

Skala 1 : 100

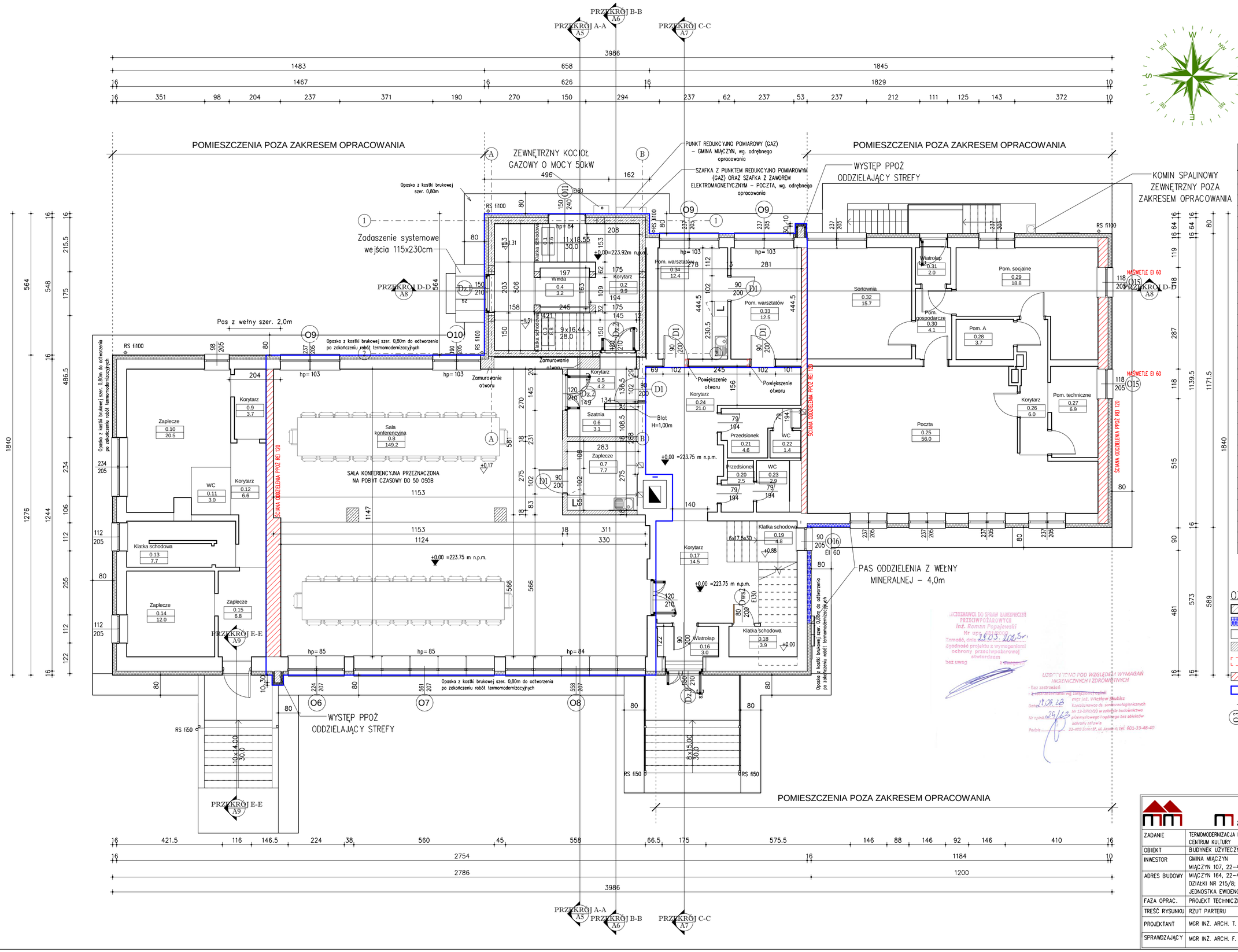

ZESTAWIENIE POMIESZCZEŃ PARTERU

Nr	Nazwa	Powierzchnia
0.1	Klatka schodowa	5.6 m²
0.2	Korytarz	9.9 m²
0.3	Klatka schodowa	8.8 m²
0.4	Winda	3.2 m²
0.5	Korytarz	4.2 m²
0.6	Szatnia	3.1 m²
0.7	Zaplecze	7.7 m²
0.8	Sala konferencyjna	149.2 m²
0.9	Korytarz	3.7 m²
0.10	Zaplecze	20.5 m²
0.11	WC	3.0 m²
0.12	Korytarz	6.6 m²
0.13	Klatka schodowa	7.7 m²
0.14	Zaplecze	12.0 m²
0.15	Zaplecze	6.8 m²
0.16	Wiatrołap	3.0 m²
0.17	Korytarz	14.5 m²
0.18	Klatka schodowa	3.9 m²
0.19	Klatka schodowa	4.8 m²
0.20	Przedsionek	2.5 m²
0.21	Przedsionek	4.6 m²
0.22	WC	1.4 m²
0.23	WC	2.9 m²
0.24	Korytarz	21.0 m²
0.25	Poczta	56.0 m²
0.26	Korytarz	6.0 m²
0.27	Pom. techniczne	6.9 m²
0.28	Pom. A	3.7 m²
0.29	Pom. socjalne	18.8 m²
0.30	Pom. gospodarcze	4.1 m²
0.31	Wiatrołap	2.0 m²
0.32	Sortownia	15.7 m²
0.33	Pom. warsztatów	12.5 m²
0.34	Pom. warsztatów	12.4 m²
Suma ogólna:		448.5 m²

OZNACZENIA :

- OTWORY DO ZAMUROWANIA
- IZOLACJA TERMICZNA PROJEKTOWANA
- ŚCIANY, ELEMENTY ISTNIEJĄCE
- ŚCIANY, ELEMENTY PROJEKTOWANE
- ŚCIANY DO WYBURZENIA
- ŚCIANY ODDZIELENIA PPOŻ
- ZAKRES OBJĘTY OPRACOWANIEM
- 90 / 200 — STOLARKA ISTNIEJĄCA
- O12 90 / 200 — STOLARKA PROJEKTOWANA
- 7 — OZNACZENIE POMIESZCZEŃ
- SZ — SAMOZAMYKACZ PROJEKTOWANY

SPÓŁKA CYWILNA
22-600 Tomaszów Lubelski; ul. Lwowska 17
tel. +48 84 664 42 24; fax: +48 84 664 75 03
e-mail: bi@matej.pl; www.matej.pl NIP 9211140843

ZADANIE	TERMOMODERNIZACJA BUDYNKU UŻYTECZNOŚCI PUBLICZNEJ WRAZ Z ADAPTACJĄ POMIESZCZEŃ NA GMINNE CENTRUM KULTURY		
OBIEKT	BUDYNEK UŻYTECZNOŚCI PUBLICZNEJ		
INWESTOR	GMINA MIĄCZYN MIĄCZYN 107, 22–455 MIĄCZYN		
ADRES BUDOWY	MIĄCZYN 164, 22–455 MIĄCZYN DZIAŁKI NR 215/8; OBRĘB 0011 MIĄCZYN JEDNOSTKA EWIDENCYJNA: 062006_2 MIĄCZYN		ZLECENIE NR 33/11/2022/BI DATA : 05.11.2022
FAZA OPRAC.	PROJEKT TECHNICZNY		SKALA : 1:100
TREŚĆ RYSUNKU	RZUT PARTERU		BRANŻA : ARCHITEKTURA
PROJEKTANT	MGR INŻ. ARCH. T. MATEJ	UPRAWNIENIA BUDOWLANE DO PROJEKTOWANIA BEZ OGRANICZEŃ W SPECJALNOŚCI KONSTRUKCYJNO-BUDOWLANEJ, MAŁOPOLSKA/16/ W SPECJALNOŚCI ARCHITEKTONICZNEJ MA/09/00	NR RYS. A2
SPRAWDZAJĄCY	MGR INŻ. ARCH. F. ŁASOCHA	UPRAWNIENIA BUDOWLANE DO PROJEKTOWANIA BEZ OGRANICZEŃ W SPECJALNOŚCI ARCHITEKTONICZNEJ 32/88/Dz	

RZECZOZNAWCA DO SPRAW ZABEZPIECZEŃ PRZECIWPOŻAROWYCH inż. Roman Popajewski
Nr upr. 62/2002
Tomaszów, dnia 28.03.2023r.
Zgodność projektu z wymaganiami ochrony przeciwpożarowej stwierdzam
bez uwag

UZGODNIONO POD WZGLĘDEM WYMAGAŃ HIGIENICZNYCH I ZDROWOTNYCH
- Bez zastrzeżeń
- z zastrzeżeniami wg załączonej opinii
mgr inż. Wiesław Skubisz
Rzeczoznawca ds. sanitarno-higienicznych nr 13-8/90/93 w zakresie budownictwa przemysłowego i ogólnego bez obiektów ochrony zdrowia
22-400 Zamość, ul. Jana 4; tel. 601-33-48-40
Data 13.08.23
Nr opinii 26/23
Podpis

A3 RZUT I PIĘTRA

Skala 1 : 100

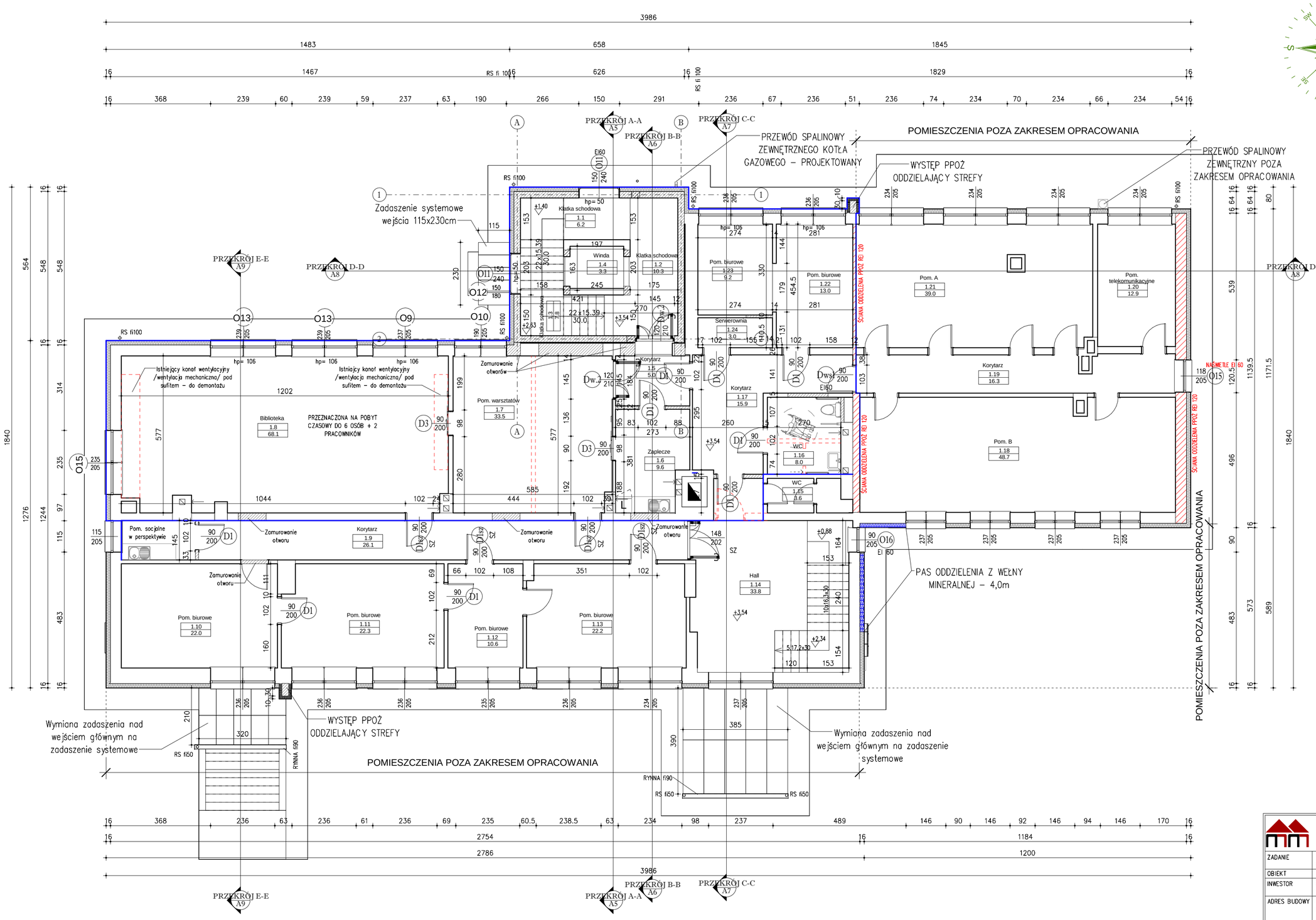

ZESTAWIENIE POMIESZCZEŃ PIĘTRA

Nr	Nazwa	Powierzchnia
1.1	Klatka schodowa	6.2 m²
1.2	Klatka schodowa	10.3 m²
1.3	Klatka schodowa	7.8 m²
1.4	Winda	3.3 m²
1.5	Korytarz	5.0 m²
1.6	Zaplecze	9.6 m²
1.7	Pom. warsztatów	33.5 m²
1.8	Biblioteka	68.1 m²
1.9	Korytarz	26.1 m²
1.10	Pom. biurowe	22.0 m²
1.11	Pom. biurowe	22.3 m²
1.12	Pom. biurowe	10.6 m²
1.13	Pom. biurowe	22.2 m²
1.14	Hall	33.8 m²
1.15	WC	3.6 m²
1.16	WC	8.0 m²
1.17	Korytarz	15.9 m²
1.18	Pom. B	48.7 m²
1.19	Korytarz	16.3 m²
1.20	Pom. telekomunikacyjne	12.9 m²
1.21	Pom. A	39.0 m²
1.22	Pom. biurowe	13.0 m²
1.23	Pom. biurowe	9.2 m²
1.24	Serwerownia	3.0 m²
Suma ogólna:		450.7 m²

OZNACZENIA :

- OTWORY DO ZAMUROWANIA
- IZOLACJA TERMICZNA PROJEKTOWANA
- ŚCIANY, ELEMENTY ISTNIEJĄCE
- ŚCIANY, ELEMENTY PROJEKTOWANE
- ŚCIANY DO WYBURZENIA
- ŚCIANY ODDZIELENIA PPOŻ
- ZAKRES OBJĘTY OPRACOWANIEM
- 90/200 STOLARKA ISTNIEJĄCA
- O3 90/200 STOLARKA PROJEKTOWANA
- 7 OZNACZENIE POMIESZCZEŃ
- SZ SAMOZAMYKACZ PROJEKTOWANY

matej & matej SPÓŁKA CYWILNA
22-600 Tomaszów Lubelski; ul. Lwowska 17
tel. +48 84 664 42 24; fax: +48 84 664 75 03
e-mail: bi@matej.pl; www.matej.pl NIP 9211140843

ZADANIE	TERMOMODERNIZACJA BUDYNKU UŻYTECZNOŚCI PUBLICZNEJ WRAZ Z ADAPTACJĄ POMIESZCZEŃ NA GMINNE CENTRUM KULTURY		
OBIEKT	BUDYNEK UŻYTECZNOŚCI PUBLICZNEJ		
INWESTOR	GMINA MIĄCZYN MIĄCZYN 107, 22–455 MIĄCZYN		
ADRES BUDOWY	MIĄCZYN 164, 22–455 MIĄCZYN DZIAŁKI NR 215/8; OBRĘB 0011 MIĄCZYN JEDNOSTKA EWIDENCYJNA: 062006_2 MIĄCZYN	ZLECENIE NR 33/11/2022/BI DATA : 05.11.2022	
FAZA OPRAC.	PROJEKT TECHNICZNY	SKALA : 1:100	
TREŚĆ RYSUNKU	RZUT I PIĘTRA	BRANŻA : ARCHITEKTURA	
PROJEKTANT	MGR INŻ. ARCH. T. MATEJ	UPRAWNIENIA BUDOWLANE DO PROJEKTOWANIA BEZ OGRANICZEŃ W SPECJALNOŚCI KONSTRUKCYJNO-BUDOWLANEJ MAZ/0291/PWBKA/16, W SPECJALNOŚCI ARCHITEKTONICZNEJ MA/019/20	NR RYS.
SPRAWDZAJĄCY	MGR INŻ. ARCH. F. ŁASOCHA	UPRAWNIENIA BUDOWLANE DO PROJEKTOWANIA BEZ OGRANICZEŃ W SPECJALNOŚCI ARCHITEKTONICZNEJ SZ/88/Za	A3

A4 RZUT DACHU

Skala 1 : 100

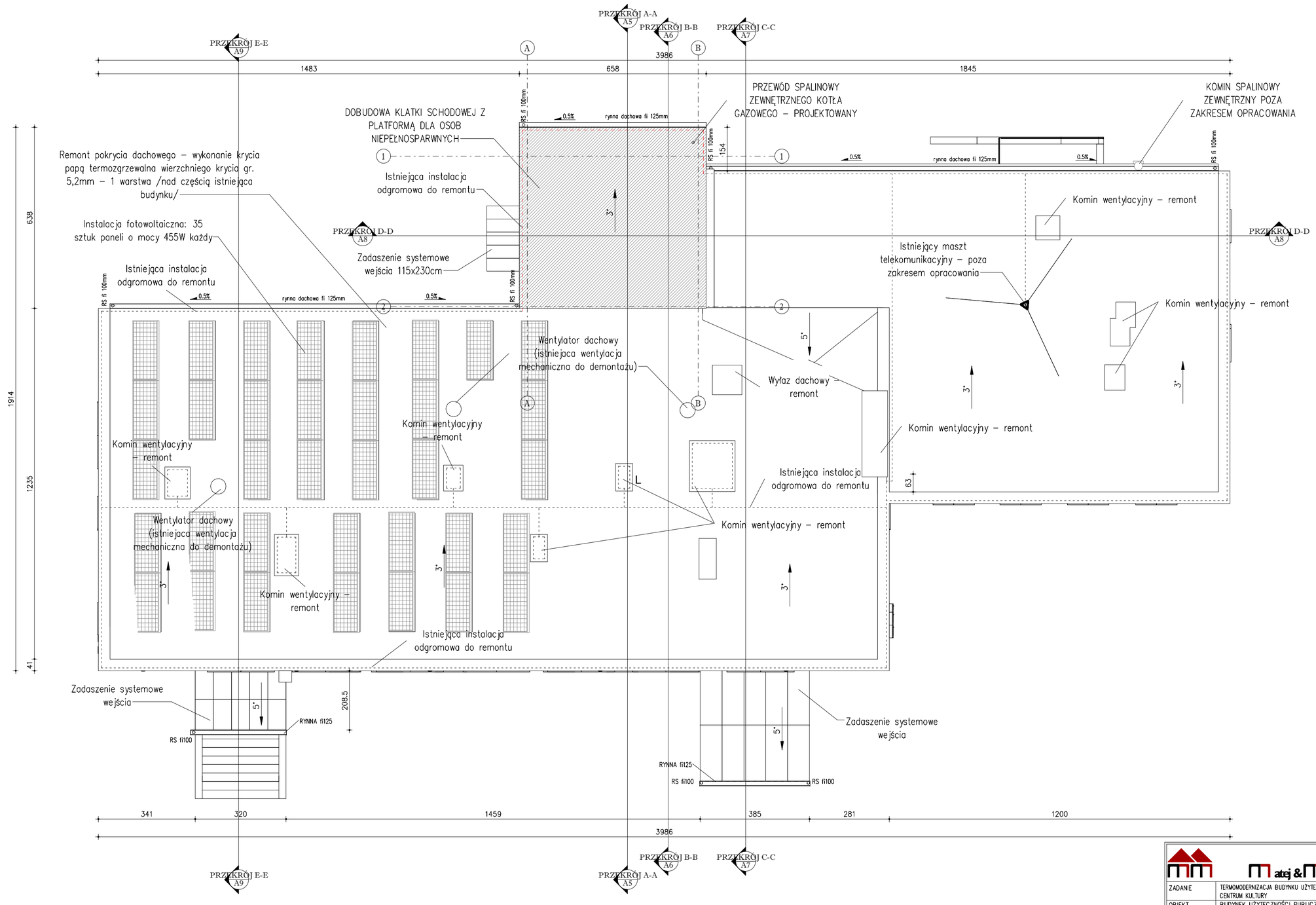

UWAGA:

1. Remont pokrycia dachowego – montaż 1x papa wierzchniego krycia gr. 5,2mm na całym budynku
2. Remont kominów i wyłazu na dach
3. Montaż zadaszenia systemowego – wg. rzutu dachu
4. Montaż instalacji fotowoltaicznej na dachu budynku (35 sztuk paneli o mocy 455W każdy)

SPÓŁKA CYWILNA
22-600 Tomaszów Lubelski; ul. Lwowska 17
tel. +48 84 664 42 24; fax: +48 84 664 75 03
e-mail: bi@matej.pl; www.matej.pl NIP 9211140843

ZADANIE	TERMOMODERNIZACJA BUDYNKU UŻYTECZNOŚCI PUBLICZNEJ WRAZ Z ADAPTACJĄ POMIESZCZEŃ NA GMINNE CENTRUM KULTURY		
OBIEKT	BUDYNEK UŻYTECZNOŚCI PUBLICZNEJ		
INWESTOR	GMINA MIĄCZYN MIĄCZYN 107, 22–455 MIĄCZYN		
ADRES BUDOWY	MIĄCZYN 164, 22–455 MIĄCZYN DZIAŁKI NR 215/8; OBRĘB 0011 MIĄCZYN JEDNOSTKA EWIDENCYJNA: 062006_2 MIĄCZYN	ZLECENIE NR 33/11/2022/BI	
		DATA :	05.11.2022
FAZA OPRAC.	PROJEKT TECHNICZNY	SKALA :	1:100
TREŚĆ RYSUNKU	RZUT DACHU	BRANŻA :	ARCHITEKTURA
PROJEKTANT	MGR INŻ. ARCH. T. MATEJ	UPRAWNIENIA BUDOWLANE DO PROJEKTOWANIA BEZ OGRANICZEŃ W SPECJALNOŚCI KONSTRUKCYJNO-BUDOWLANEJ MAZ/0374/PWOKK/16, W SPECJALNOŚCI ARCHITEKTONICZNEJ MA/0116/00	NR RYS.
SPRAWDZAJĄCY	MGR INŻ. ARCH. F. ŁASOCHA	UPRAWNIENIA BUDOWLANE DO PROJEKTOWANIA BEZ OGRANICZEŃ W SPECJALNOŚCI ARCHITEKTONICZNEJ 52/90/Lu	A4

A5 PRZEKRÓJ A-A

Skala 1 : 100

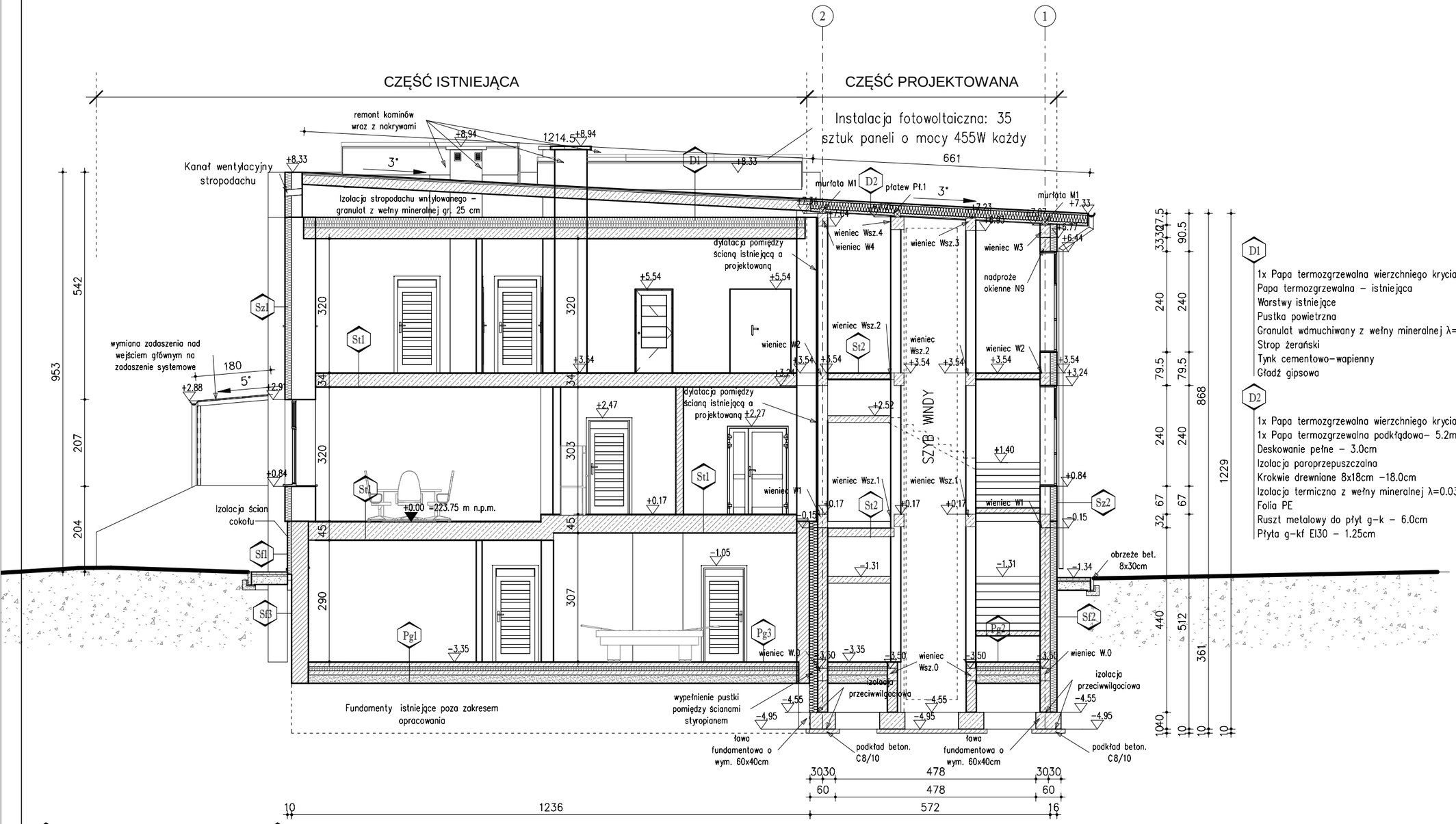

D1
1x Papa termozgrzewalna wierzchniego krycia – 5.2mm /warstwa projektowana/
Papa termozgrzewalna – istniejąca
Warstwy istniejące
Pustka powietrzna
Granulat wdmuchiwany z wełny mineralnej λ=0.037W/K – 25.0cm
Strop żerański
Tynk cementowo-wapienny
Gładź gipsowa

D2
1x Papa termozgrzewalna wierzchniego krycia – 5.2mm
1x Papa termozgrzewalna podkładowa– 5.2mm
Deskowanie pełne – 3.0cm
Izolacja paroprzepuszczalna
Krokwie drewniane 8x18cm –18.0cm
Izolacja termiczna z wełny mineralnej λ=0.032W/K – 20.0cm
Folia PE
Ruszt metalowy do płyt g-k – 6.0cm
Płyta g-kf EI30 – 1.25cm

St1
Wymiana istniejącej warstwy podłogowej –
Istniejące warstwy nastropowe –
Istniejący strop –
Tynk cementowo-wapienny –

Sf1 COKÓŁ
Tynk mozaikowy – powyżej terenu – 2.0mm
Zaprawa klejowa zbrojona siatką z włókna szklanego – 3.0mm
Izolacja termiczna – styropian XPS λ=0.032W/mK – 14.0cm
Ściana fundmanetowa – istniejaca
Tynk cementowo-wapienny – istniejący

Pg1 POSADZKA ISTNIEJĄCA
Gres na zaprawie klejowej
Istniejące warstwy podłogi na gruncie

Sz1
Tynk cienkowarstwowy silikonowy – 2.0mm
Zaprawa klejowa 2x zbrojona siatką z włókna szklanego – 5.0mm
Izolacja termiczna – styropian EPS70 λ=0.032W/K – 16.0cm
Ściana z zewnętrzna nośna – istniejąca
Tynk cementowo-wapienny – istniejący

St2
Gres na zaprawie klejowej – 2.0cm
Izolacja przeciwwilgociowa /folia w płynie/
Płyta żelbetowa spocznikowa – 12.0cm
Tynk gipsowy – 1.5cm

Sf2
Folia budowlana PE – poniżej terenu – 0.3mm
1xdyspersyjny lepik asfaltowy bez rozpuszczalników–30cm nad teren – 0.2cm
Zaprawa klejowa zbrojowa siatką z włókna szklanego – 0.5cm
Izolacja termiczna – styropian fundament XPS λ=0,032W/mK – 14.0cm
2x dyspersyjny lepik asfaltowy bez rozpuszczalników – 0.2cm
Ściana z bloczków betonowych B20 – 24.0cm
2x dyspersyjny lepik asfaltowy bez rozpuszczalników – 0.2cm
Folia kubełkowa –

Sf3
Ściana fundamentowa – istniejąca
Tynk cementowo-wapienny – istniejący

Pg2
Gres na zaprawie klejowej – 2.0cm
Posadzka – jastrych cementowy – 8.0cm
Izolacja przeciwwilgociowa – 2x folia PE gr. 0.5mm – 1.0mm
Izolacja termiczna – styropian XPS λ=0.032W/mK – 10.0cm
Podkłąd betonowy C12/15 – 10.0cm
Piasek zagęszczony mechanicznie Is>=0.98 – 20.0cm

Pg3
Gres na zaprawie klejowej – 2.0cm
Posadzka cementowa zbrojona – 9.0cm
Izolacja termiczna – styropian XPS λ=0.032W/mK – 10.0cm
Izolacja przeciwwilgociowa – 2x folia PE gr. 0.5mm – 1.0mm
Podkład betonowy – istniejąca
Piasek zagęszczony – istniejący

Sz2
Tynk cienkowarstwowy silikonowy – 2.0mm
Zaprawa klejowa 2x zbrojona siatką z włókna szklanego – 5.0mm
Izolacja termiczna – styropian EPS70 λ=0.032W/K – 16.0cm
Ściana z bloczków z betonu komórkowego klasy "600" – 24.0cm
Tynk cementowo-wapienny – 1.5cm

SPÓŁKA CYWILNA
22-600 Tomaszów Lubelski; ul. Lwowska 17
tel. +48 84 664 42 24; fax: +48 84 664 75 03
e-mail: bi@matej.pl; www.matej.pl NIP 9211140843

ZADANIE	TERMOMODERNIZACJA BUDYNKU UŻYTECZNOŚCI PUBLICZNEJ WRAZ Z ADAPTACJĄ POMIESZCZEŃ NA GMINNE CENTRUM KULTURY		
OBIEKT	BUDYNEK UŻYTECZNOŚCI PUBLICZNEJ		
INWESTOR	GMINA MIĄCZYN MIĄCZYN 107, 22-455 MIĄCZYN		
ADRES BUDOWY	MIĄCZYN 164, 22-455 MIĄCZYN DZIAŁKI NR 215/8; OBRĘB 0011 MIĄCZYN JEDNOSTKA EWIDENCYJNA: 062006_2 MIĄCZYN	ZLECENIE NR 33/11/2022/BI DATA : 05.11.2022	
FAZA OPRAC.	PROJEKT TECHNICZNY	SKALA : 1:100	
TREŚĆ RYSUNKU	PRZEKRÓJ A-A	BRANŻA : ARCHITEKTURA	
PROJEKTANT	MGR INŻ. ARCH. T. MATEJ	UPRAWNIENIA BUDOWLANE DO PROJEKTOWANIA BEZ OGRANICZEŃ W SPECJALNOŚCI KONSTRUKCYJNO-BUDOWLANEJ MAZ/0374/PWOKB/18, W SPECJALNOŚCI ARCHITEKTONICZNEJ MA/018/20	NR RYS. A5
SPRAWDZAJĄCY	MGR INŻ. ARCH. F. ŁASOCHA	UPRAWNIENIA BUDOWLANE DO PROJEKTOWANIA BEZ OGRANICZEŃ W SPECJALNOŚCI ARCHITEKTONICZNEJ 52/98/Zo	

A6 PRZEKRÓJ B-B

Skala 1 : 100

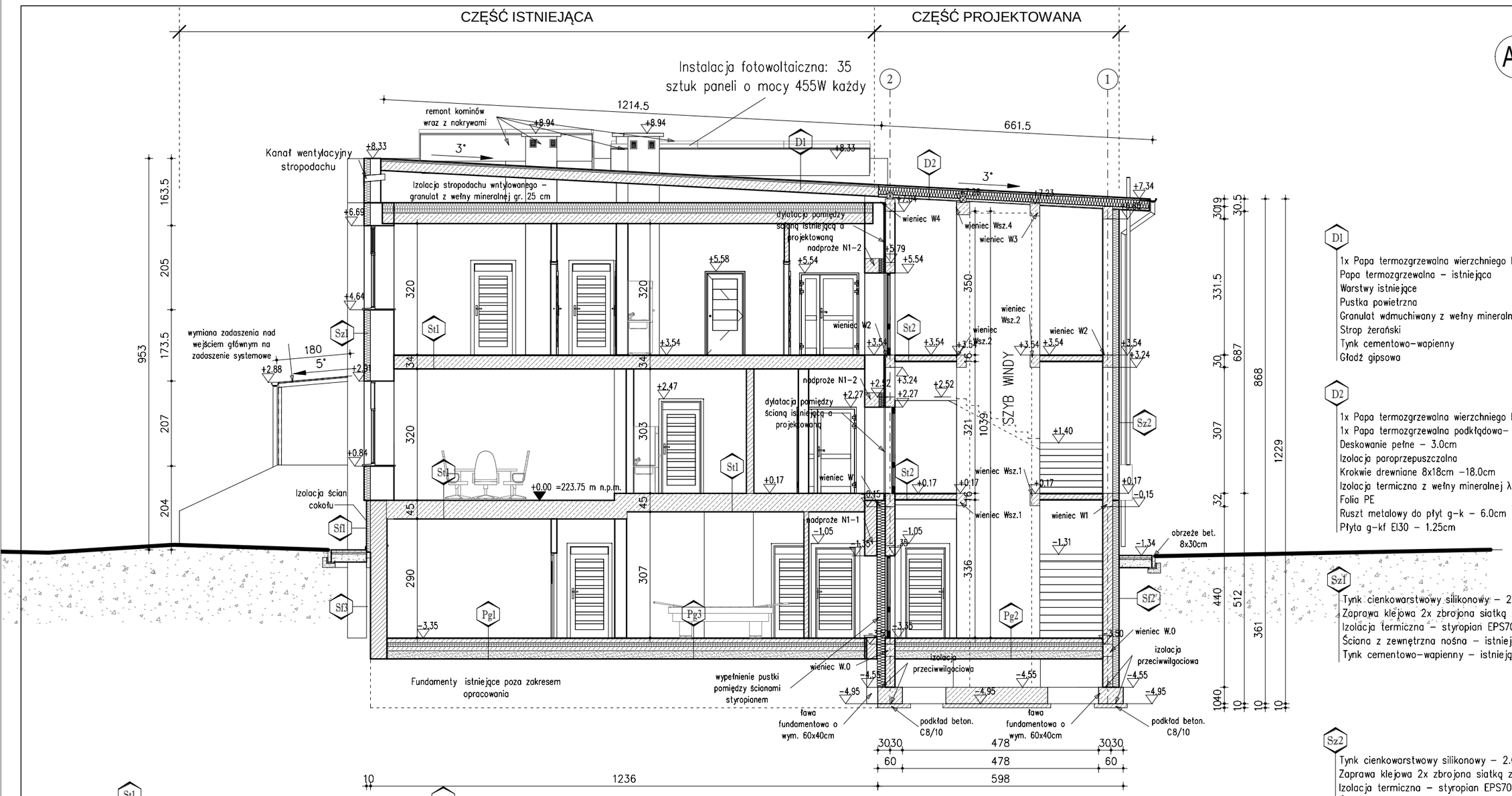

D1
1x Papa termozgrzewalna wierzchniego krycia – 5.2mm /warstwa projektowana/
Papa termozgrzewalna – istniejąca
Warstwy istniejące
Pustka powietrzna
Granulat wdmuchiwany z wełny mineralnej λ=0.037W/K – 25.0cm
Strop żerański
Tynk cementowo-wapienny
Gładź gipsowa

D2
1x Papa termozgrzewalna wierzchniego krycia – 5.2mm
1x Papa termozgrzewalna podkładowa– 5.2mm
Deskowanie pełne – 3.0cm
Izolacja paroprzepuszczalna
Krokwie drewniane 8x18cm –18.0cm
Izolacja termiczna z wełny mineralnej λ=0.032W/K – 20.0cm
Folia PE
Ruszt metalowy do płyt g-k – 6.0cm
Płyta g-kf EI30 – 1.25cm

Sz1
Tynk cienkowarstwowy silikonowy – 2.0mm
Zaprawa klejowa 2x zbrojona siatką z włókna szklanego – 5.0mm
Izolacja termiczna – styropian EPS70 λ=0.032W/K – 16.0cm
Ściana z zewnętrzna nośna – istniejąca
Tynk cementowo-wapienny – istniejący

Sz2
Tynk cienkowarstwowy silikonowy – 2.0mm
Zaprawa klejowa 2x zbrojona siatką z włókna szklanego – 5.0mm
Izolacja termiczna – styropian EPS70 λ=0.032W/K – 16.0cm
Ściana z bloczków z betonu komórkowego klasy "600" – 24.0cm
Tynk cementowo-wapienny – 1.5cm

Sf3
Ściana fundamentowa – istniejąca
Tynk cementowo-wapienny – istniejący

St1
Wymiana istniejącej warstwy podłogowej –
Istniejące warstwy nastropowe –
Istniejący strop –
Tynk cementowo-wapienny –

St2
Gres na zaprawie klejowej – 2.0cm
Izolacja przeciwwilgociowa /folia w płynie/
Płyta żelbetowa spocznikowa – 12.0cm
Tynk gipsowy – 1.5cm

Pg3
Gres na zaprawie klejowej – 2.0cm
Posadzka cementowa zbrojona – 9.0cm
Izolacja termiczna – styropian XPS λ=0.032W/mK – 10.0cm
Izolacja przeciwwilgociowa – 2x folia PE gr. 0.5mm – 1.0mm
Podkład betonowy – istniejąca
Piasek zagęszczony – istniejący

Pg1 POSADZKA ISTNIEJĄCA
Gres na zaprawie klejowej
Istniejące warstwy podłogi na gruncie

Pg2
Gres na zaprawie klejowej – 2.0cm
Posadzka – jastrych cementowy – 8.0cm
Izolacja przeciwwilgociowa – 2x folia PE gr. 0.5mm – 1.0mm
Izolacja termiczna – styropian XPS λ=0.032W/mK – 10.0cm
Podkłąd betonowy C12/15 – 10.0cm
Piasek zagęszczony mechanicznie Is>=0.98 – 20.0cm

Sf1 COKÓŁ
Tynk mozaikowy – powyżej terenu – 2.0mm
Zaprawa klejowa zbrojona siatką z włókna szklanego – 3.0mm
Izolacja termiczna – styropian XPS λ=0.032W/mK – 14.0cm
Ściana fundmanetowa – istniejaca
Tynk cementowo-wapienny – istniejący

Sf2
Folia budowlana PE – poniżej terenu – 0.3mm
1xdyspersyjny lepik asfaltowy bez rozpuszczalników–30cm nad teren – 0.2cm
Zaprawa klejowa zbrojowa siatką z włókna szklanego – 0.5cm
Izolacja termiczna – styropian fundament XPS λ=0,032W/mK – 14.0cm
2x dyspersyjny lepik asfaltowy bez rozpuszczalników – 0.2cm
Ściana z bloczków betonowych B20 – 24.0cm
2x dyspersyjny lepik asfaltowy bez rozpuszczalników – 0.2cm
Folia kubełkowa –

SPÓŁKA CYWILNA
22-600 Tomaszów Lubelski; ul. Lwowska 17
tel. +48 84 664 42 24; fax: +48 84 664 75 03
e-mail: bi@matej.pl; www.matej.pl NIP 9211140843

ZADANIE	TERMOMODERNIZACJA BUDYNKU UŻYTECZNOŚCI PUBLICZNEJ WRAZ Z ADAPTACJĄ POMIESZCZEŃ NA GMINNE CENTRUM KULTURY		
OBIEKT	BUDYNEK UŻYTECZNOŚCI PUBLICZNEJ		
INWESTOR	GMINA MIĄCZYN MIĄCZYN 107, 22-455 MIĄCZYN		
ADRES BUDOWY	MIĄCZYN 164, 22-455 MIĄCZYN DZIAŁKI NR 215/8; OBRĘB 0011 MIĄCZYN JEDNOSTKA EWIDENCYJNA: 062006_2 MIĄCZYN	ZLECENIE NR 33/11/2022/BI DATA : 05.11.2022	
FAZA OPRAC.	PROJEKT TECHNICZNY	SKALA : 1:100	
TREŚĆ RYSUNKU	PRZEKRÓJ B–B	BRANŻA : ARCHITEKTURA	
PROJEKTANT	MGR INŻ. ARCH. T. MATEJ	UPRAWNIENIA BUDOWLANE DO PROJEKTOWANIA BEZ OGRANICZEŃ W SPECJALNOŚCI KONSTRUKCYJNO–BUDOWLANEJ MAZ/0374/PWOKrb/18, W SPECJALNOŚCI ARCHITEKTONICZNEJ MA/018/20	NR RYS. A6
SPRAWDZAJĄCY	MGR INŻ. ARCH. F. ŁASOCHA	UPRAWNIENIA BUDOWLANE DO PROJEKTOWANIA BEZ OGRANICZEŃ W SPECJALNOŚCI ARCHITEKTONICZNEJ 52/98/Za	

A7 PRZEKRÓJ C-C

Skala 1 : 100

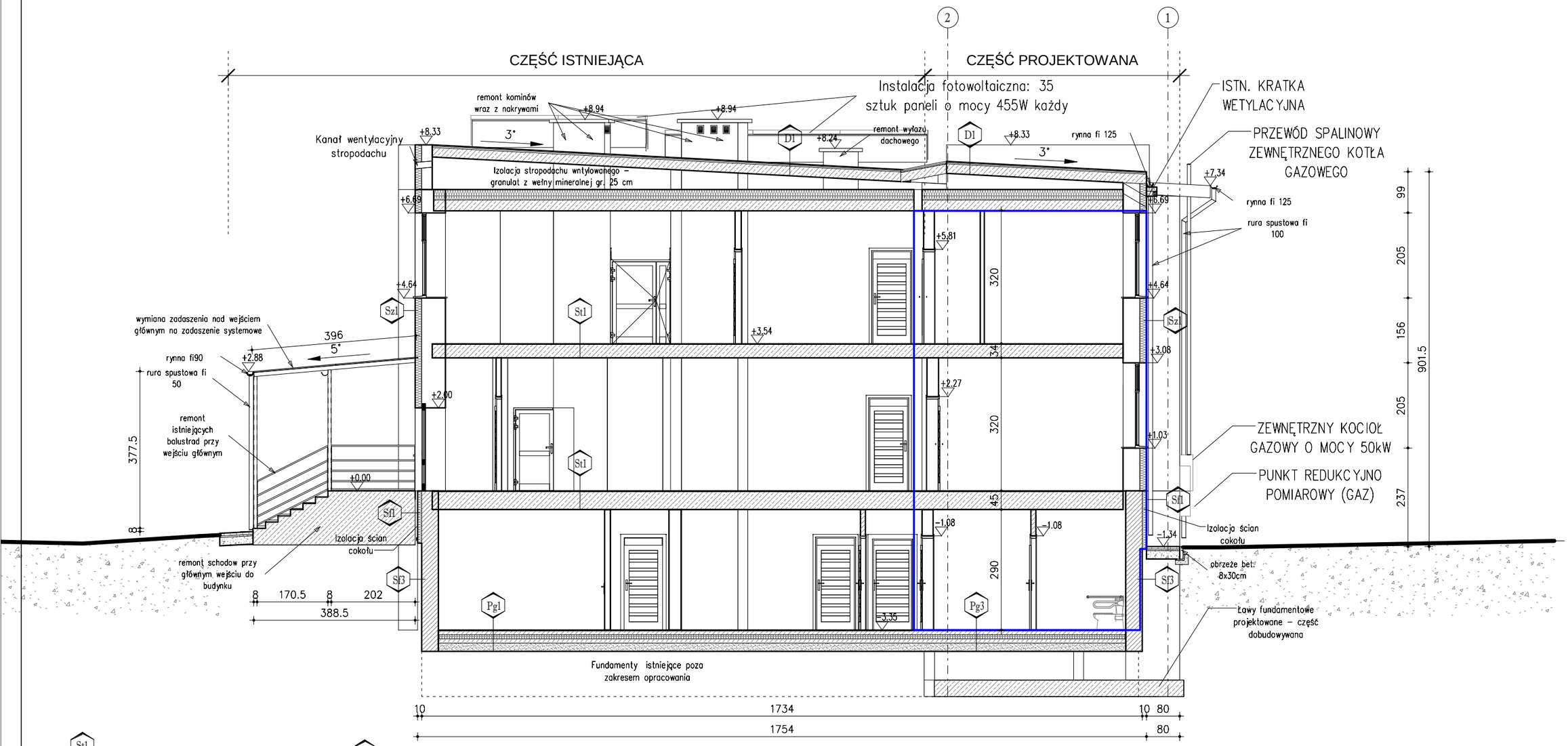

St1
Wymiana istniejącej warstwy podłogowej –
Istniejące warstwy nastropowe –
Istniejący strop –
Tynk cementowo-wapienny –

Sf1 COKÓŁ
Tynk mozaikowy – powyżej terenu – 2.0mm
Zaprawa klejowa zbrojona siatką z włókna szklanego – 3.0mm
Izolacja termiczna – styropian XPS λ=0.032W/mK – 14.0cm
Ściana fundmanetowa – istniejaca
Tynk cementowo-wapienny – istniejący

D1
1x Papa termozgrzewalna wierzchniego krycia – 5.2mm /warstwa projektowana/
Papa termozgrzewalna – istniejąca
Warstwy istniejące
Pustka powietrzna
Granulat wdmuchiwany z wełny mineralnej λ=0.037W/K – 25.0cm
Strop żerański
Tynk cementowo-wapienny
Gładź gipsowa

Pg1 POSADZKA ISTNIEJĄCA
Gres na zaprawie klejowej
Istniejące warstwy podłogi na gruncie

Sf3
Ściana fundamentowa – istniejąca
Tynk cementowo-wapienny – istniejący

Pg3
Gres na zaprawie klejowej – 2.0cm
Posadzka cementowa zbrojona – 9.0cm
Izolacja termiczna – styropian XPS λ=0.032W/mK – 10.0cm
Izolacja przeciwwilgociowa – 2x folia PE gr. 0.5mm – 1.0mm
Podkład betonowy – istniejąca
Piasek zagęszczony – istniejący

Sz1
Tynk cienkowarstwowy silikonowy – 2.0mm
Zaprawa klejowa 2x zbrojona siatką z włókna szklanego – 5.0mm
Izolacja termiczna – styropian EPS70 λ=0.032W/K – 16.0cm
Ściana z zewnętrzna nośna – istniejąca
Tynk cementowo-wapienny – istniejący

SPÓŁKA CYWILNA
22-600 Tomaszów Lubelski; ul. Lwowska 17
tel. +48 84 664 42 24; fax: +48 84 664 75 03
e-mail: bi@matej.pl; www.matej.pl NIP 9211140843

ZADANIE	TERMOMODERNIZACJA BUDYNKU UŻYTECZNOŚCI PUBLICZNEJ WRAZ Z ADAPTACJĄ POMIESZCZEŃ NA GMINNE CENTRUM KULTURY			
OBIEKT	BUDYNEK UŻYTECZNOŚCI PUBLICZNEJ			
INWESTOR	GMINA MIĄCZYN MIĄCZYN 107, 22-455 MIĄCZYN			
ADRES BUDOWY	MIĄCZYN 164, 22-455 MIĄCZYN DZIAŁKI NR 215/8; OBRĘB 0011 MIĄCZYN JEDNOSTKA EWIDENCYJNA: 062006_2 MIĄCZYN		ZLECENIE NR 33/11/2022/BI DATA : 05.11.2022	
FAZA OPRAC.	PROJEKT TECHNICZNY		SKALA : 1:100	
TREŚĆ RYSUNKU	PRZEKRÓJ C-C		BRANŻA : ARCHITEKTURA	
PROJEKTANT	MGR INŻ. ARCH. T. MATEJ	UPRAWNIENIA BUDOWLANE DO PROJEKTOWANIA BEZ OGRANICZEŃ W SPECJALNOŚCI KONSTRUKCYJNO-BUDOWLANEJ MAZ/0374/PWOKb/16, W SPECJALNOŚCI ARCHITEKTONICZNEJ MA/016/20		NR RYS.
SPRAWDZAJĄCY	MGR INŻ. ARCH. F. ŁASOCHA	UPRAWNIENIA BUDOWLANE DO PROJEKTOWANIA BEZ OGRANICZEŃ W SPECJALNOŚCI ARCHITEKTONICZNEJ 52/90/Za		A7

A8 PRZEKRÓJ D-D

Skala 1 : 100

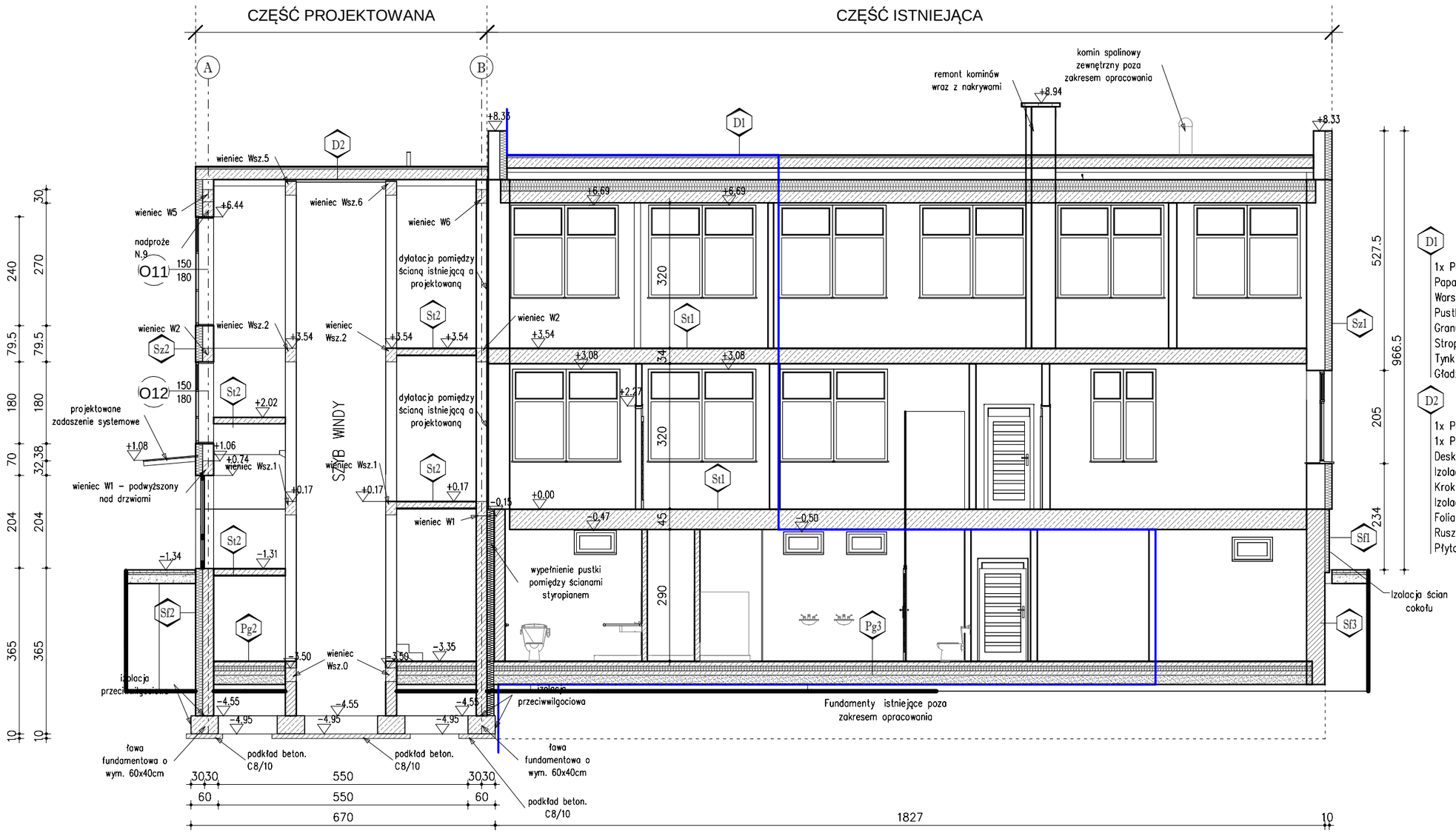

D1
1x Papa termozgrzewalna wierzchniego krycia – 5.2mm /warstwa projektowana/
Papa termozgrzewalna – istniejąca
Warstwy istniejące
Pustka powietrzna
Granulat wdmuchiwany z wełny mineralnej λ=0.037W/K – 25.0cm
Strop żerański
Tynk cementowo-wapienny
Gładź gipsowa

D2
1x Papa termozgrzewalna wierzchniego krycia – 5.2mm
1x Papa termozgrzewalna podkładowa– 5.2mm
Deskowanie pełne – 3.0cm
Izolacja paroprzepuszczalna
Krokwie drewniane 8x18cm –18.0cm
Izolacja termiczna z wełny mineralnej λ=0.032W/K – 20.0cm
Folia PE
Ruszt metalowy do płyt g-k – 6.0cm
Płyta g-kf EI30 – 1.25cm

St1
Wymiana istniejącej warstwy podłogowej –
Istniejące warstwy nastropowe –
Istniejący strop –
Tynk cementowo-wapienny –

St2
Gres na zaprawie klejowej – 2.0cm
Izolacja przeciwwilgociowa /folia w płynie/
Płyta żelbetowa spocznikowa – 12.0cm
Tynk gipsowy – 1.5cm

Sf1 COKÓŁ
Tynk mozaikowy – powyżej terenu – 2.0mm
Zaprawa klejowa zbrojona siatką z włókna szklanego – 3.0mm
Izolacja termiczna – styropian XPS λ=0.032W/mK – 14.0cm
Ściana fundmanetowa – istniejaca
Tynk cementowo-wapienny – istniejący

Sf2
Folia budowlana PE – poniżej terenu – 0.3mm
1xdyspersyjny lepik asfaltowy bez rozpuszczalników–30cm nad teren – 0.2cm
Zaprawa klejowa zbrojowa siatką z włókna szklanego – 0.5cm
Izolacja termiczna – styropian fundament XPS λ=0,032W/mK – 14.0cm
2x dyspersyjny lepik asfaltowy bez rozpuszczalników – 0.2cm
Ściana z bloczków betonowych B20 – 24.0cm
2x dyspersyjny lepik asfaltowy bez rozpuszczalników – 0.2cm
Folia kubełkowa –

Sf3
Ściana fundamentowa – istniejąca
Tynk cementowo-wapienny – istniejący

Pg1 POSADZKA ISTNIEJĄCA
Gres na zaprawie klejowej
Istniejące warstwy podłogi na gruncie

Pg2
Gres na zaprawie klejowej – 2.0cm
Posadzka – jastrych cementowy – 8.0cm
Izolacja przeciwwilgociowa – 2x folia PE gr. 0.5mm – 1.0mm
Izolacja termiczna – styropian XPS λ=0.032W/mK – 10.0cm
Podkłąd betonowy C12/15 – 10.0cm
Piasek zagęszczony mechanicznie Is>=0.98 – 20.0cm

Sz1
Tynk cienkowarstwowy silikonowy – 2.0mm
Zaprawa klejowa 2x zbrojona siatką z włókna szklanego – 5.0mm
Izolacja termiczna – styropian EPS70 λ=0.032W/K – 16.0cm
Ściana z zewnętrzna nośna – istniejąca
Tynk cementowo-wapienny – istniejący

Sz2
Tynk cienkowarstwowy silikonowy – 2.0mm
Zaprawa klejowa 2x zbrojona siatką z włókna szklanego – 5.0mm
Izolacja termiczna – styropian EPS70 λ=0.032W/K – 16.0cm
Ściana z bloczków z betonu komórkowego klasy "600" – 24.0cm
Tynk cementowo-wapienny – 1.5cm

Pg3
Gres na zaprawie klejowej – 2.0cm
Posadzka cementowa zbrojona – 9.0cm
Izolacja termiczna – styropian XPS λ=0.032W/mK – 10.0cm
Izolacja przeciwwilgociowa – 2x folia PE gr. 0.5mm – 1.0mm
Podkład betonowy – istniejąca
Piasek zagęszczony – istniejący

SPÓŁKA CYWILNA
22-600 Tomaszów Lubelski; ul. Lwowska 17
tel. +48 84 664 42 24; fax: +48 84 664 75 03
e-mail: bi@matej.pl; www.matej.pl NIP 9211140843

ZADANIE	TERMOMODERNIZACJA BUDYNKU UŻYTECZNOŚCI PUBLICZNEJ WRAZ Z ADAPTACJĄ POMIESZCZEŃ NA GMINNE CENTRUM KULTURY		
OBIEKT	BUDYNEK UŻYTECZNOŚCI PUBLICZNEJ		
INWESTOR	GMINA MIĄCZYN MIĄCZYN 107, 22-455 MIĄCZYN		
ADRES BUDOWY	MIĄCZYN 164, 22-455 MIĄCZYN DZIAŁKI NR 215/8; OBRĘB 0011 MIĄCZYN JEDNOSTKA EWIDENCYJNA: 062006_2 MIĄCZYN	ZLECENIE NR 33/11/2022/BI DATA : 05.11.2022	
FAZA OPRAC.	PROJEKT TECHNICZNY	SKALA : 1:100	
TREŚĆ RYSUNKU	PRZEKRÓJ D-D	BRANŻA : ARCHITEKTURA	
PROJEKTANT	MGR INŻ. ARCH. T. MATEJ	UPRAWNIENIA BUDOWLANE DO PROJEKTOWANIA BEZ OGRANICZEŃ W SPECJALNOŚCI KONSTRUKCYJNO-BUDOWLANEJ MAZ/0374/PWOKb/15, W SPECJALNOŚCI ARCHITEKTONICZNEJ MA/010/20	NR RYS.
SPRAWDZAJĄCY	MGR INŻ. ARCH. F. ŁASOCHA	UPRAWNIENIA BUDOWLANE DO PROJEKTOWANIA BEZ OGRANICZEŃ W SPECJALNOŚCI ARCHITEKTONICZNEJ 52/98/Za	A8

A9 PRZEKRÓJ E-E

Skala 1 : 100

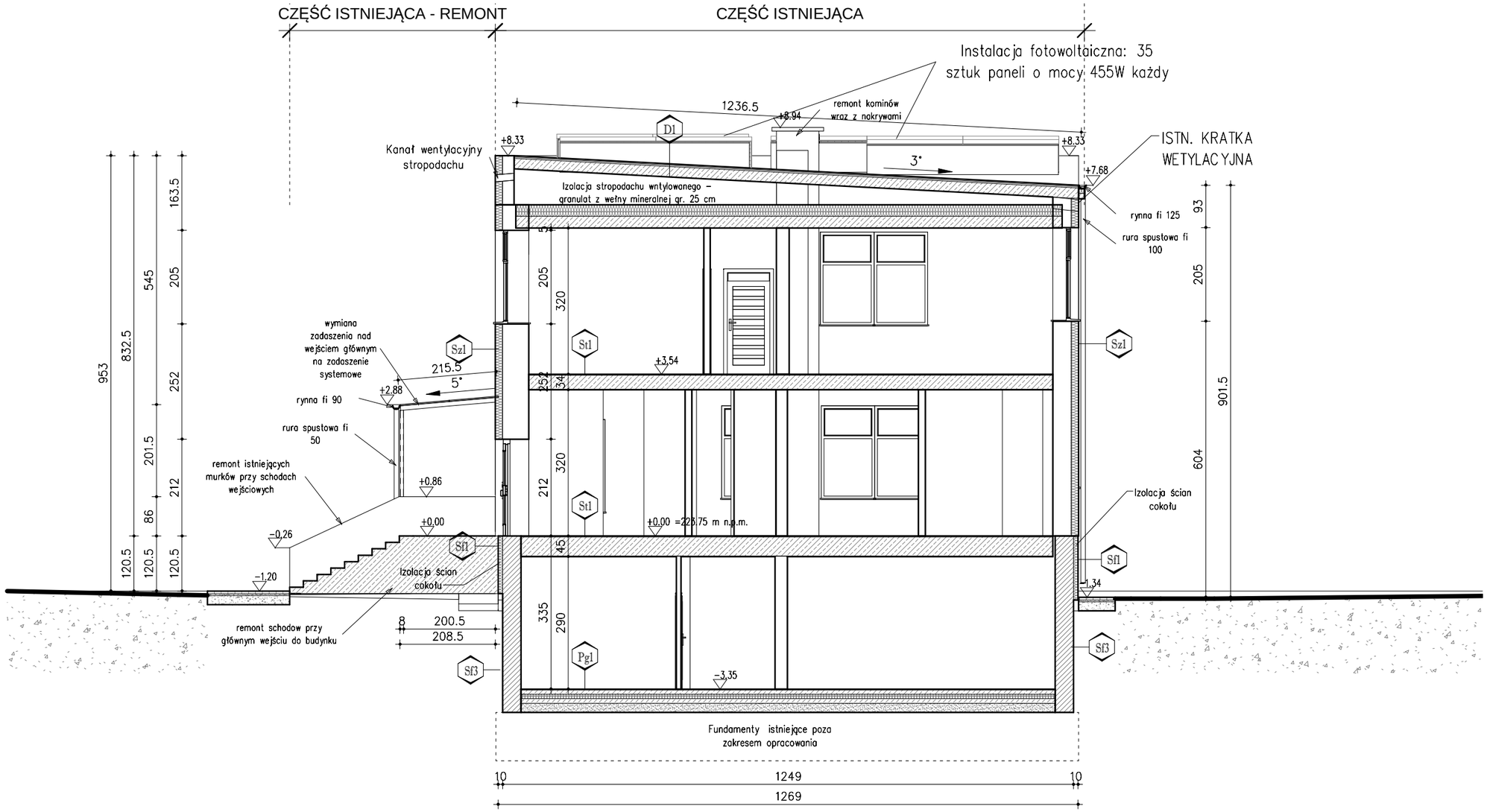

St1

Wymiana istniejącej warstwy podłogowej –
Istniejące warstwy nastropowe –
Istniejący strop –
Tynk cementowo-wapienny –

Sf1 COKÓŁ

Tynk mozaikowy – powyżej terenu – 2.0mm
Zaprawa klejowa zbrojona siatką z włókna szklanego – 3.0mm
Izolacja termiczna – styropian XPS λ=0.032W/mK – 14.0cm
Ściana fundmanetowa – istniejaca
Tynk cementowo-wapienny – istniejący

D1

1x Papa termozgrzewalna wierzchniego krycia – 5.2mm /warstwa projektowana/
Papa termozgrzewalna – istniejąca
Warstwy istniejące
Pustka powietrzna
Granulat wdmuchiwany z wełny mineralnej λ=0.037W/K – 25.0cm
Strop żerański
Tynk cementowo-wapienny
Gładź gipsowa

Pg1 POSADZKA ISTNIEJĄCA

Gres na zaprawie klejowej
Istniejące warstwy podłogi na gruncie

Sf3

Ściana fundamentowa – istniejąca
Tynk cementowo-wapienny – istniejący

Sz1

Tynk cienkowarstwowy silikonowy – 2.0mm
Zaprawa klejowa 2x zbrojona siatką z włókna szklanego – 5.0mm
Izolacja termiczna – styropian EPS70 λ=0.032W/K – 16.0cm
Ściana z zewnętrzna nośna – istniejąca
Tynk cementowo-wapienny – istniejący

matej & matej
SPÓŁKA CYWILNA
22-600 Tomaszów Lubelski; ul. Lwowska 17
tel. +48 84 664 42 24; fax: +48 84 664 75 03
e-mail: bi@matej.pl; www.matej.pl NIP 9211140843

ZADANIE	TERMOMODERNIZACJA BUDYNKU UŻYTECZNOŚCI PUBLICZNEJ WRAZ Z ADAPTACJĄ POMIESZCZEŃ NA GMINNE CENTRUM KULTURY			
OBIEKT	BUDYNEK UŻYTECZNOŚCI PUBLICZNEJ			
INWESTOR	GMINA MIĄCZYN MIĄCZYN 107, 22-455 MIĄCZYN			
ADRES BUDOWY	MIĄCZYN 164, 22-455 MIĄCZYN DZIAŁKI NR 215/8; OBRĘB 0011 MIĄCZYN JEDNOSTKA EWIDENCYJNA: 062006_2 MIĄCZYN		ZLECENIE NR 33/11/2022/BI DATA : 05.11.2022	
FAZA OPRAC.	PROJEKT TECHNICZNY		SKALA : 1:100	
TREŚĆ RYSUNKU	PRZEKRÓJ E-E		BRANŻA : ARCHITEKTURA	
PROJEKTANT	MGR INŻ. ARCH. T. MATEJ	UPRAWNIENIA BUDOWLANE DO PROJEKTOWANIA BEZ OGRANICZEŃ W SPECJALNOŚCI KONSTRUKCYJNO-BUDOWLANEJ MAZ/0374/PWOKb/16, W SPECJALNOŚCI ARCHITEKTONICZNEJ MA/016/20		NR RYS. A9
SPRAWDZAJĄCY	MGR INŻ. ARCH. F. ŁASOCHA	UPRAWNIENIA BUDOWLANE DO PROJEKTOWANIA BEZ OGRANICZEŃ W SPECJALNOŚCI ARCHITEKTONICZNEJ SZ/98/Za		

A10 ELEWACJE

Skala 1 : 150

ELEWACJA WSCHODNIA

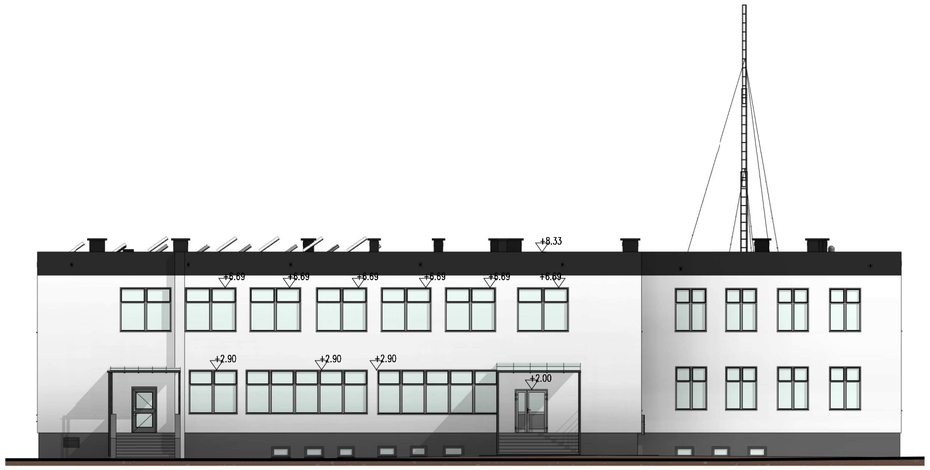

ELEWACJA ZACHODNIA

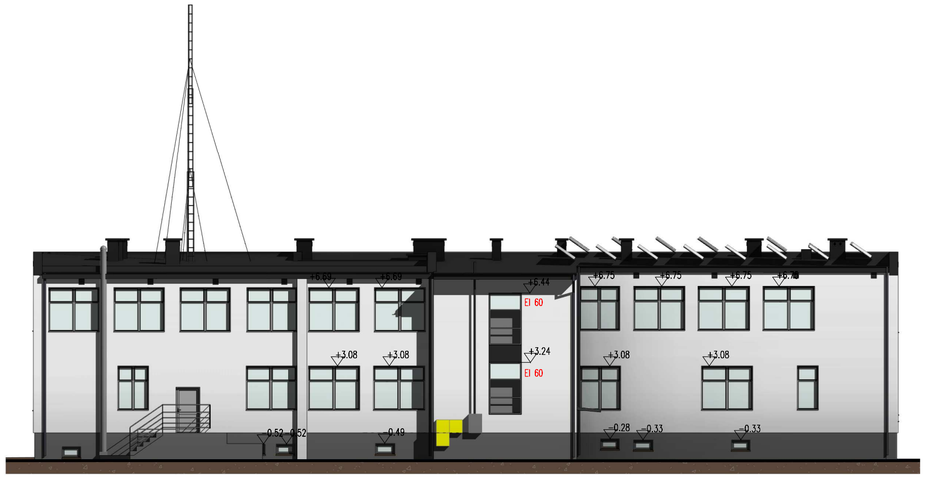

ELEWACJA PÓŁNOCNA

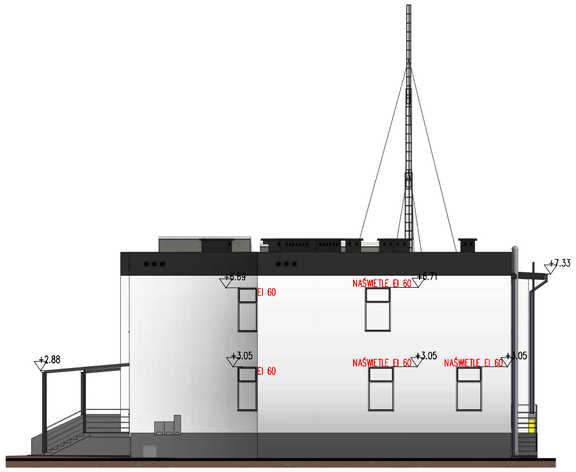

ELEWACJA POŁUDNIOWA

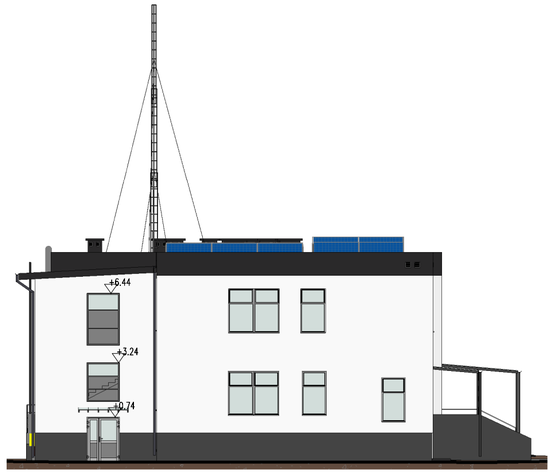

ZESTAWIENIE MATERIAŁÓW I KOLORYSTYKI		
MIEJSCE	MATERIAŁ	KOLORYSTYKA
ELEWACJA ŚCIANA ZEWNĘTRZNA KOLOR GŁÓWNY	TYNK SILIKATOWY STYROPIAN EPS gr.16cm λ=<0.032 W/mK	ODCIENIE KOLORU BIAŁEGO
ELEWACJA ŚCIANA ZEWNĘTRZNA PASY MIĘDZYOKIENNE	TYNK SILIKATOWY STYROPIAN EPS gr.16cm λ=<0.032 W/mK	ODCIENIE KOLORU BIAŁEGO
PASY MIĘDZYKONDYGNACYJNE ODDZIELAJĄCE STREFY POŻAROWE – WYS. 0,80m	TYNK SILIKATOWY WEŁNA MINERALNA gr.16cm λ=<0.032 W/mK	ODCIENIE KOLORU BIAŁEGO
ELEWACJA ŚCIANA COKOŁOWA	TYNK MOZAIKOWY STYROPIAN EPS gr.10cm λ=<0.032 W/mK	CIEMNY GRAFIT
RURY SPUSTOWE	SYSTEMOWE STALOWE	ODCIENIE CIEMNEGO GRAFITU
POKRYCIE DACHOWE OBRÓBKI BLACHARSKIE	PAPA TERMOZGRZEWALNA WIERZCHNIEGO KRYCIA	CIEMNY GRAFIT
UWAGI !!! KOLORY DOBRANE WG WZORNIKA RAL. PRZY WYKONANIU ELEWACJI NALEŻY UZGODNIĆ KOLORY ELEWACJI DANEGO PRODUCENTA Z INWESTOREM. PRZED PRZYSTĄPIENIEM DO ROBÓT KOLORYSTYKA WSZYSTKICH ELEMENTÓW PODLEGA WCZEŚNIEJSZEMU UZGODNIENIU Z INWESTOREM.		

SPÓŁKA CYWILNA
22-600 Tomaszów Lubelski; ul. Lwowska 17
tel. +48 84 664 42 24; fax: +48 84 664 75 03
e-mail: bi@matej.pl; www.matej.pl NIP 9211140843

ZADANIE	TERMOMODERNIZACJA BUDYNKU UŻYTECZNOŚCI PUBLICZNEJ WRAZ Z ADAPTACJĄ POMIESZCZEŃ NA GMINNE CENTRUM KULTURY		
OBIEKT	BUDYNEK UŻYTECZNOŚCI PUBLICZNEJ		
INWESTOR	GMINA MIĄCZYN MIĄCZYN 107, 22-455 MIĄCZYN		
ADRES BUDOWY	MIĄCZYN 164, 22-455 MIĄCZYN DZIAŁKI NR 215/8; OBRĘB 0011 MIĄCZYN JEDNOSTKA EWIDENCYJNA: 062006_2 MIĄCZYN	ZLECENIE NR 33/11/2022/BI DATA : 05.11.2022	
FAZA OPRAC.	PROJEKT TECHNICZNY	SKALA : 1:100	
TREŚĆ RYSUNKU	ELEWACJE	BRANŻA : ARCHITEKTURA	
PROJEKTANT	MGR INŻ. ARCH. T. MATEJ	UPRAWNIENIA BUDOWLANE DO PROJEKTOWANIA BEZ OGRANICZEŃ W SPECJALNOŚCI KONSTRUKCYJNO-BUDOWLANEJ MAZ/0224/PWOKS/16, W SPECJALNOŚCI ARCHITEKTONICZNEJ MA/0110/20	NR RYS.
SPRAWDZAJĄCY	MGR INŻ. ARCH. F. ŁASOCHA	UPRAWNIENIA BUDOWLANE DO PROJEKTOWANIA BEZ OGRANICZEŃ W SPECJALNOŚCI ARCHITEKTONICZNEJ 52/90/Ch	A10

A11 AKSONOMETRIA

Skala 1:200

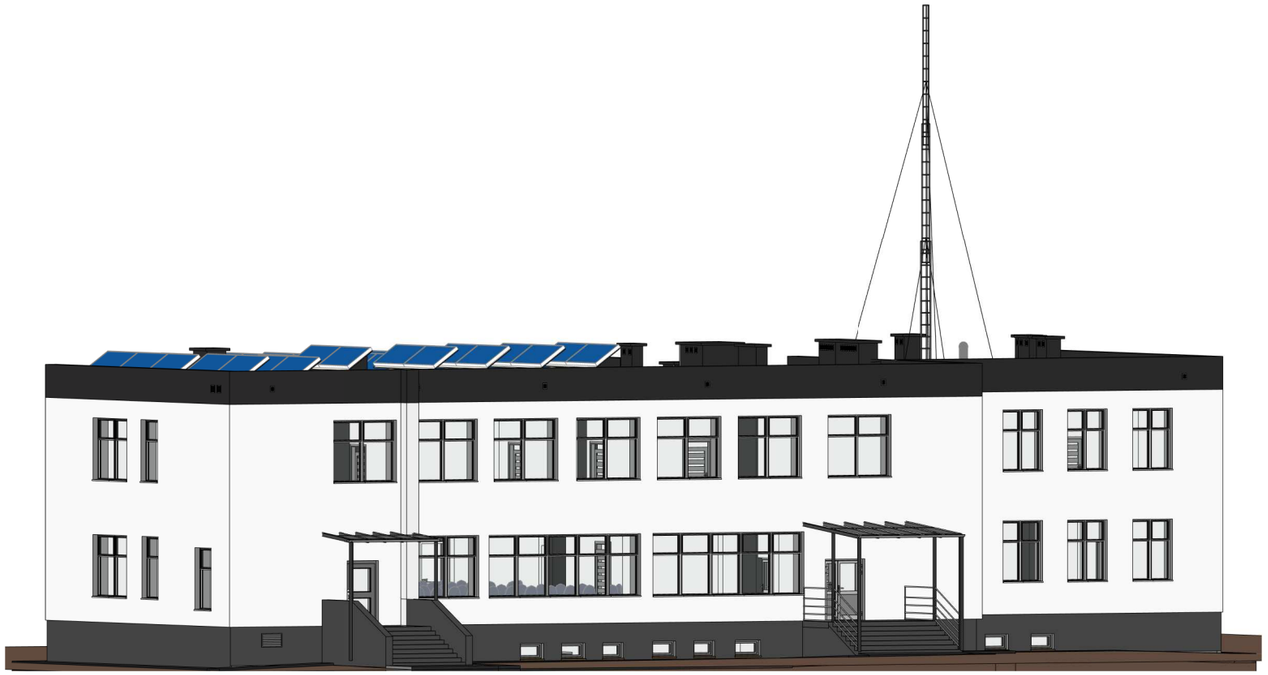

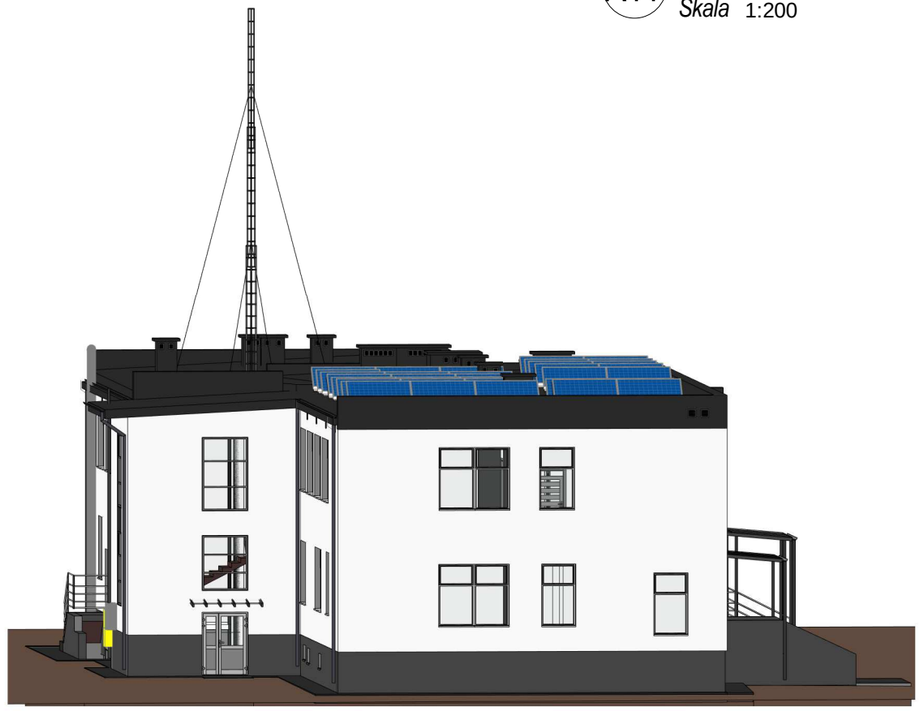

matej & matej

SPÓLKA CYWILNA
22-600 Tomaszów Lubelski; ul. Lwowska 17
tel. +48 84 664 42 24; fax: +48 84 664 75 03
e-mail: bi@matej.pl; www.matej.pl NIP 9211140843

ZADANIE	TERMOMODERNIZACJA BUDYNKU UŻYTECZNOŚCI PUBLICZNEJ WRAZ Z ADAPTACJĄ POMIESZCZEŃ NA GMINNE CENTRUM KULTURY			
OBIEKT	BUDYNEK UŻYTECZNOŚCI PUBLICZNEJ			
INWESTOR	GMINA MIĄCZYN MIĄCZYN 107, 22–455 MIĄCZYN			
ADRES BUDOWY	MIĄCZYN 164, 22–455 MIĄCZYN DZIAŁKI NR 215/8; OBRĘB 0011 MIĄCZYN JEDNOSTKA EWIDENCYJNA: 062006_2 MIĄCZYN		ZLECENIE NR 33/11/2022/BI DATA : 05.11.2022	
FAZA OPRAC.	PROJEKT TECHNICZNY		SKALA : 1:100	
TREŚĆ RYSUNKU	ELEWACJE		BRANŻA : ARCHITEKTURA	
PROJEKTANT	MGR INŻ. ARCH. T. MATEJ	UPRAWNIENIA BUDOWLANE DO PROJEKTOWANIA BEZ OGRANICZEŃ W SPECJALNOŚCI KONSTRUKCYJNO–BUDOWLANEJ MAZ/0374/PWOKB/18, W SPECJALNOŚCI ARCHITEKTONICZNEJ MA/018/20		NR RYS. A11
SPRAWDZAJĄCY	MGR INŻ. ARCH. F. ŁASOCHA	UPRAWNIENIA BUDOWLANE DO PROJEKTOWANIA BEZ OGRANICZEŃ W SPECJALNOŚCI ARCHITEKTONICZNEJ 52/98/Lo		

K1 RZUT FUNDAMENTÓW

Skala 1 : 100

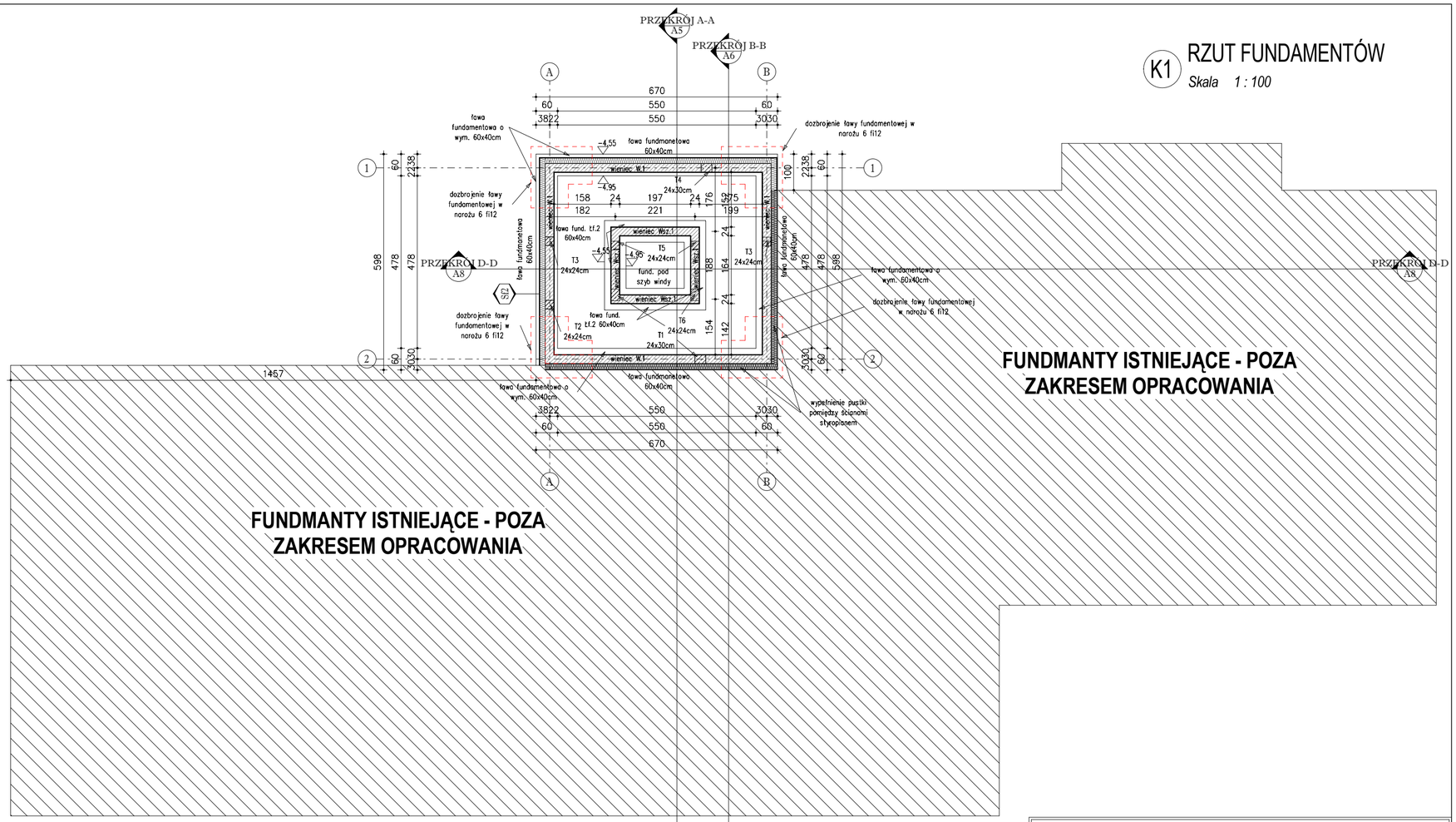

FUNDMANTY ISTNIEJĄCE - POZA ZAKRESEM OPRACOWANIA

FUNDMANTY ISTNIEJĄCE - POZA ZAKRESEM OPRACOWANIA

SPÓŁKA CYWILNA
22-600 Tomaszów Lubelski; ul. Lwowska 17
tel. +48 84 664 42 24; fax: +48 84 664 75 03
e-mail: bi@matej.pl; www.matej.pl NIP 9211140843

ZADANIE	TERMOMODERNIZACJA BUDYNKU UŻYTECZNOŚCI PUBLICZNEJ WRAZ Z ADAPTACJĄ POMIESZCZEŃ NA GMINNE CENTRUM KULTURY		
OBIEKT	BUDYNEK UŻYTECZNOŚCI PUBLICZNEJ		
INWESTOR	GMINA MIĄCZYN MIĄCZYN 107, 22-455 MIĄCZYN		
ADRES BUDOWY	MIĄCZYN 164, 22-455 MIĄCZYN DZIAŁKI NR 215/8; OBRĘB 0011 MIĄCZYN JEDNOSTKA EWIDENCYJNA: 062006_2 MIĄCZYN	ZLECENIE NR 33/11/2022/BI DATA : 05.11.2022	
FAZA OPRAC.	PROJEKT TECHNICZNY	SKALA : 1:100	
TREŚĆ RYSUNKU	RZUT FUNDMANETÓW	BRANŻA : ARCHITEKTURA	
PROJEKTANT	MGR INŻ. ARCH. T. MATEJ	UPRAWNIENIA BUDOWLANE DO PROJEKTOWANIA BEZ OGRANICZEŃ W SPECJALNOŚCI KONSTRUKCYJNO-BUDOWLANEJ MAZ/0374/PWOKU/16, W SPECJALNOŚCI ARCHITEKTONICZNEJ MAZ/016/20	NR RYS.
SPRAWDZAJĄCY	MGR INŻ. ARCH. F. ŁASOCHA	UPRAWNIENIA BUDOWLANE DO PROJEKTOWANIA BEZ OGRANICZEŃ W SPECJALNOŚCI ARCHITEKTONICZNEJ SO/98/24	K1

K2 RZUT PIWNICY - KONSTRUKCJA

Skala 1 : 100

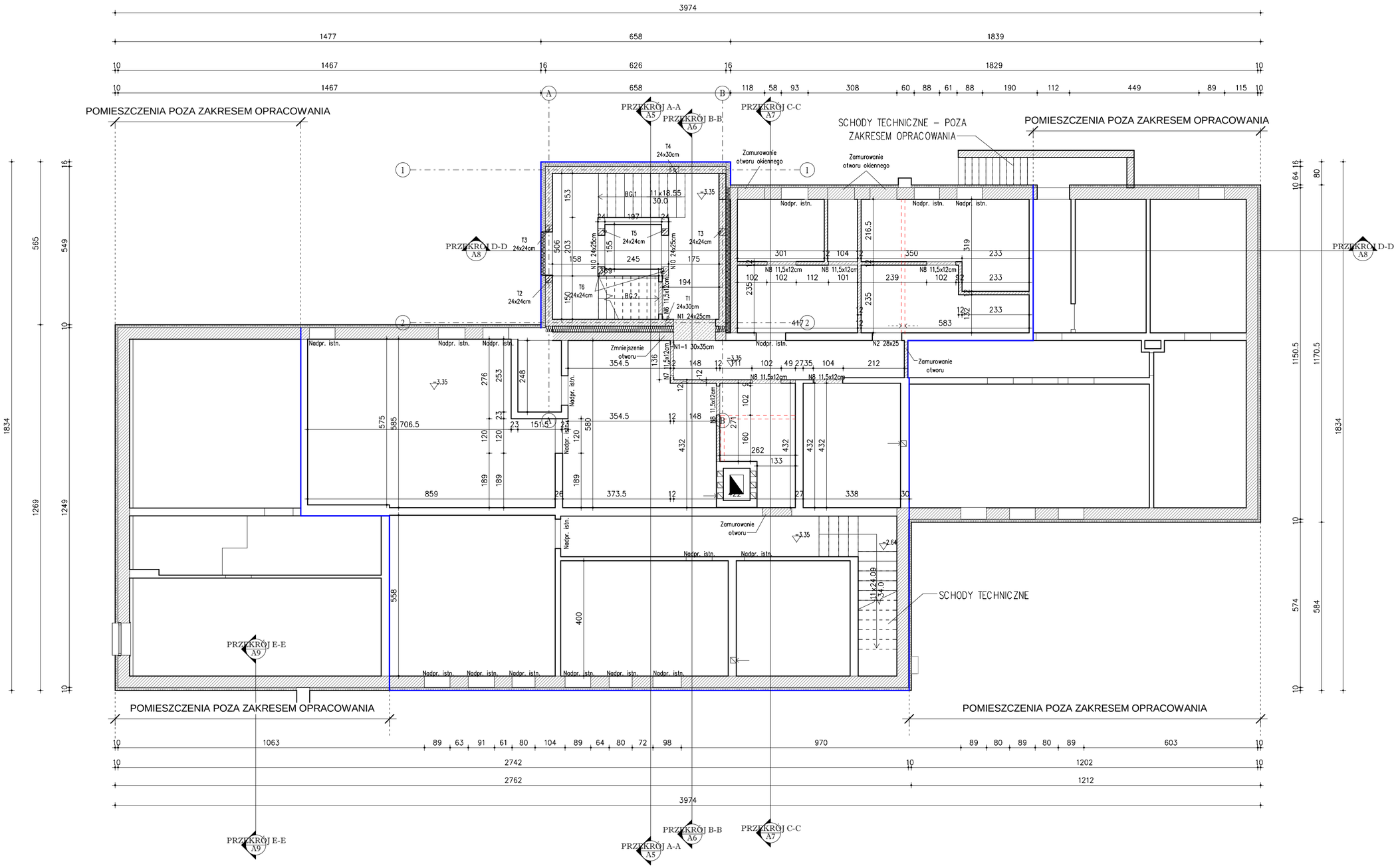

SPÓŁKA CYWILNA 22-600 Tomaszów Lubelski; ul. Lwowska 17 tel. +48 84 664 42 24; fax: +48 84 664 75 03 e-mail: bi@matej.pl; www.matej.pl NIP 9211140843			
ZADANIE	TERMOMODERNIZACJA BUDYNKU UŻYTECZNOŚCI PUBLICZNEJ WRAZ Z ADAPTACJĄ POMIESZCZEŃ NA GMINNE CENTRUM KULTURY		
OBIEKT	BUDYNEK UŻYTECZNOŚCI PUBLICZNEJ		
INWESTOR	GMINA MIĄCZYN MIĄCZYN 107, 22-455 MIĄCZYN		
ADRES BUDOWY	MIĄCZYN 164, 22-455 MIĄCZYN DZIAŁKI NR 215/8; OBRĘB 0011 MIĄCZYN JEDNOSTKA EWIDENCYJNA: 062006_2 MIĄCZYN	ZLECENIE NR 33/11/2022/BI DATA : 05.11.2022	
FAZA OPRAC.	PROJEKT TECHNICZNY	SKALA : 1:100	
TREŚĆ RYSUNKU	RZUT PIWNICY – KONSTRUKCJA	BRANŻA : ARCHITEKTURA	
PROJEKTANT	MGR INŻ. ARCH. T. MATEJ	UPRAWNIENIA BUDOWLANE DO PROJEKTOWANIA BEZ OGRANICZEŃ W SPECJALNOŚCI KONSTRUKCYJNO-BUDOWLANEJ MAZ/0214/PWOKU/11, W SPECJALNOŚCI ARCHITEKTONICZNEJ WA/0115/20	NR RYS.
SPRAWDZAJĄCY	MGR INŻ. ARCH. F. ŁASOCHA	UPRAWNIENIA BUDOWLANE DO PROJEKTOWANIA BEZ OGRANICZEŃ W SPECJALNOŚCI ARCHITEKTONICZNEJ SZ/00/2a	K2

K3 RZUT PARTERU - KONSTRUKCJA

Skala 1 : 100

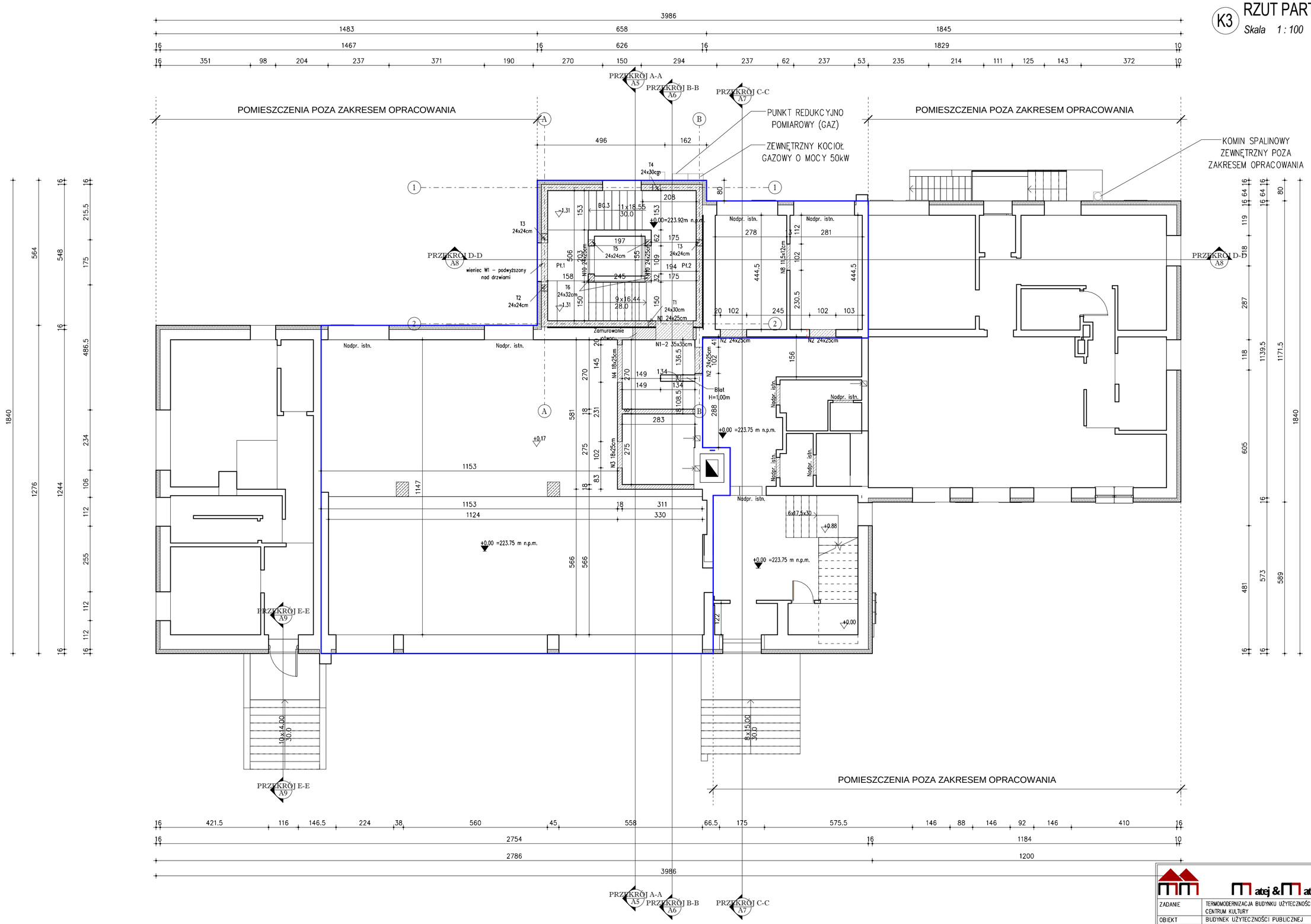

SPÓŁKA CYWILNA
22-600 Tomaszów Lubelski; ul. Lwowska 17
tel. +48 84 664 42 24; fax: +48 84 664 75 03
e-mail: bi@matej.pl; www.matej.pl NIP 9211140843

ZADANIE	TERMOMODERNIZACJA BUDYNKU UŻYTECZNOŚCI PUBLICZNEJ WRAZ Z ADAPTACJĄ POMIESZCZEŃ NA GMINNE CENTRUM KULTURY		
OBIEKT	BUDYNEK UŻYTECZNOŚCI PUBLICZNEJ		
INWESTOR	GMINA MIĄCZYN MIĄCZYN 107, 22-455 MIĄCZYN		
ADRES BUDOWY	MIĄCZYN 164, 22-455 MIĄCZYN DZIAŁKI NR 215/8; OBRĘB 0011 MIĄCZYN JEDNOSTKA EWIDENCYJNA: 062006_2 MIĄCZYN	ZLECENIE NR 33/11/2022/BI DATA : 05.11.2022	
FAZA OPRAC.	PROJEKT TECHNICZNY	SKALA : 1:100	
TREŚĆ RYSUNKU	RZUT PARTERU – KONSTRUKCJA	BRANŻA : ARCHITEKTURA	
PROJEKTANT	MGR INŻ. ARCH. T. MATEJ	UPRAWNIENIA BUDOWLANE DO PROJEKTOWANIA BEZ OGRANICZEŃ W SPECJALNOŚCI KONSTRUKCYJNO-BUDOWLANEJ MAZ/0314/PWOKK/16, W SPECJALNOŚCI ARCHITEKTONICZNEJ MA/0110/00	NR RYS. K3
SPRAWDZAJĄCY	MGR INŻ. ARCH. F. ŁASOCHA	UPRAWNIENIA BUDOWLANE DO PROJEKTOWANIA BEZ OGRANICZEŃ W SPECJALNOŚCI ARCHITEKTONICZNEJ 32/90/Lu	

K4 RZUT I PIĘTRA - KONSTRUKCJA

Skala 1 : 100

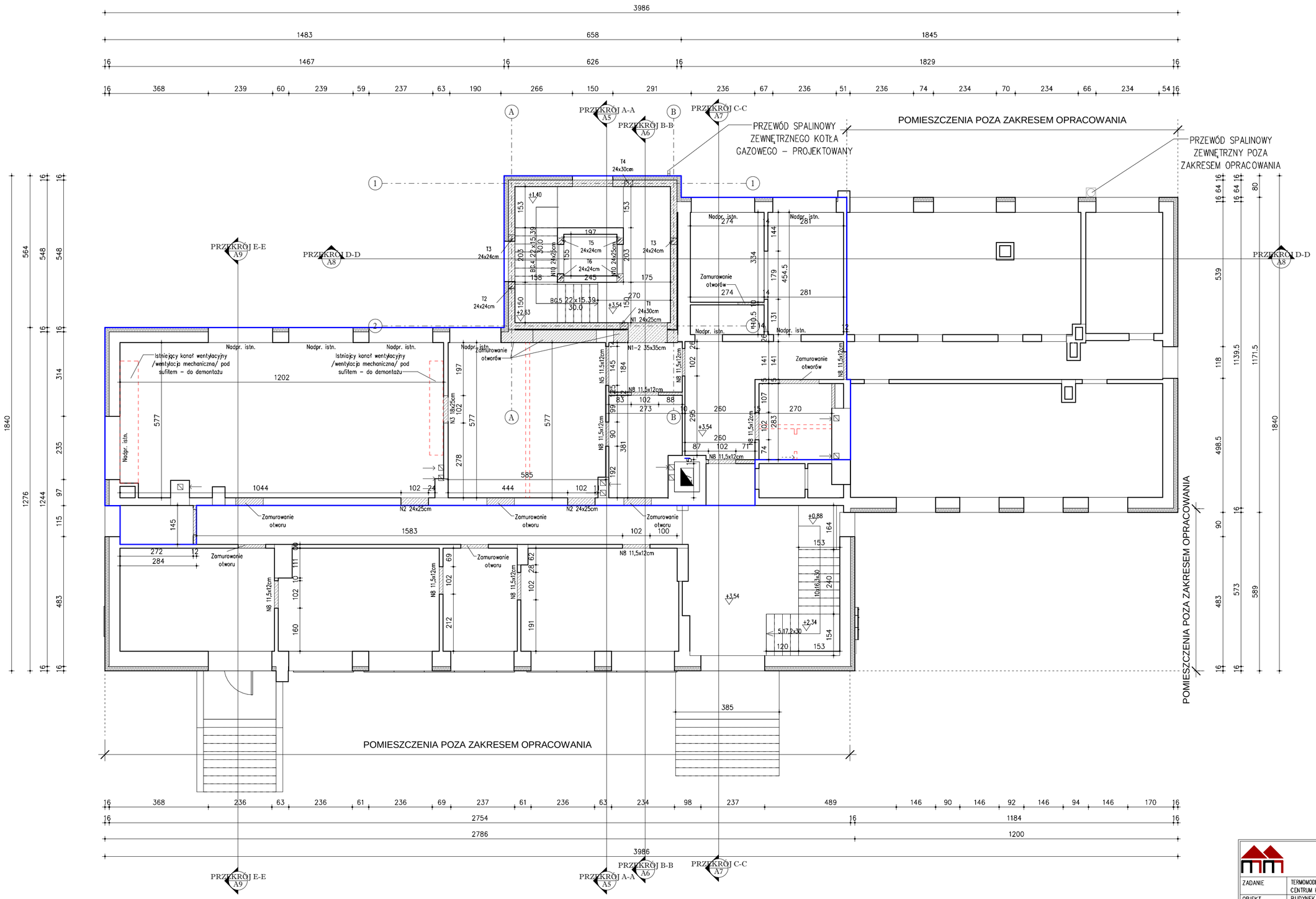

SPÓŁKA CYWILNA
22-600 Tomaszów Lubelski; ul. Lwowska 17
tel. +48 84 664 42 24; fax: +48 84 664 75 03
e-mail: bi@matej.pl; www.matej.pl NIP 9211140843

ZADANIE	TERMOMODERNIZACJA BUDYNKU UŻYTECZNOŚCI PUBLICZNEJ WRAZ Z ADAPTACJĄ POMIESZCZEŃ NA GMINNE CENTRUM KULTURY		
OBIEKT	BUDYNEK UŻYTECZNOŚCI PUBLICZNEJ		
INWESTOR	GMINA MIĄCZYN MIĄCZYN 107, 22-455 MIĄCZYN		
ADRES BUDOWY	MIĄCZYN 164, 22-455 MIĄCZYN DZIAŁKI NR 215/8; OBRĘB 0011 MIĄCZYN JEDNOSTKA EWIDENCYJNA: 062006_2 MIĄCZYN	ZLECENIE NR 33/11/2022/BI DATA : 05.11.2022	
FAZA OPRAC.	PROJEKT TECHNICZNY	SKALA : 1:100	
TREŚĆ RYSUNKU	RZUT I PIĘTRA – KONSTRUKCJA	BRANŻA : ARCHITEKTURA	
PROJEKTANT	MGR INŻ. ARCH. T. MATEJ	UPRAWNIENIA BUDOWLANE DO PROJEKTOWANIA BEZ OGRANICZEŃ W SPECJALNOŚCI KONSTRUKCYJNO-BUDOWLANEJ MAZ/0374/PWOBA/18, W SPECJALNOŚCI ARCHITEKTONICZNEJ WA/0161/20	NR RYS.
SPRAWDZAJĄCY	MGR INŻ. ARCH. F. ŁASOCHA	UPRAWNIENIA BUDOWLANE DO PROJEKTOWANIA BEZ OGRANICZEŃ W SPECJALNOŚCI ARCHITEKTONICZNEJ SZ/WA/26	K4

K5 RZUT WIĘŹBY DACHOWEJ

Skala 1 : 100

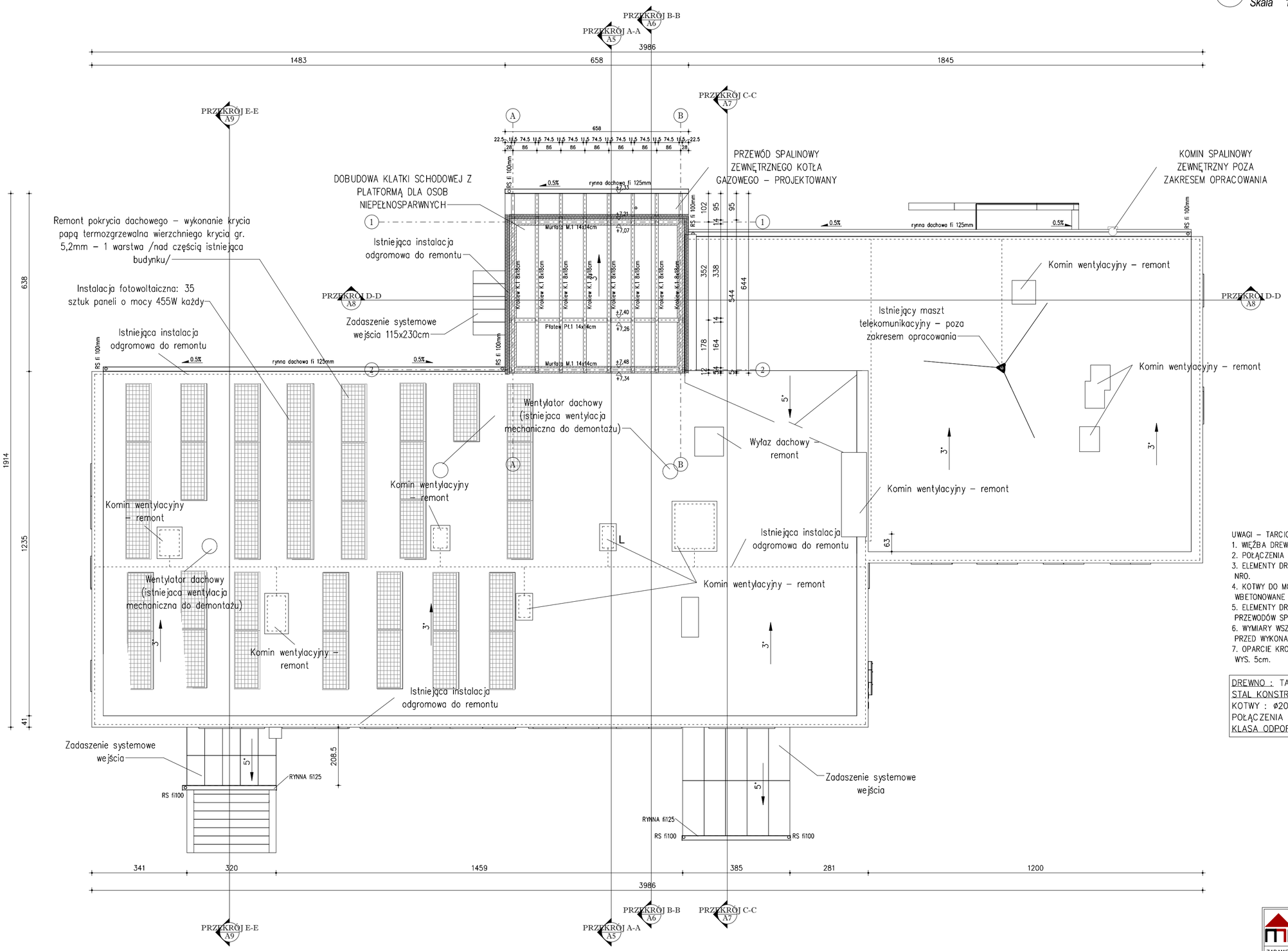

UWAGI – TARCICA !!!

1. WIĘŹBA DREWNIANA TRADYCYJNA Z TARCICY KLASY C24.
2. POŁĄCZENIA NA GWOŹDZIE LUB WKRĘTY, PŁYTKI I ZŁĄCZA KĄTOWE.
3. ELEMENTY DREWNIANE ZAIMPREGNOWAĆ DO GRANICY NIEROZPRZESTRZENIANIA OGNIA NRO.
4. KOTWY DO MOCOWANIA MURŁAT – ø 20 O ROZSTAWIE CO 150cm. KOTWY WBETONOWANE W WIEŃCACH I TRZPIENIACH.
5. ELEMENTY DREWNIANE ZNAJDUJĄCE SIĘ W ODLEGŁOŚCI MNIEJSZEJ NIŻ 30cm OD PRZEWODÓW SPALINOWYCH OBŁOŻYĆ 2 x PŁYTĄ G-K.
6. WYMIARY WSZYSTKICH ELEMENTÓW KONSTRUKCYJNYCH ORAZ ICH USYTUOWANIE PRZED WYKONANIEM SPRAWDZIĆ.
7. OPARCIE KROKWI NA MURŁATACH I PŁATWIACH – WRĘBY MAX. 4cm + SIODEŁKA O WYS. 5cm.

DREWNO : TARCICA KLASY C24 – WIĘŹBA DACHOWA TRADYCYJNA
STAL KONSTRUKCYJNA: S235JR
KOTWY : ø20 CO 1.50m
POŁĄCZENIA : GWOŹDZIE, WKRETY, ŚRUBY I ZŁĄCZA KĄTOWE
KLASA ODPORNOŚCI OGNIOWEJ: R30

SPÓŁKA CYWILNA
22-600 Tomaszów Lubelski; ul. Lwowska 17
tel. +48 84 664 42 24; fax: +48 84 664 75 03
e-mail: bi@matej.pl; www.matej.pl NIP 9211140843

ZADANIE	TERMOMODERNIZACJA BUDYNKU UŻYTECZNOŚCI PUBLICZNEJ WRAZ Z ADAPTACJĄ POMIESZCZEŃ NA GMINNE CENTRUM KULTURY		
OBIEKT	BUDYNEK UŻYTECZNOŚCI PUBLICZNEJ		
INWESTOR	GMINA MIĄCZYN MIĄCZYN 107, 22-455 MIĄCZYN		
ADRES BUDOWY	MIĄCZYN 164, 22-455 MIĄCZYN DZIAŁKI NR 215/8; OBRĘB 0011 MIĄCZYN JEDNOSTKA EWIDENCYJNA: 062006_2 MIĄCZYN	ZLECENIE NR 33/11/2022/BI DATA : 05.11.2022	
FAZA OPRAC.	PROJEKT TECHNICZNY	SKALA : 1:100	
TREŚĆ RYSUNKU	RZUT WIĘŹBY DACHOWEJ	BRANŻA : ARCHITEKTURA	
PROJEKTANT	MGR INŻ. ARCH. T. MATEJ	UPRAWNIENIA BUDOWLANE DO PROJEKTOWANIA BEZ OGRANICZEŃ W SPECJALNOŚCI KONSTRUKCYJNO-BUDOWLANEJ; MAZ/0374/PWOKk/16, W SPECJALNOŚCI ARCHITEKTONICZNEJ MAZ/0116/20	NR RYS. K5
SPRAWDZAJĄCY	MGR INŻ. ARCH. F. ŁASOCHA	UPRAWNIENIA BUDOWLANE DO PROJEKTOWANIA BEZ OGRANICZEŃ W SPECJALNOŚCI ARCHITEKTONICZNEJ 52/88/Zc	

ŁAWY FUNDAMENTOWE
skala 1:25

ŁAWA ŁF.1 / L=22.64m

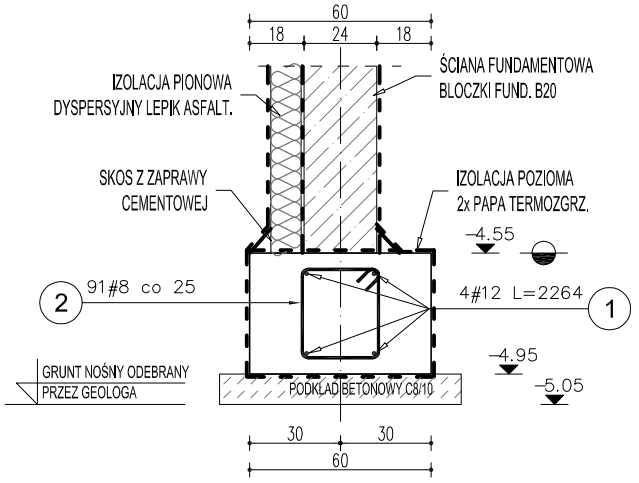

Zbrojenie naroża ław

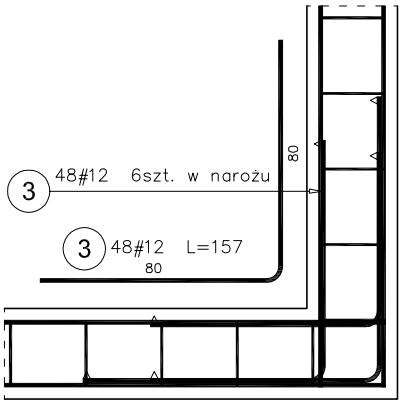

Poz.	Schemat (cm)	Stal # A-IIIN	Długość (cm)	Liczba w elemencie	Liczba elementów	Liczba ogółem	Długość łączna (m) A-IIIN # 8	Długość łączna (m) A-IIIN # 12
1	2264	12	2264	4	1	4		90,56
2	30 / 26	8	122	91	1	91	111,02	
3	80 / 80	12	157	48	1	48		75,36
Długość wg średnic (m)							111,02	165,92
Masa 1 m pręta (kg/m)							0,40	0,89
Masa łączna wg średnic (kg)							43,85	147,34
Masa łączna wg gatunku stali (kg)							191,19	
Ogółem (kg)							191,19	

UWAGI !!!

1. W TRAKCIE WYKONYWANIA WYKOPÓW ZACHOWAĆ SZCZEGÓLNĄ OSTROŻNOŚĆ. W OBRĘBIE PROJEKTOWANYCH FUNDAMENTÓW MOŻLIWOŚĆ WYSTĄPIENIA NIEZIDENTYFIKOWANEGO UZBROJENIA PODZIEMNEGO.
2. W TRAKCIE WYKONYWANIA WYKOPÓW ZACHOWAĆ SZCZEGÓLNĄ OSTROŻNOŚĆ W OBRĘBIE FUNDAMENTÓW ISTNIEJĄCEGO BUDYNKU
3. ZABRANIA SIĘ PROWADZENIA ROBÓT ZIEMNYCH PONIŻEJ POZIOMU POSADOWIENIA FUNDAMENTÓW ISTNIEJĄCYCH BUDYNKÓW.
3. ŁAWY FUNDAMENTOWE NALEŻY POSADOWIĆ NA GRUNCIE NOŚNYM. POZIOM POSADOWNIENIA -4.55=219.37m n.p.m.
4. ZAŁOŻONO POSADOWIENIE NA :
- RUMOSZE I ZWIETRZELINY GLINIASTE (GLINY PYLASTE Z OKRUCHAMI MARGLA O IL<0,10 /w-wa IV-VI) WG. OPINII GEOTECHNICZNEJ/
5. ZABRANIA SIĘ POSADOWIENIA NA WARSTWACH:
- GRUNTACH NIENOŚNYCH,
- WARSTWACH ORGANICZNYCH,
- GLINACH Z HUMUSEM O IL=0.25 /W-WA "I" WG OPINII GEOTECHNICZNEJ/
- PIASKACH GLINIASTYCH O IL=0.35 /W-WA "II" WG OPINII GEOTECHNICZNEJ/
6. POD ŁAWAMI I STOPAMI FUNDAMENTOWYMI WARSTWA 10cm PODKŁADU BETONOWEGO C8/10.
7. W PRZYPADKU WYSTĄPIENIA GRUNTÓW NIENOŚNYCH, BĄDŹ NASYPOWYCH ORGANICZNYCH, ZASTOSOWAĆ WYMIANĘ GRUNTU NA TŁUCZEŃ WIELOFRAKCYJNY 0.0-63mm STABILIZOWANY CEMENTEM DO Is>=0.98 DO POZIOMU GRUNTU NOŚNEGO.
8. PODCZAS BETONOWANIA FUNDAMENTÓW NALEŻY UMIEŚCIĆ W NICH ZBROJENIE ŁĄCZNIKOWE DLA SŁUPÓW I TRZPIENI ŻELBETOWYCH.
9. RYSUNEK ROZPATRYWAĆ Z RYSUNKAMI BRANŻY ARCHITEKTONICZNEJ, SANITARNEJ I ELEKTRYCZNEJ.
10. PRZED BETONOWANIEM FUNDAMENTÓW PRZYSPAWAĆ DO ZBROJENIA UZIOMY OD INSTALACJI ODGROMOWEJ. UZIOMY WBUDOWAĆ WG BRANŻY ELEKTRYCZNEJ.
11. CHRONIĆ WYKOPY PRZED ZALEWANIEM I PRZEMARZANIEM.
12. ZALECANY STAŁY NADZÓR UPRAWNIONEGO GEOLOGA
13. WYKOPY, NASYPY, ZAGĘSZCZENIA GRUNTU PRZED WYKONANIEM FUNDAMENTÓW ZGŁOŚCIĆ DO ODBIORU UPRAWNIONEMU GEOLOGOWI
14. IZOLACJA PRZECIWWILGOCIOWA FUNDAMENTU WG BRANŻY ARCHITEKTONICZNEJ.
15. ZASYPYWANIE WYKOPÓW WYNIKAJĄCYCH Z ROZBIÓRKI UZBROJENIA PODZIEMNEGO - PIASEK WIELOFRAKCYJNY O Is>=0.95 Z ZAGĘSZCZENIEM WARSTW CO 20cm.
16. MINIMALNA DŁUGOŚĆ ZAKŁADOW PRĘTÓW DLA BETONU C25/30 :
- #8 --> 35cm
- #10 --> 40cm
- #12 --> 50cm
- #16 --> 65cm

OZNACZENIA:

-2.74 RZĘDNA WYSOKOŚCIOWA

IZOLACJA PRZECIWWILGOCIOWA

PRZERWA ROBOCZA

BETON : C25/30 (B30)
STOPIEŃ WODOSZCZ. : W8
STAL ZBROJENIOWA : A-IIIN /B500SP/
KLASA EKSPOZYCJI : XC2
OTULENIA : 50mm (boczna)
50mm (dolna)

Matej & Matej
SPÓŁKA CYWILNA
22-600 Tomaszów Lubelski; ul. Lwowska 17
tel. +48 84 664 42 24; fax: +48 84 664 75 03
e-mail: bi@matej.pl; www.matej.pl

OBIEKT	TERMOMODERNIZACJA BUDYNKU UŻYTECZNOŚCI PUBLICZNEJ WRAZ Z ADAPTACJĄ POMIESZCZEŃ NA GMINNE CENTRUM KULTURY		ZLECENIE NR: 33/11/2022/BI
INWESTOR	GMINA MIĄCZYN MIĄCZYN 107, 22-455 MIĄCZYN		DATA PROJ : 05.11.2022 DATA WYDRUKU : 05.11.2022
ADRES BUDOWY	MIĄCZYN 164, 22-455 MIĄCZYN, DZIAŁKA NR: 215/8 JEDNOSTKA EWIDENCYJNA: 062006_2 MIĄCZYN; OBRĘB: 0011 MIĄCZYN		
FAZA OPRAC.	PROJEKT TECHNICZNY		SKALA : 1:25
TREŚĆ RYSUNKU	ŁAWY FUNDAMENTOWE		BRANŻA : KONSTRUKCJA
PROJEKTANT	MGR INŻ. T. MATEJ	Upr. budowlane do projektowania bez ograniczeń w specjalności konstrukcyjno-budowlanej MAZ/0374/PWBKb/16, w specjalności architektonicznej MA/016/20	NR RYS.
SPRAWDZAJĄCY	MGR INŻ. B. MATEJ	Upr. budowlane do projektowania w specjalności konstrukcyjno-budowlanej bez ograniczeń, w specjalności architektonicznej ograniczone UAN-II-8387/17/86	K 06

ŁAWY FUNDAMENTOWE
skala 1:25

ŁAWA ŁF.2 / L=8.18m

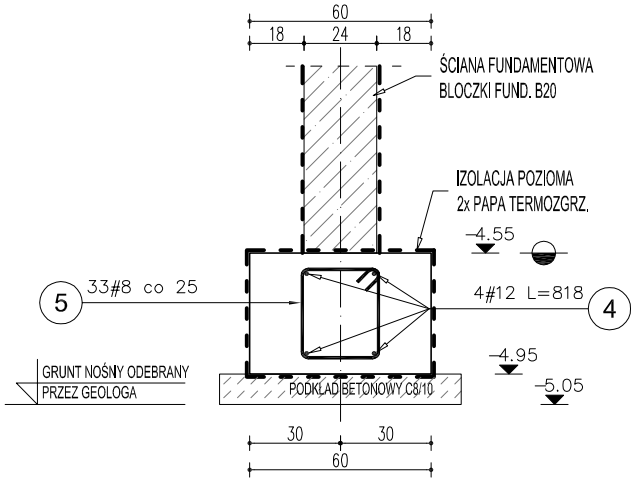

Zbrojenie naroża ław

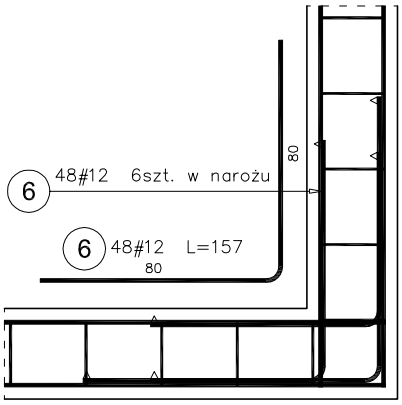

Poz.	Schemat (cm)	Stal # A-IIIN	Długość (cm)	Liczba w elemencie	Liczba elementów	Liczba ogółem	Długość łączna (m) A-IIIN # 8	Długość łączna (m) A-IIIN # 12
4	818	12	818	4	1	4		32,72
5	30 / 26	8	122	33	1	33	40,26	
6	80 / 80	12	157	48	1	48		75,36
Długość wg średnic (m)							40,26	108,08
Masa 1 m pręta (kg/m)							0,40	0,89
Masa łączna wg średnic (kg)							15,90	95,98
Masa łączna wg gatunku stali (kg)							111,88	
Ogółem (kg)							111,88	

UWAGI !!!

1. W TRAKCIE WYKONYWANIA WYKOPÓW ZACHOWAĆ SZCZEGÓLNĄ OSTROŻNOŚĆ. W OBRĘBIE PROJEKTOWANYCH FUNDAMENTÓW MOŻLIWOŚĆ WYSTĄPIENIA NIEZIDENTYFIKOWANEGO UZBROJENIA PODZIEMNEGO.
2. W TRAKCIE WYKONYWANIA WYKOPÓW ZACHOWAĆ SZCZEGÓLNĄ OSTROŻNOŚĆ W OBRĘBIE FUNDAMENTÓW ISTNIEJĄCEGO BUDYNKU
3. ZABRANIA SIĘ PROWADZENIA ROBÓT ZIEMNYCH PONIŻEJ POZIOMU POSADOWIENIA FUNDAMENTÓW ISTNIEJĄCYCH BUDYNKÓW.
3. ŁAWY FUNDAMENTOWE NALEŻY POSADOWIĆ NA GRUNCIE NOŚNYM. POZIOM POSADOWNIENIA -4.55=219.37m n.p.m.
4. ZAŁOŻONO POSADOWIENIE NA :
- RUMOSZE I ZWIETRZELINY GLINIASTE (GLINY PYLASTE Z OKRUCHAMI MARGLA O IL<0,10 /w-wa IV-VI) WG. OPINII GEOTECHNICZNEJ/
5. ZABRANIA SIĘ POSADOWIENIA NA WARSTWACH:
- GRUNTACH NIENOŚNYCH,
- WARSTWACH ORGANICZNYCH,
- GLINACH Z HUMUSEM O IL=0.25 /W-WA "I" WG OPINII GEOTECHNICZNEJ/
- PIASKACH GLINIASTYCH O IL=0.35 /W-WA "II" WG OPINII GEOTECHNICZNEJ/
6. POD ŁAWAMI I STOPAMI FUNDAMENTOWYMI WARSTWA 10cm PODKŁADU BETONOWEGO C8/10.
7. W PRZYPADKU WYSTĄPIENIA GRUNTÓW NIENOŚNYCH, BĄDŹ NASYPOWYCH ORGANICZNYCH, ZASTOSOWAĆ WYMIANĘ GRUNTU NA TŁUCZEŃ WIELOFRAKCYJNY 0.0-63mm STABILIZOWANY CEMENTEM DO Is>=0.98 DO POZIOMU GRUNTU NOŚNEGO.
8. PODCZAS BETONOWANIA FUNDAMENTÓW NALEŻY UMIEŚCIĆ W NICH ZBROJENIE ŁĄCZNIKOWE DLA SŁUPÓW I TRZPIENI ŻELBETOWYCH.
9. RYSUNEK ROZPATRYWAĆ Z RYSUNKAMI BRANŻY ARCHITEKTONICZNEJ, SANITARNEJ I ELEKTRYCZNEJ.
10. PRZED BETONOWANIEM FUNDAMENTÓW PRZYSPAWAĆ DO ZBROJENIA UZIOMY OD INSTALACJI ODGROMOWEJ. UZIOMY WBUDOWAĆ WG BRANŻY ELEKTRYCZNEJ.
11. CHRONIĆ WYKOPY PRZED ZALEWANIEM I PRZEMARZANIEM.
12. ZALECANY STAŁY NADZÓR UPRAWNIONEGO GEOLOGA
13. WYKOPY, NASYPY, ZAGĘSZCZENIA GRUNTU PRZED WYKONANIEM FUNDAMENTÓW ZGŁOŚCIĆ DO ODBIORU UPRAWNIONEMU GEOLOGOWI
14. IZOLACJA PRZECIWWILGOCIOWA FUNDAMENTU WG BRANŻY ARCHITEKTONICZNEJ.
15. ZASYPYWANIE WYKOPÓW WYNIKAJĄCYCH Z ROZBIÓRKI UZBROJENIA PODZIEMNEGO - PIASEK WIELOFRAKCYJNY O Is>=0.95 Z ZAGĘSZCZENIEM WARSTW CO 20cm.
16. MINIMALNA DŁUGOŚĆ ZAKŁADOW PRĘTÓW DLA BETONU C25/30 :
- #8 --> 35cm
- #10 --> 40cm
- #12 --> 50cm
- #16 --> 65cm

OZNACZENIA:

-2.74 RZĘDNA WYSOKOŚCIOWA

IZOLACJA PRZECIWWILGOCIOWA

PRZERWA ROBOCZA

BETON : C25/30 (B30)
STOPIEŃ WODOSZCZ. : W8
STAL ZBROJENIOWA : A-IIIN /B500SP/
KLASA EKSPOZYCJI : XC2
OTULENIA : 50mm (boczna)
50mm (dolna)

Matej & Matej
SPÓŁKA CYWILNA
22-600 Tomaszów Lubelski; ul. Lwowska 17
tel. +48 84 664 42 24; fax: +48 84 664 75 03
e-mail: bi@matej.pl; www.matej.pl

OBIEKT	TERMOMODERNIZACJA BUDYNKU UŻYTECZNOŚCI PUBLICZNEJ WRAZ Z ADAPTACJĄ POMIESZCZEŃ NA GMINNE CENTRUM KULTURY		ZLECENIE NR: 33/11/2022/BI
INWESTOR	GMINA MIĄCZYN MIĄCZYN 107, 22-455 MIĄCZYN		DATA PROJ : 05.11.2022 DATA WYDRUKU : 05.11.2022
ADRES BUDOWY	MIĄCZYN 164, 22-455 MIĄCZYN, DZIAŁKA NR: 215/8 JEDNOSTKA EWIDENCYJNA: 062006_2 MIĄCZYN; OBRĘB: 0011 MIĄCZYN		
FAZA OPRAC.	PROJEKT TECHNICZNY		SKALA : 1:25
TREŚĆ RYSUNKU	ŁAWY FUNDAMENTOWE		BRANŻA : KONSTRUKCJA
PROJEKTANT	MGR INŻ. T. MATEJ	Upr. budowlane do projektowania bez ograniczeń w specjalności konstrukcyjno-budowlanej MAZ/0374/PWBKb/16, w specjalności architektonicznej MA/016/20	NR RYS.
SPRAWDZAJĄCY	MGR INŻ. B. MATEJ	Upr. budowlane do projektowania w specjalności konstrukcyjno-budowlanej bez ograniczeń, w specjalności architektonicznej ograniczone UAN-II-8387/17/86	K 07

WIEŃCE ŻELBETOWE
skala 1:25

Poz.	Schemat (cm)	Stal # A-IIIN	Długość (cm)	Liczba w elemencie	Liczba elementów	Liczba ogółem	Długość łączna (m) A-IIIN # 8	Długość łączna (m) A-IIIN # 12
9	2264	12	2264	4	1	4		90,56
10	25 / 19	8	98	91	1	91	89,18	
11	2114	12	2114	4	1	4		84,56
12	25 / 19	8	102	85	1	85	86,70	
13	145	12	145	4	1	4		5,80
14	25 / 19	8	102	8	1	8	8,16	
15	2264	12	2264	4	1	4		90,56
16	25 / 19	8	98	91	1	91	89,18	
17	621	12	621	4	1	4		24,84
18	25 / 19	8	98	25	1	25	24,50	
19	621	12	621	4	1	4		24,84
20	25 / 19	8	98	25	1	25	24,50	
21	501	12	501	4	1	4		20,04
22	25 / 19	8	98	21	1	21	20,58	
23	501	12	501	4	1	4		20,04
24	25 / 19	8	98	21	1	21	20,58	
Długość wg srednic (m)							363,38	361,24
Masa 1 m pręta (kg/m)							0,40	0,89
Masa łączna wg średnic (kg)							143,54	320,78
Masa łączna wg gatunku stali (kg)							464,32	
Ogółem (kg)							464,32	

Wieniec W.0 / L=22.64m

zakłady prętów #12 min 50cm

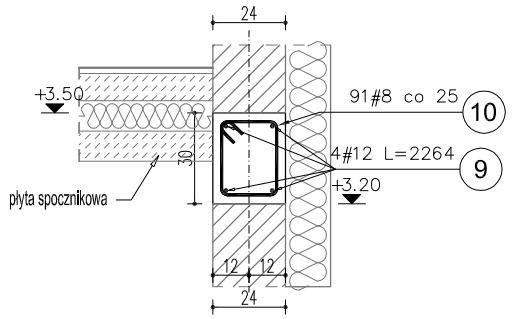

10 91#8 co 25 L=98

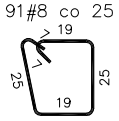

Wieniec W.1 / L=21.14

zakłady prętów #12 min 50cm

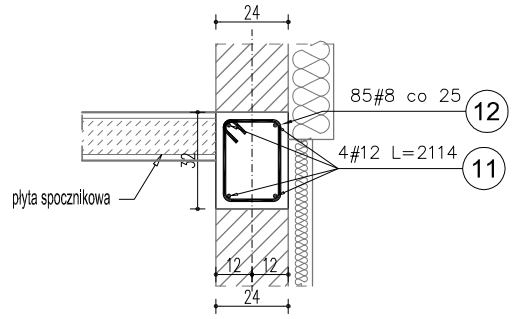

12 85#8 co 25 L=102

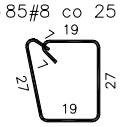

Wieniec W.1 / L=1.50m

podwyższony nad drzwiami wejściowymi
zakłady prętów #12 min 50cm

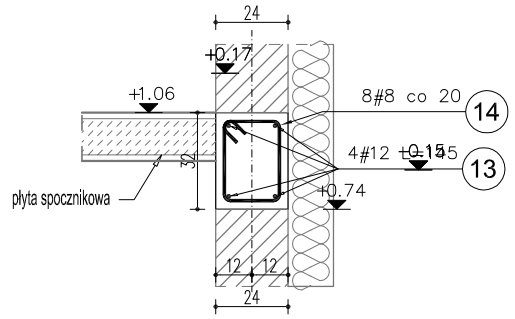

14 8#8 co 20 L=102

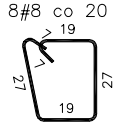

Wieniec W.2 / L=22.64m

zakłady prętów #12 min 50cm

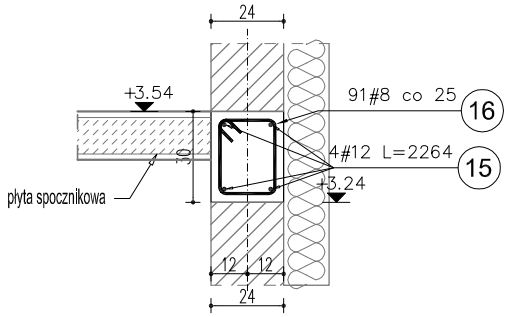

16 91#8 co 25 L=98

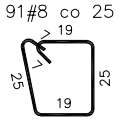

Wieniec W.3 / L=6.26m

zakłady prętów #12 min 50cm

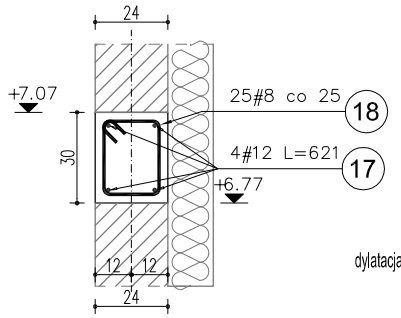

18 25#8 co 25 L=98

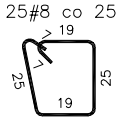

Wieniec W.4 / L=6.26m

zakłady prętów #12 min 50cm

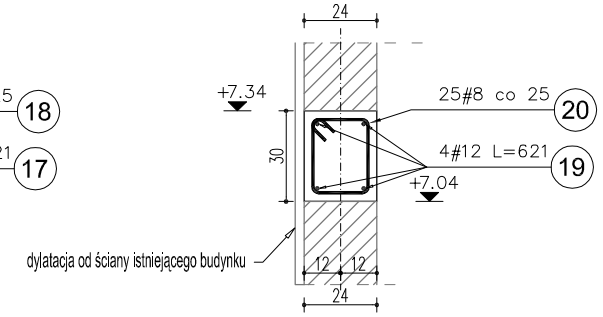

20 25#8 co 25 L=98

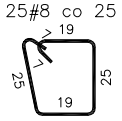

Wieniec W.5 / L=5.06m

zakłady prętów #12 min 50cm
wieniec ukośny ścian szczytowych

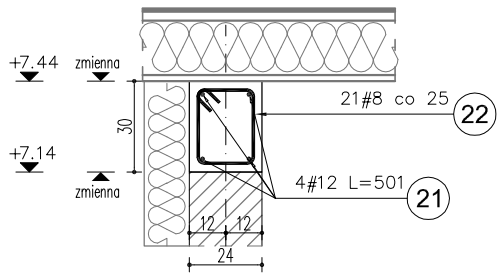

22 21#8 co 25 L=98

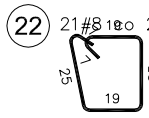

Wieniec W.6 / L=5.06m

zakłady prętów #12 min 50cm
wieniec ukośny ścian szczytowych

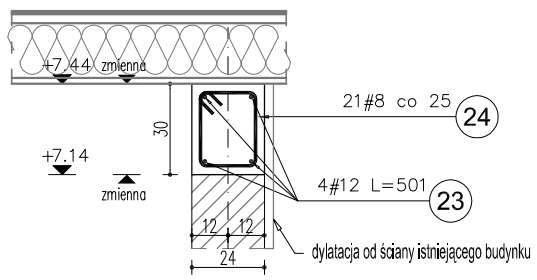

24 21#8 co 25 L=98

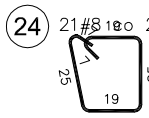

OZNACZENIA:

- PRZERWA ROBOCZA
- +3.35 RZĘDNA WYSOKOŚCIOWA
- ZAKOŃCZENIE PRĘTA

BETON : C25/30 (B30)
STAL ZBROJENIOWA : A-IIIN; B500SP
KLASA EKSPOZYCJI: XC1
OTULENIA : 25mm

UWAGI !!!

1. W KAŻDYM PRZEKROJU ZAPEWNIĆ CIĄGŁOŚĆ ZBROJENIA.
2. PODSTAWOWA DŁUGOŚĆ ZAKŁADÓW PRĘTÓW DLA BETONU B30 (C25/30) :
   - #8 --> 35cm
   - #10 --> 40cm
   - #12 --> 50cm
   - #16 --> 65cm
   - #20 --> 80cm
3. PRĘTY GŁÓWNE WIEŃCÓW PROWADZIĆ W SPOSÓB UMOŻLIWIAJĄCY ZACHOWANIE MINIMALNEGO OPARCIA DLA BELEK STROPOWYCH (10cm).
4. ROZSTAW STRZEMION DOSTOSOWAĆ NA BUDOWIE DO ROZKŁADU BELEK STROPOWYCH.

Matej & Matej
SPÓŁKA CYWILNA
22-600 Tomaszów Lubelski; ul. Lwowska 17
tel. +48 84 664 42 24; fax: +48 84 664 75 03
e-mail: biuro@matej.pl; www.matej.pl

OBIEKT	TERMOMODERNIZACJA BUDYNKU UŻYTECZNOŚCI PUBLICZNEJ WRAZ Z ADAPTACJĄ POMIESZCZEŃ NA GMINNE CENTRUM KULTURY		ZLECENIE NR: 33/11/2022/BI
INWESTOR	GMINA MIĄCZYN MIĄCZYN 107, 22-455 MIĄCZYN		DATA PROJ : 05.11.2022 DATA WYDRUKU : 05.11.2022
ADRES BUDOWY	MIĄCZYN 164, 22-455 MIĄCZYN, DZIAŁKA NR: 215/8 JEDNOSTKA EWIDENCYJNA: 062006_2 MIĄCZYN; OBRĘB: 0011 MIĄCZYN		
FAZA OPRAC.	PROJEKT TECHNICZNY		SKALA : 1:25
TREŚĆ RYSUNKU	WIEŃCE ŻELBETOWE		BRANŻA : KONSTRUKCJA
PROJEKTANT	MGR INŻ. T. MATEJ	Upr. budowlane do projektowania bez ograniczeń w specjalności konstrukcyjno-budowlanej MAZ/0374/PWBKb/16, w specjalności architektonicznej MA/016/20	NR RYS.
SPRAWDZAJĄCY	MGR INŻ. B. MATEJ	Upr. budowlane do projektowania w specjalności konstrukcyjno-budowlanej bez ograniczeń, w specjalności architektonicznej ograniczone UAN-II-8387/17/86	K 08

WIEŃCE ŻELBETOWE
skala 1:25

Poz.	Schemat (cm)	Stal #	Stal A–IIIN	Długość (cm)	Liczba w elemencie	Liczba elementów	Liczba ogółem	Długość łączna (m) A–IIIN # 8	Długość łączna (m) A–IIIN # 12
7	818	12		818	4	1	4		32,72
8	25 19	8		98	33	1	33	32,34	
40	818	12		818	4	1	4		32,72
41	27 19	8		102	33	1	33	33,66	
42	818	12		818	4	1	4		32,72
43	25 19	8		98	33	1	33	32,34	
44	245	12		245	4	1	4		9,80
45	25 19	8		98	10	1	10	9,80	
46	245	12		245	4	1	4		9,80
47	25 19	8		98	10	1	10	9,80	
48	163	12		163	4	1	4		6,52
49	25 19	8		98	21	1	21	20,58	
50	163	12		163	4	1	4		6,52
51	25 19	8		98	21	1	21	20,58	
Długość wg średnic (m)								159,10	130,80
Masa 1 m pręta (kg/m)								0,40	0,89
Masa łączna wg średnic (kg)								62,84	116,15
Masa łączna wg gatunku stali (kg)								178,99	
Ogółem (kg)								178,99	

Wieniec Wsz.0 / L=8.18m

zakłady prętów #12 min 50cm

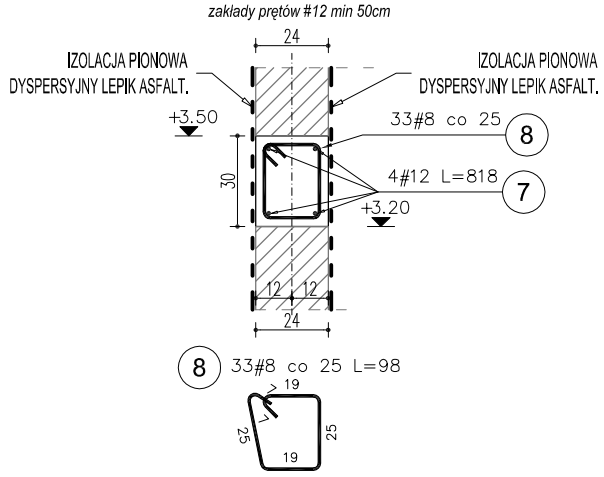

Wieniec Wsz.1 / L=8.18m

zakłady prętów #12 min 50cm

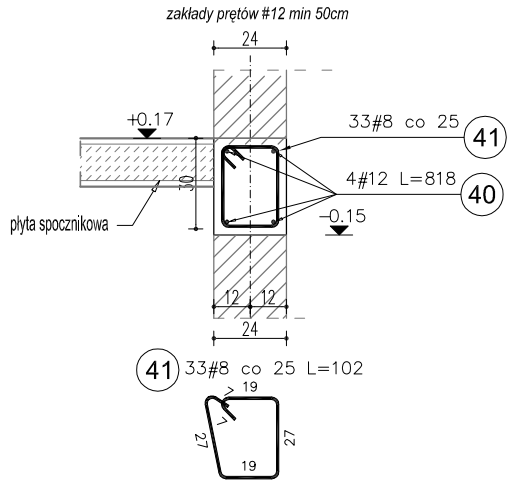

Wieniec Wsz.2 / L=8.18m

zakłady prętów #12 min 50cm

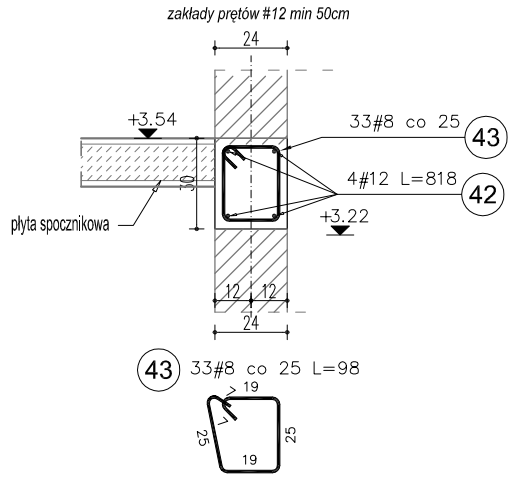

Wieniec Wsz.3 / L=2.45m

zakłady prętów #12 min 50cm

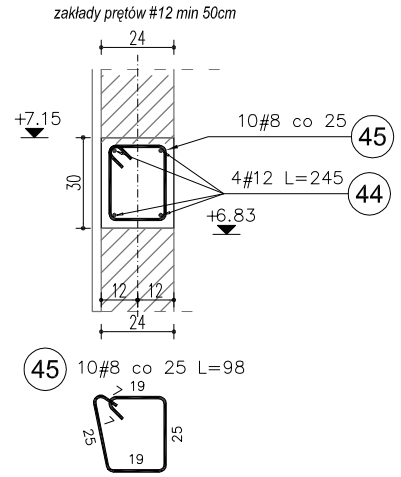

Wieniec Wsz.4 / L=2.45m

zakłady prętów #12 min 50cm

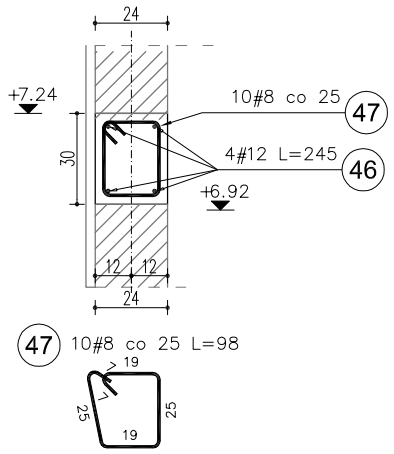

Wieniec Wsz.5 / L=1.63m

zakłady prętów #12 min 50cm
wieniec ukośny ścian szczytowych

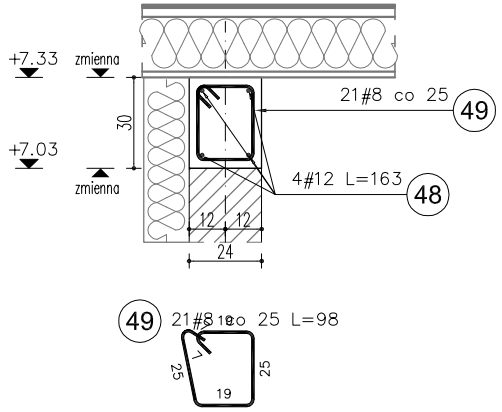

Wieniec Wsz.6 / L=1.63m

zakłady prętów #12 min 50cm
wieniec ukośny ścian szczytowych

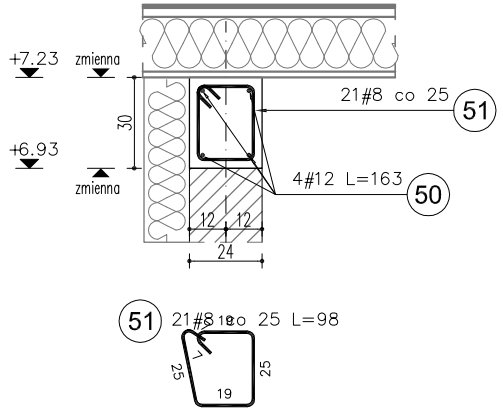

UWAGI !!!

1. W KAŻDYM PRZEKROJU ZAPEWNIĆ CIĄGŁOŚĆ ZBROJENIA.
2. PODSTAWOWA DŁUGOŚĆ ZAKŁADÓW PRĘTÓW DLA BETONU B30 (C25/30) :
- #8 --> 35cm
- #10 --> 40cm
- #12 --> 50cm
- #16 --> 65cm
- #20 --> 80cm
3. PRĘTY GŁÓWNE WIEŃCÓW PROWADZIĆ W SPOSÓB UMOŻLIWIAJĄCY ZACHOWANIE MINIMALNEGO OPARCIA DLA BELEK STROPOWYCH (10cm).
4. ROZSTAW STRZEMION DOSTOSOWAĆ NA BUDOWIE DO ROZKŁADU BELEK STROPOWYCH.

OZNACZENIA:

- PRZERWA ROBOCZA
- +3.35 RZĘDNA WYSOKOŚCIOWA
- ZAKOŃCZENIE PRĘTA

BETON : C25/30 (B30)
STAL ZBROJENIOWA : A-IIIN; B500SP
KLASA EKSPOZYCJI: XC1
OTULENIA : 25mm

Matej & Matej
SPÓŁKA CYWILNA
22–600 Tomaszów Lubelski; ul. Lwowska 17
tel. +48 84 664 42 24; fax: +48 84 664 75 03
e-mail: bi@matej.pl; www.matej.pl

OBIEKT	TERMOMODERNIZACJA BUDYNKU UŻYTECZNOŚCI PUBLICZNEJ WRAZ Z ADAPTACJĄ POMIESZCZEŃ NA GMINNE CENTRUM KULTURY		ZLECENIE NR: 33/11/2022/BI
INWESTOR	GMINA MIĄCZYN MIĄCZYN 107, 22–455 MIĄCZYN		DATA PROJ : 05.11.2022 DATA WYDRUKU : 05.11.2022
ADRES BUDOWY	MIĄCZYN 164, 22–455 MIĄCZYN, DZIAŁKA NR: 215/8 JEDNOSTKA EWIDENCYJNA: 062006_2 MIĄCZYN; OBRĘB: 0011 MIĄCZYN		
FAZA OPRAC.	PROJEKT TECHNICZNY		SKALA : 1:25
TREŚĆ RYSUNKU	WIEŃCE ŻELBETOWE		BRANŻA : KONSTRUKCJA
PROJEKTANT	MGR INŻ. T. MATEJ	Upr. budowlane do projektowania bez ograniczeń w specjalności konstrukcyjno–budowlanej MAZ/0374/PWOKr/16, w specjalności architektonicznej MA/016/20	NR RYS.
SPRAWDZAJĄCY	MGR INŻ. B. MATEJ	Upr. budowlane do projektowania w specjalności konstrukcyjno–budowlanej bez ograniczeń, w specjalności architektonicznej ograniczone UAN-I-4-838/17/86	K 09

WIEŃCE ŻELBETOWE - SZCZEGÓŁY
skala 1:25

Zbrojenie naroża wieńców

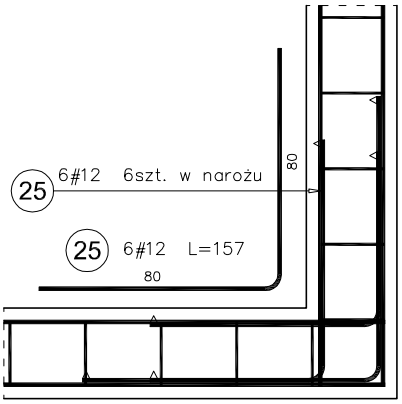

Zbrojenie wspornika wieńca W.5 i W.6 - wykonać 2szt.

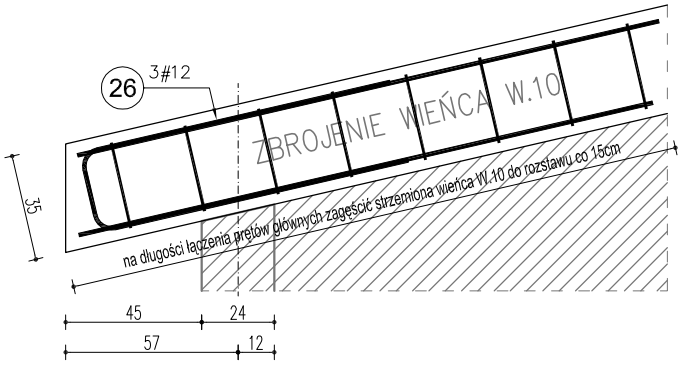

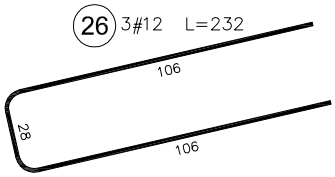

UWAGI !!!

1. W KAŻDYM PRZEKROJU ZAPEWNIĆ CIĄGŁOŚĆ ZBROJENIA.
2. PODSTAWOWA DŁUGOŚĆ ZAKŁADÓW PRĘTÓW DLA BETONU B30 (C25/30) :
- #8 --> 35cm
- #10 --> 40cm
- #12 --> 50cm
- #16 --> 65cm
- #20 --> 80cm
3. PRĘTY GŁÓWNE WIEŃCÓW PROWADZIĆ W SPOSÓB UMOŻLIWIAJĄCY ZACHOWANIE MINIMALNEGO OPARCIA DLA BELEK STROPOWYCH (10cm).
4. ROZSTAW STRZEMION DOSTOSOWAĆ NA BUDOWIE DO ROZKŁADU BELEK STROPOWYCH.

Poz.	Schemat (cm)	Stal #	Stal A-IIIN	Długość (cm)	Liczba w elemencie	Liczba elementów	Liczba ogółem	Długość łączna (m) A-IIIN	Długość łączna (m) # 12
25	80 / 80		12	157	6	24	144		226,08
26	90 / 28		12	232	3	8	24		55,68
Długość wg średnic (m)									281,76
Masa 1 m pręta (kg/m)									0,89
Masa łączna wg średnic (kg)									250,20
Masa łączna wg gatunku stali (kg)									250,20
Ogółem (kg)									250,20

BETON : C25/30 (B30)
STAL ZBROJENIOWA : A-IIIN; B500SP
KLASA EKSPOZYCJI: XC1
OTULENIA : 25mm

OZNACZENIA:

- PRZERWA ROBOCZA
- +3.35 RZĘDNA WYSOKOŚCIOWA
- ZAKOŃCZENIE PRĘTA

Matej & Matej
SPÓŁKA CYWILNA
22-600 Tomaszów Lubelski; ul. Lwowska 17
tel. +48 84 664 42 24; fax: +48 84 664 75 03
e-mail: bi@matej.pl; www.matej.pl

OBIEKT	TERMOMODERNIZACJA BUDYNKU UŻYTECZNOŚCI PUBLICZNEJ WRAZ Z ADAPTACJĄ POMIESZCZEŃ NA GMINNE CENTRUM KULTURY		ZLECENIE NR: 33/11/2022/BI
INWESTOR	GMINA MIĄCZYN MIĄCZYN 107, 22-455 MIĄCZYN		DATA PROJ : 05.11.2022 DATA WYDRUKU : 05.11.2022
ADRES BUDOWY	MIĄCZYN 164, 22-455 MIĄCZYN, DZIAŁKA NR: 215/8 JEDNOSTKA EWIDENCYJNA: 062006_2 MIĄCZYN; OBRĘB: 0011 MIĄCZYN		
FAZA OPRAC.	PROJEKT TECHNICZNY		SKALA : 1:25
TREŚĆ RYSUNKU	WIEŃCE ŻELBETOWE - SZCZEGÓŁY		BRANŻA : KONSTRUKCJA
PROJEKTANT	MGR INŻ. T. MATEJ	Upr. budowlane do projektowania bez ograniczeń w specjalności konstrukcyjno-budowlanej MAZ/0374/PWBKb/16, w specjalności architektonicznej MA/016/20	NR RYS.
SPRAWDZAJĄCY	MGR INŻ. B. MATEJ	Upr. budowlane do projektowania w specjalności konstrukcyjno-budowlanej bez ograniczeń, w specjalności architektonicznej ograniczone UAN-II-8387/17/86	K 10

TRZPIENIE ŻELBETOWE: T1-T6
skala 1:25

Poz.	Schemat (cm)	Stal # A-IIIN	Długość (cm)	Liczba w elemencie	Liczba elementów	Liczba w ogółem	Długość łączna (m) A-IIIN # 8	Długość łączna (m) A-IIIN # 12
27	1190	12	1190	4	1	4		47,60
28	24 / 18	8	94	82	1	82	77,08	
29	1185	12	1185	4	1	4		47,40
30	18 / 18	8	82	80	1	80	65,60	
31	1177	12	1177	4	2	8		94,16
32	18 / 18	8	82	80	2	160	131,20	
33	1171	12	1171	4	1	4		46,84
34	7 / 24 / 18	8	94	82	1	82	77,08	
35	1177	12	1177	4	2	8		94,16
36	7 / 18 / 18	8	82	80	2	160	131,20	
37	1181	12	1181	4	2	8		94,48
38	7 / 26 / 18	8	98	80	2	160	156,80	
39	15 / 207	12	220	4	9	36		79,20
Długość wg średnic (m)							638,96	503,84
Masa 1 m pręta (kg/m)							0,40	0,89
Masa łączna wg średnic (kg)							252,39	447,41
Masa łączna wg gatunku stali (kg)							699,80	
Ogółem (kg)							699,80	

TRZPIEŃ T.1 / szt. 1 / L=11.90m

element należy prowadzić od ław fundamentowych łącząc zbrojenie główne ze zbrojeniem łącznikowym nr 39 wypuszczonym z ławy poprzez wienieć ścian fund. W.0 do wieńca W.1 następnie element prowadzić do wieńca W.2 /w poziomie stropu parteru/, następnie element prowadzić od wieńca W.2 do wieńca W.4 - długość zakładu prętów min. 50cm, rozstaw konstrukcyjny strzemion 18cm w miejscach połączeń prętów oraz skrajnych podpór zagęścić strzemiona w liczbie 5x10cm.
Długość prętów podłużnych dla poszczególnych kondygnacji:
$L_{Ława-W0}$=105cm ; L_{W0-W1}=367cm L_{W1-W2}=337cm ; L_{W2-W4}=390cm

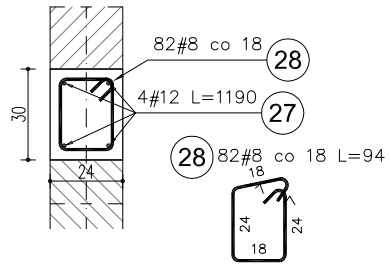

TRZPIEŃ T.2 / szt. 1 / L=11.85m

element należy prowadzić od ław fundamentowych łącząc zbrojenie główne ze zbrojeniem łącznikowym nr 39 wypuszczonym z ławy poprzez wienieć ścian fund. W.0 do wieńca W.1 następnie element prowadzić do wieńca W.2 /w poziomie stropu parteru/, następnie element prowadzić od wieńca W.2 do wieńca W.4 - długość zakładu prętów min. 50cm, rozstaw konstrukcyjny strzemion 18cm w miejscach połączeń prętów oraz skrajnych podpór zagęścić strzemiona w liczbie 5x10cm.
Długość prętów podłużnych dla poszczególnych kondygnacji:
$L_{Ława-W0}$=105cm ; L_{W0-W1}=367cm L_{W1-W2}=337cm ; L_{W2-W4}=376cm

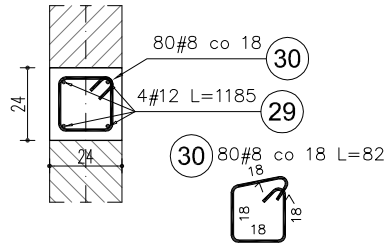

TRZPIEŃ T.3 / szt. 2 / L=11.77m

element należy prowadzić od ław fundamentowych łącząc zbrojenie główne ze zbrojeniem łącznikowym nr 39 wypuszczonym z ławy poprzez wienieć ścian fund. W.0 do wieńca W.1 następnie element prowadzić do wieńca W.2 /w poziomie stropu parteru/, następnie element prowadzić od wieńca W.2 do wieńca W.4 - długość zakładu prętów min. 50cm, rozstaw konstrukcyjny strzemion 18cm w miejscach połączeń prętów oraz skrajnych podpór zagęścić strzemiona w liczbie 5x10cm.
Długość prętów podłużnych dla poszczególnych kondygnacji:
$L_{Ława-W0}$=105cm ; L_{W0-W1}=367cm L_{W1-W2}=337cm ; L_{W2-W4}=367cm

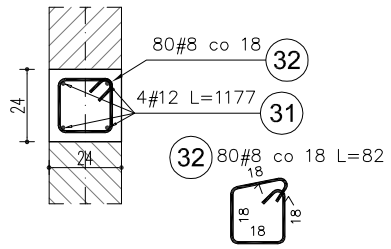

TRZPIEŃ T.4 / szt. 1 / L=11.71m

element należy prowadzić od ław fundamentowych łącząc zbrojenie główne ze zbrojeniem łącznikowym nr 39 wypuszczonym z ławy poprzez wienieć ścian fund. W.0 do wieńca W.1 następnie element prowadzić do wieńca W.2 /w poziomie stropu parteru/, następnie element prowadzić od wieńca W.2 do wieńca W.4 - długość zakładu prętów min. 50cm, rozstaw konstrukcyjny strzemion 18cm w miejscach połączeń prętów oraz skrajnych podpór zagęścić strzemiona w liczbie 5x10cm.
Długość prętów podłużnych dla poszczególnych kondygnacji:
$L_{Ława-W0}$=105cm ; L_{W0-W1}=367cm L_{W1-W2}=337cm ; L_{W2-W4}=362cm

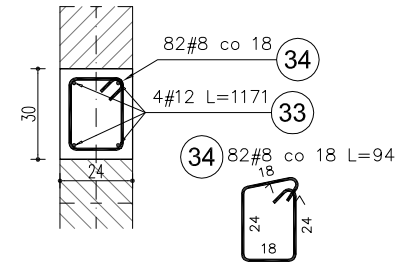

TRZPIEŃ T.5 / szt. 2 / L=11.77m

element należy prowadzić od ław fundamentowych łącząc zbrojenie główne ze zbrojeniem łącznikowym nr 39 wypuszczonym z ławy poprzez wienieć ścian fund. Wsz.0 do wieńca Wsz.1 następnie element prowadzić do wieńca Wsz.2 /w poziomie stropu parteru/, następnie element prowadzić od wieńca W.2 do wieńca Wsz.3 - długość zakładu prętów min. 50cm, rozstaw konstrukcyjny strzemion 18cm w miejscach połączeń prętów oraz skrajnych podpór zagęścić strzemiona w liczbie 5x10cm.
Długość prętów podłużnych dla poszczególnych kondygnacji:
$L_{Ława-Wsz.0}$=105cm ; $L_{Wsz.0-Wsz.1}$=367cm $L_{Wsz.1-Wsz.2}$=337cm ; $L_{Wsz.2-Wsz.4}$=370cm

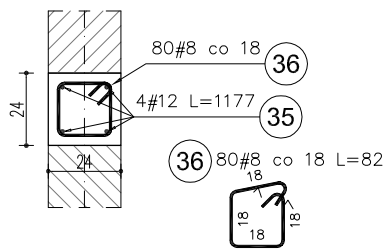

TRZPIEŃ T.6 / szt. 2 / L=11.81m

element należy prowadzić od ław fundamentowych łącząc zbrojenie główne ze zbrojeniem łącznikowym nr 39 wypuszczonym z ławy poprzez wienieć ścian fund. Wsz.0 do wieńca Wsz.1 następnie element prowadzić do wieńca Wsz.2 /w poziomie stropu parteru/, następnie element prowadzić od wieńca W.2 do wieńca Wsz.3 - długość zakładu prętów min. 50cm, rozstaw konstrukcyjny strzemion 18cm w miejscach połączeń prętów oraz skrajnych podpór zagęścić strzemiona w liczbie 5x10cm.
Długość prętów podłużnych dla poszczególnych kondygnacji:
$L_{Ława-Wsz.0}$=105cm ; $L_{Wsz.0-Wsz.1}$=367cm $L_{Wsz.1-Wsz.2}$=337cm ; $L_{Wsz.2-Wsz.4}$=379cm

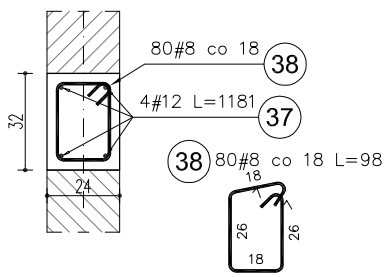

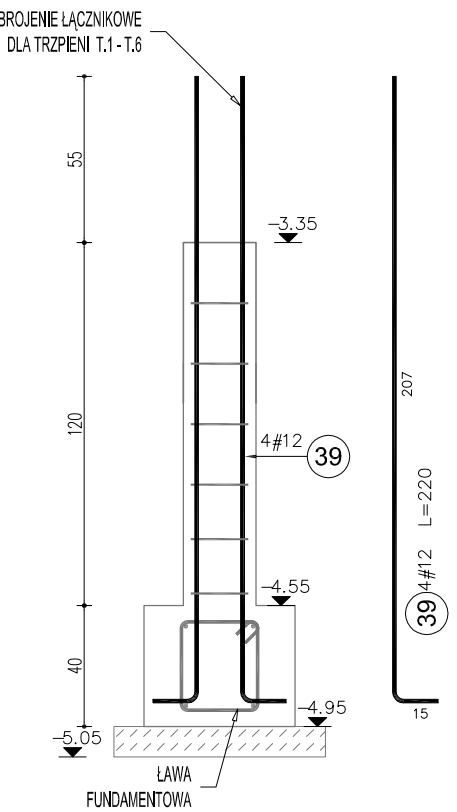

UWAGI !!!
1. W KAŻDYM PRZEKROJU ZAPEWNIĆ CIĄGŁOŚĆ ZBROJENIA.
2. PODSTAWOWA DŁUGOŚĆ ZAKŁADÓW PRĘTÓW DLA BETONU B30 (C25/30) :
- #8 –> 35cm
- #10 –> 40cm
- #12 –> 50cm
- #16 –> 65cm
- #20 –> 80cm
3. PRĘTY GŁÓWNE PROWADZIĆ W SPOSÓB UMOŻLIWIAJĄCY ZACHOWANIE MINIMALNEGO OPARCIA DLA BELEK STROPOWYCH (10cm).
4. ROZSTAW STRZEMION DOSTOSOWAĆ NA BUDOWIE DO ROZKŁADU BELEK STROPOWYCH.

BETON : C25/30 (B30)
STAL ZBROJENIOWA : A-IIIN; B500SP
KLASA EKSPOZYCJI: XC1
OTULENIA : 30mm

OZNACZENIA:
- PRZERWA ROBOCZA
- +3.35 RZĘDNA WYSOKOŚCIOWA
- ZAKOŃCZENIE PRĘTA

Matej & Matej
SPÓŁKA CYWILNA
22–600 Tomaszów Lubelski; ul. Lwowska 17
tel. +48 84 664 42 24; fax: +48 84 664 75 03
e-mail: biuro@matej.pl; www.matej.pl

OBIEKT	TERMOMODERNIZACJA BUDYNKU UŻYTECZNOŚCI PUBLICZNEJ WRAZ Z ADAPTACJĄ POMIESZCZEŃ NA GMINNE CENTRUM KULTURY		ZLECENIE NR: 33/11/2022/BI
INWESTOR	GMINA MIĄCZYN MIĄCZYN 107, 22–455 MIĄCZYN		DATA PROJ : 05.11.2022 DATA WYDRUKU : 05.11.2022
ADRES BUDOWY	MIĄCZYN 164, 22–455 MIĄCZYN, DZIAŁKA NR: 215/8 JEDNOSTKA EWIDENCYJNA: 062006_2 MIĄCZYN; OBRĘB: 0011 MIĄCZYN		
FAZA OPRAC.	PROJEKT TECHNICZNY		SKALA : 1:25
TREŚĆ RYSUNKU	TRZPIENIE ŻELBETOWE		BRANŻA : KONSTRUKCJA
PROJEKTANT	MGR INŻ. T. MATEJ	Upr. budowlane do projektowania bez ograniczeń w specjalności konstrukcyjno–budowlanej MAZ/0374/PWBKb/16, w specjalności architektonicznej MA/016/20	NR RYS.
SPRAWDZAJĄCY	MGR INŻ. B. MATEJ	Upr. budowlane do projektowania w specjalności konstrukcyjno–budowlanej bez ograniczeń, w specjalności architektonicznej ograniczone UAN–II–8387/17/86	K 11

WYSTĘP PPOŻ. - KONSTRUKCJA
skala 1:25

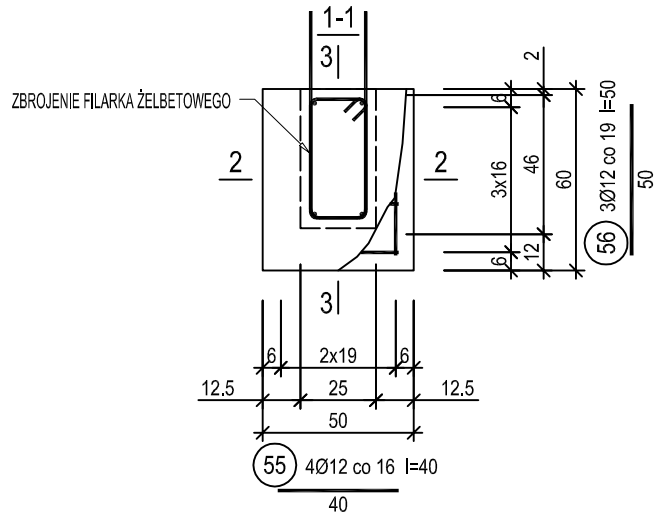

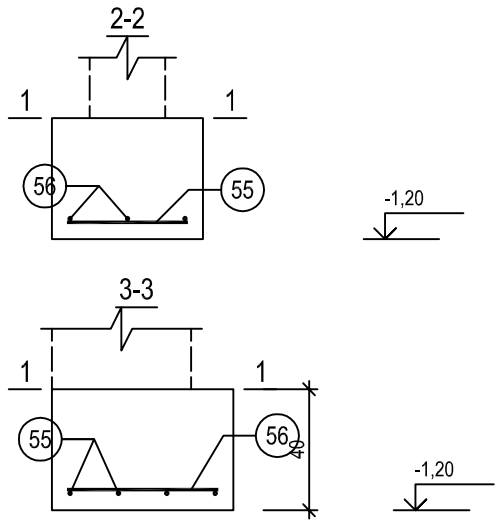

FILAREK ŻELBET. F.1 / szt. 1 / L=10.33m

element należy prowadzić od stopy fund. w poziomie -1,20m do szczytu budynku, rozstaw konstrukcyjny strzemion 18cm, filarek kotwić w istniejącym murze strzemionami co 18cm na żywice hybrydowe do materiałów murarskich.

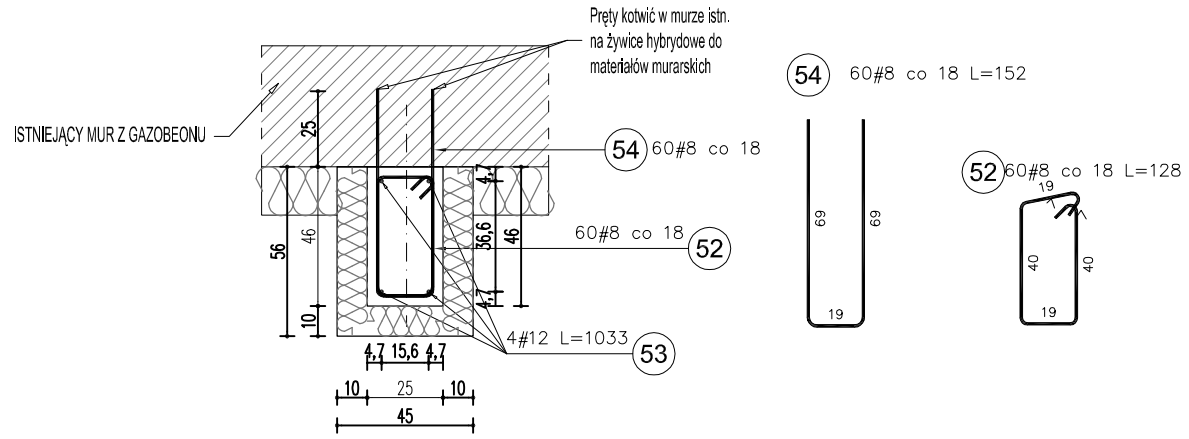

Poz.	Schemat (cm)	Stal # A-IIIN	Długość (cm)	Liczba w elemencie	Liczba elementów	Liczba ogółem	Długość łączna (m) A-IIIN # 8	Długość łączna (m) A-IIIN # 12
52	40, 19	8	128	60	1	60	76,8	
53	1022	12	1033	4	1	4		41,32
54	40, 19	8	152	60	1	60	91,20	
55	40	12	40	4	1	4		1,60
56	50	12	50	3	1	3		1,50
Długość wg średnic (m)							168,00	44,42
Masa 1 m pręta (kg/m)							0,40	0,89
Masa łączna wg średnic (kg)							67,2	39,53
Masa łączna wg gatunku stali (kg)							106,73	
Ogółem (kg)							107,00	

BETON : C25/30 (B30)
STAL ZBROJENIOWA : A-IIIN; B500SP
KLASA EKSPOZYCJI: XC1
OTULENIA : 30mm

OZNACZENIA:

- PRZERWA ROBOCZA
- +3.35 RZĘDNA WYSOKOŚCIOWA
- ZAKOŃCZENIE PRĘTA

UWAGI !!!

1. W KAŻDYM PRZEKROJU ZAPEWNIĆ CIĄGŁOŚĆ ZBROJENIA.
2. PODSTAWOWA DŁUGOŚĆ ZAKŁADÓW PRĘTÓW DLA BETONU B30 (C25/30) :
   - #8 –> 35cm
   - #10 –> 40cm
   - #12 –> 50cm
   - #16 –> 65cm
   - #20 –> 80cm
3. PRĘTY GŁÓWNE PROWADZIĆ W SPOSÓB UMOŻLIWIAJĄCY ZACHOWANIE MINIMALNEGO OPARCIA DLA BELEK STROPOWYCH (10cm).
4. ROZSTAW STRZEMION DOSTOSOWAĆ NA BUDOWIE DO ROZKŁADU BELEK STROPOWYCH.

Matej & Matej
SPÓŁKA CYWILNA
22–600 Tomaszów Lubelski; ul. Lwowska 17
tel. +48 84 664 42 24; fax: +48 84 664 75 03
e-mail: bi@matej.pl; www.matej.pl

OBIEKT	TERMOMODERNIZACJA BUDYNKU UŻYTECZNOŚCI PUBLICZNEJ WRAZ Z ADAPTACJĄ POMIESZCZEŃ NA GMINNE CENTRUM KULTURY		ZLECENIE NR: 33/11/2022/BI
INWESTOR	GMINA MIĄCZYN MIĄCZYN 107, 22–455 MIĄCZYN		DATA PROJ : 05.11.2022 DATA WYDRUKU : 05.11.2022
ADRES BUDOWY	MIĄCZYN 164, 22–455 MIĄCZYN, DZIAŁKA NR: 215/8 JEDNOSTKA EWIDENCYJNA: 062006_2 MIĄCZYN; OBRĘB: 0011 MIĄCZYN		
FAZA OPRAC.	PROJEKT TECHNICZNY		SKALA : 1:25
TREŚĆ RYSUNKU	WYSTĘPY PPOŻ. – KONSTRUKCJA		BRANŻA : KONSTRUKCJA
PROJEKTANT	MGR INŻ. T. MATEJ	Upr. budowlane do projektowania bez ograniczeń w specjalności konstrukcyjno-budowlanej MAZ/0374/PWBKb/16, w specjalności architektonicznej MA/016/20	NR RYS.
SPRAWDZAJĄCY	MGR INŻ. B. MATEJ	Upr. budowlane do projektowania w specjalności konstrukcyjno-budowlanej bez ograniczeń, w specjalności architektonicznej ograniczone UAN-II-8387/17/86	K 12

WYSTĘP PPOŻ. - KONSTRUKCJA
skala 1:25

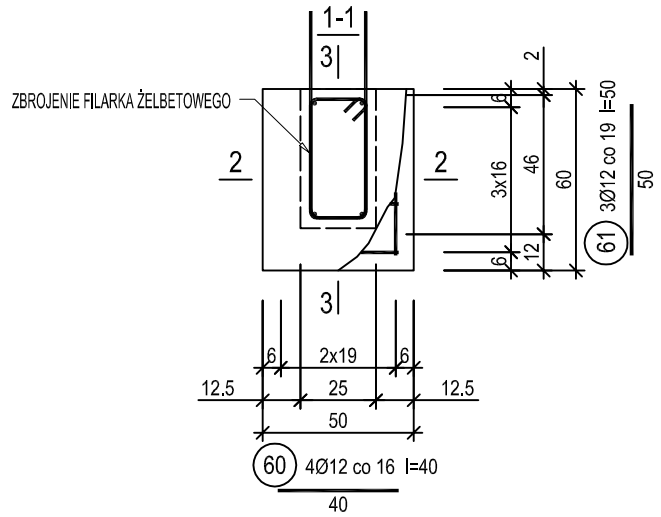

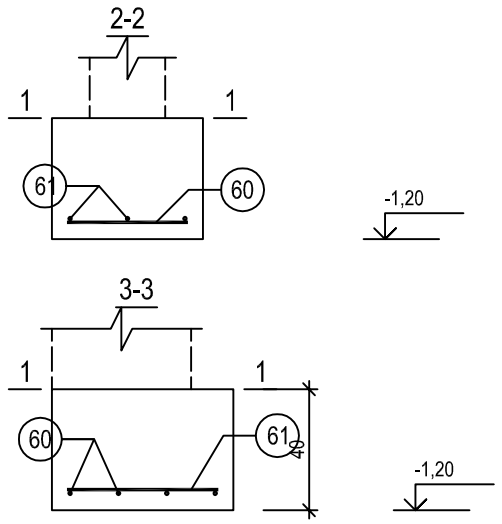

FILAREK ŻELBET. F.2 / szt. 1 / L=9.23m

element należy prowadzić od stopy fund. w poziomie -1,20m do szczytu budynku, rozstaw konstrukcyjny strzemion 18cm, filarek kotwić w istniejącym murze strzemionami co 18cm na żywice hybrydowe do materiałów murarskich.

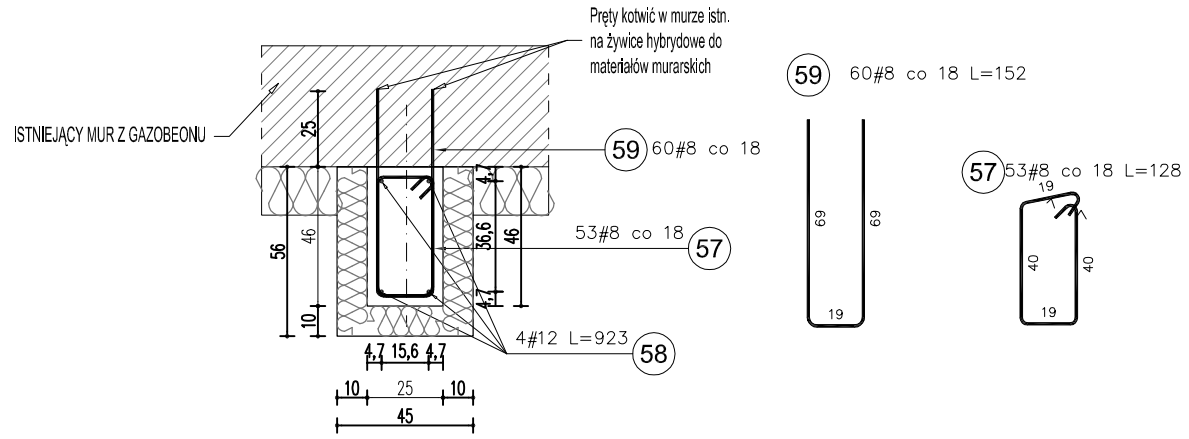

Poz.	Schemat (cm)	Stal # A-IIIN	Długość (cm)	Liczba w elemencie	Liczba elementów	Liczba ogółem	Długość łączna (m) A-IIIN # 8	Długość łączna (m) A-IIIN # 12
57	19	8	128	53	1	53	67,84	
58	1073	12	923	4	1	4		36,92
59	19	8	152	60	1	60	91,20	
60	40	12	40	4	1	4		1,60
61	50	12	50	3	1	3		1,50
Długość wg średnic (m)							159,04	40,02
Masa 1 m pręta (kg/m)							0,40	0,89
Masa łączna wg średnic (kg)							63,62	35,62
Masa łączna wg gatunku stali (kg)							99,24	
Ogółem (kg)							100,00	

BETON : C25/30 (B30)
STAL ZBROJENIOWA : A-IIIN; B500SP
KLASA EKSPOZYCJI: XC1
OTULENIA : 30mm

OZNACZENIA:

- PRZERWA ROBOCZA
- +3.35 RZĘDNA WYSOKOŚCIOWA
- ZAKOŃCZENIE PRĘTA

UWAGI !!!

1. W KAŻDYM PRZEKROJU ZAPEWNIĆ CIĄGŁOŚĆ ZBROJENIA.
2. PODSTAWOWA DŁUGOŚĆ ZAKŁADÓW PRĘTÓW DLA BETONU B30 (C25/30) :
   - #8 –> 35cm
   - #10 –> 40cm
   - #12 –> 50cm
   - #16 –> 65cm
   - #20 –> 80cm
3. PRĘTY GŁÓWNE PROWADZIĆ W SPOSÓB UMOŻLIWIAJĄCY ZACHOWANIE MINIMALNEGO OPARCIA DLA BELEK STROPOWYCH (10cm).
4. ROZSTAW STRZEMION DOSTOSOWAĆ NA BUDOWIE DO ROZKŁADU BELEK STROPOWYCH.

Matej & Matej
SPÓŁKA CYWILNA
22–600 Tomaszów Lubelski; ul. Lwowska 17
tel. +48 84 664 42 24; fax: +48 84 664 75 03
e-mail: bi@matej.pl; www.matej.pl

OBIEKT	TERMOMODERNIZACJA BUDYNKU UŻYTECZNOŚCI PUBLICZNEJ WRAZ Z ADAPTACJĄ POMIESZCZEŃ NA GMINNE CENTRUM KULTURY		ZLECENIE NR: 33/11/2022/BI
INWESTOR	GMINA MIĄCZYN MIĄCZYN 107, 22–455 MIĄCZYN		DATA PROJ : 05.11.2022 DATA WYDRUKU : 05.11.2022
ADRES BUDOWY	MIĄCZYN 164, 22–455 MIĄCZYN, DZIAŁKA NR: 215/8 JEDNOSTKA EWIDENCYJNA: 062006_2 MIĄCZYN; OBRĘB: 0011 MIĄCZYN		
FAZA OPRAC.	PROJEKT TECHNICZNY		SKALA : 1:25
TREŚĆ RYSUNKU	WYSTĘPY PPOŻ. – KONSTRUKCJA		BRANŻA : KONSTRUKCJA
PROJEKTANT	MGR INŻ. T. MATEJ	Upr. budowlane do projektowania bez ograniczeń w specjalności konstrukcyjno-budowlanej MAZ/0374/PWBKb/16, w specjalności architektonicznej MA/016/20	NR RYS.
SPRAWDZAJĄCY	MGR INŻ. B. MATEJ	Upr. budowlane do projektowania w specjalności konstrukcyjno-budowlanej bez ograniczeń, w specjalności architektonicznej ograniczone UAN-II-8387/17/86	K 13

NADPROŻE ŻELBETOWE N.1
skala 1:25

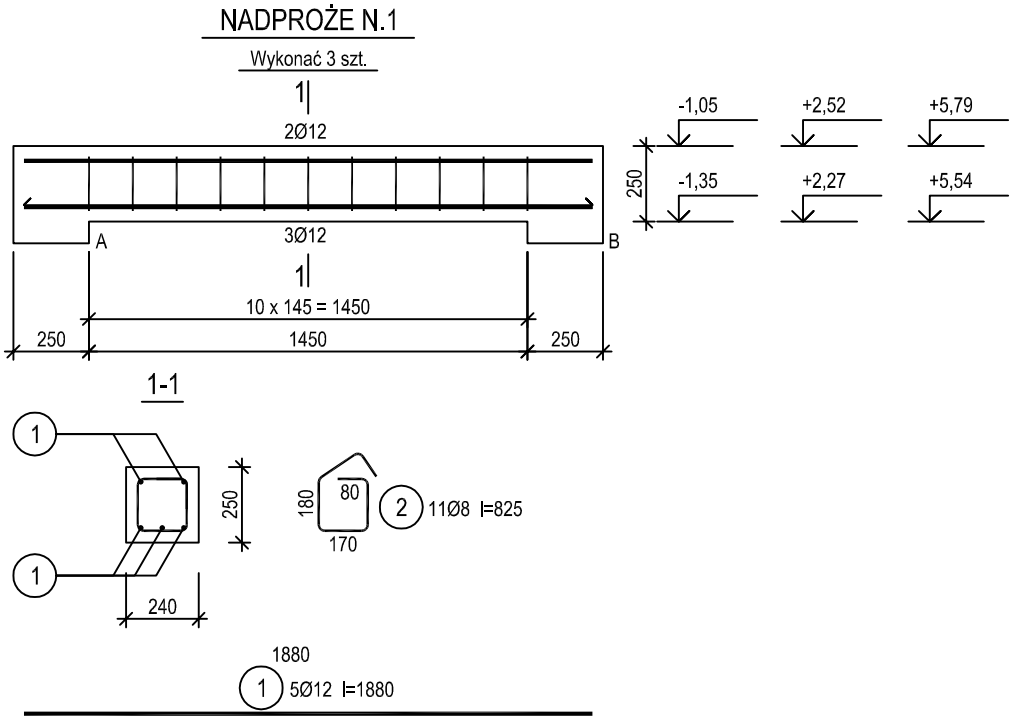

Wykaz zbrojenia

Nr pręta	Średnica [mm]	Długość [mm]	Liczba [szt.] prętów w 1 elemencie	elementów	całkowita prętów	Długość całkowita [m] RB500W Ø8	Ø12
NADPROŻE N.1 - wykonać 3 szt.							
1	12	1880	5	3	15		28,20
2	8	825	11	3	33	27,23	
Długość całkowita wg średnic					[m]	27,3	28,1
Masa 1mb pręta					[kg/mb]	0,395	0,888
Masa prętów wg średnic					[kg]	10,8	25,0
Masa prętów wg gatunków stali					[kg]	35,8	
Masa całkowita					[kg]	36	

UWAGA: Długość pręta jest długością obliczoną na podstawie wymiarów w osi pręta (metoda B wg PN-EN ISO 3766:2006)

BETON : C25/30 (B30)
STAL ZBROJENIOWA : A-IIIN; B500SP
KLASA EKSPOZYCJI: XC1
OTULENIA : 30mm

Matej & Matej
SPÓŁKA CYWILNA
22-600 Tomaszów Lubelski; ul. Lwowska 17
tel. +48 84 664 42 24; fax: +48 84 664 75 03
e-mail: biuro@matej.pl; www.matej.pl

OBIEKT	TERMOMODERNIZACJA BUDYNKU UŻYTECZNOŚCI PUBLICZNEJ WRAZ Z ADAPTACJĄ POMIESZCZEŃ NA GMINNE CENTRUM KULTURY		ZLECENIE NR: 33/11/2022/BI
INWESTOR	GMINA MIĄCZYN MIĄCZYN 107, 22-455 MIĄCZYN		DATA PROJ : 05.11.2022 DATA WYDRUKU : 05.11.2022
ADRES BUDOWY	MIĄCZYN 164, 22-455 MIĄCZYN, DZIAŁKA NR: 215/8 JEDNOSTKA EWIDENCYJNA: 062006_2 MIĄCZYN; OBRĘB: 0011 MIĄCZYN		
FAZA OPRAC.	PROJEKT TECHNICZNY		SKALA : 1:25
TREŚĆ RYSUNKU	NADPROŻE ŻELBETOWE N.1		BRANŻA : KONSTRUKCJA
PROJEKTANT	MGR INŻ. T. MATEJ	Upr. budowlane do projektowania bez ograniczeń w specjalności konstrukcyjno-budowlanej MAZ/0374/PWBKb/16, w specjalności architektonicznej MA/016/20	NR RYS.
SPRAWDZAJĄCY	MGR INŻ. B. MATEJ	Upr. budowlane do projektowania w specjalności konstrukcyjno-budowlanej bez ograniczeń, w specjalności architektonicznej ograniczone UAN-II-8387/17/86	K 14

NADPROŻE ŻELBETOWE N.1-1, N.1-2
skala 1:25

NADPROŻE N.1-1

Wykonać 1 szt.

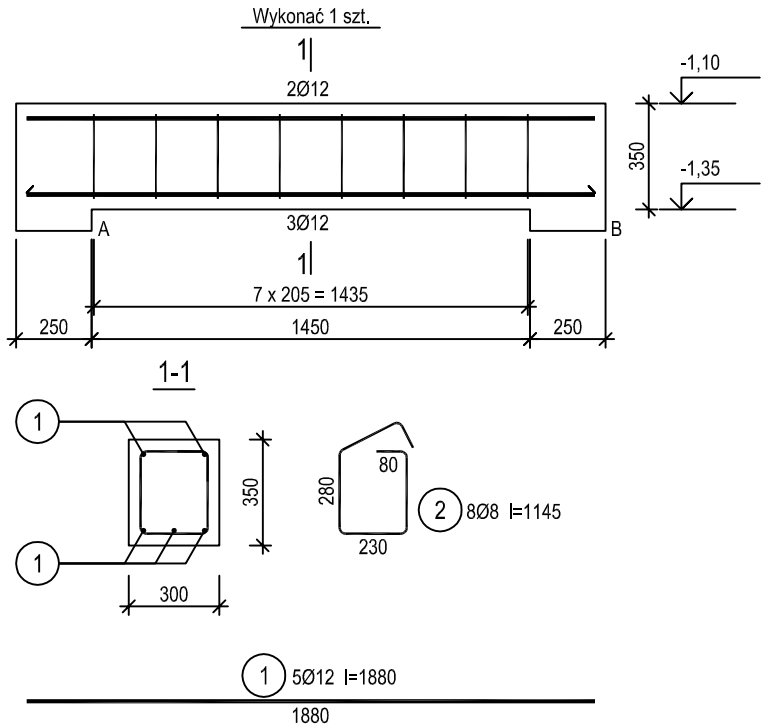

Wykaz zbrojenia

Nr pręta	Średnica [mm]	Długość [mm]	Liczba [szt.] prętów w 1 elemencie	elementów	całkowita prętów	Długość całkowita [m] RB500W Ø8	Ø12
NADPROŻE N.1-1 - wykonać 1 szt.							
1	12	1880	5	1	5		9,40
2	8	1145	8	1	8	9,16	
Długość całkowita wg średnic [m]						9,2	9,4
Masa 1mb pręta [kg/mb]						0,395	0,888
Masa prętów wg średnic [kg]						3,6	8,3
Masa prętów wg gatunków stali [kg]						11,9	
Masa całkowita [kg]						12	

UWAGA: Długość pręta jest długością obliczoną na podstawie wymiarów w osi pręta
(metoda B wg PN-EN ISO 3766:2006)

NADPROŻE N.1-2

Wykonać 2 szt.

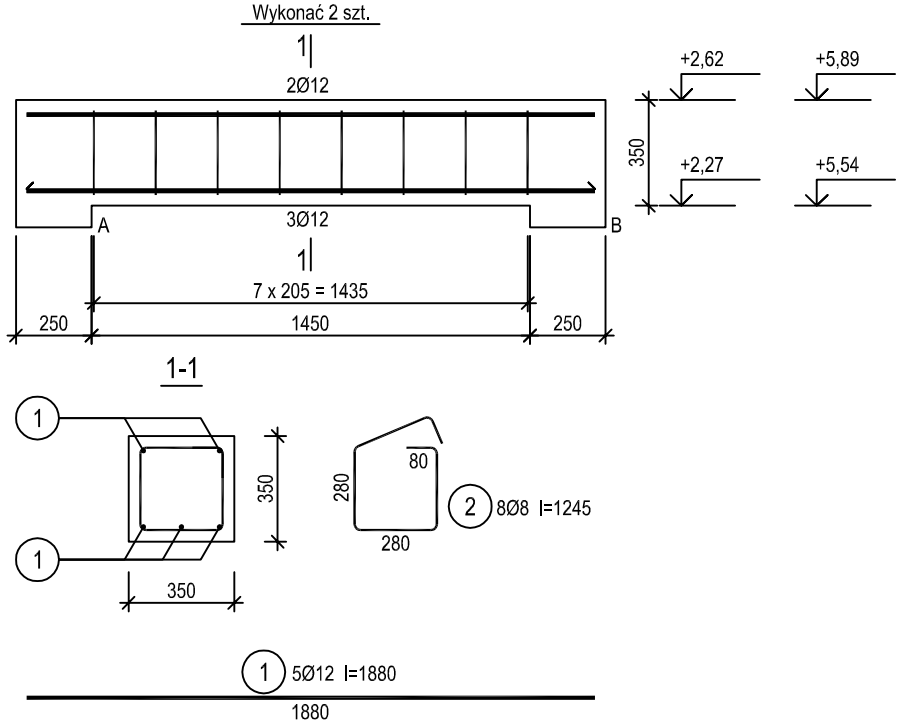

Wykaz zbrojenia

Nr pręta	Średnica [mm]	Długość [mm]	Liczba [szt.] prętów w 1 elemencie	elementów	całkowita prętów	Długość całkowita [m] RB500W Ø8	Ø12
NADPROŻE N.1-2 - wykonać 2 szt.							
1	12	1880	5	2	10		18,80
2	8	1245	8	2	16	19,92	
Długość całkowita wg średnic [m]						20,0	18,8
Masa 1mb pręta [kg/mb]						0,395	0,888
Masa prętów wg średnic [kg]						7,9	16,7
Masa prętów wg gatunków stali [kg]						24,6	
Masa całkowita [kg]						25	

UWAGA: Długość pręta jest długością obliczoną na podstawie wymiarów w osi pręta
(metoda B wg PN-EN ISO 3766:2006)

BETON : C25/30 (B30)
STAL ZBROJENIOWA : A-IIIN; B500SP
KLASA EKSPOZYCJI: XC1
OTULENIA : 30mm

Matej & Matej
SPÓŁKA CYWILNA
22–600 Tomaszów Lubelski; ul. Lwowska 17
tel. +48 84 664 42 24; fax: +48 84 664 75 03
e-mail: biu@matej.pl; www.matej.pl

OBIEKT	TERMOMODERNIZACJA BUDYNKU UŻYTECZNOŚCI PUBLICZNEJ WRAZ Z ADAPTACJĄ POMIESZCZEŃ NA GMINNE CENTRUM KULTURY		ZLECENIE NR: 33/11/2022/BI
INWESTOR	GMINA MIĄCZYN MIĄCZYN 107, 22–455 MIĄCZYN		DATA PROJ : 05.11.2022 DATA WYDRUKU : 05.11.2022
ADRES BUDOWY	MIĄCZYN 164, 22–455 MIĄCZYN, DZIAŁKA NR: 215/8 JEDNOSTKA EWIDENCYJNA: 062006_2 MIĄCZYN; OBRĘB: 0011 MIĄCZYN		
FAZA OPRAC.	PROJEKT TECHNICZNY		SKALA : 1:25
TREŚĆ RYSUNKU	NADPROŻE ŻELBETOWE N.1–1; N.1–2		BRANŻA : KONSTRUKCJA
PROJEKTANT	MGR INŻ. T. MATEJ	Upr. budowlane do projektowania bez ograniczeń w specjalności konstrukcyjno–budowlanej MAZ/0374/PWBKb/16, w specjalności architektonicznej MA/016/20	NR RYS.
SPRAWDZAJĄCY	MGR INŻ. B. MATEJ	Upr. budowlane do projektowania w specjalności konstrukcyjno–budowlanej bez ograniczeń, w specjalności architektonicznej ograniczone UAN–I–8387/17/86	K 15

NADPROŻE ŻELBETOWE N.2
skala 1:25

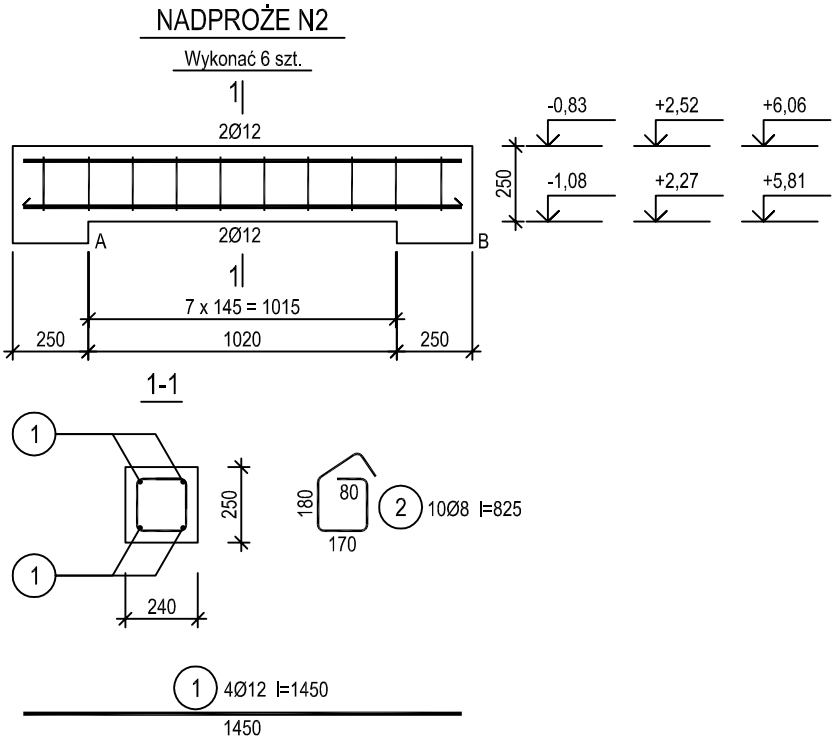

Wykaz zbrojenia

Nr pręta	Średnica [mm]	Długość [mm]	Liczba [szt.] prętów w 1 elemencie	elementów	całkowita prętów	Długość całkowita [m] RB500W Ø8	Ø12
NADPROŻE N2 - wykonać 6 szt.							
1	12	1450	4	6	24		34,80
2	8	825	10	6	60	49,50	
Długość całkowita wg średnic [m]						49,5	34,7
Masa 1mb pręta [kg/mb]						0,395	0,888
Masa prętów wg średnic [kg]						19,6	30,8
Masa prętów wg gatunków stali [kg]						50,4	
Masa całkowita [kg]						51	

UWAGA: Długość pręta jest długością obliczoną na podstawie wymiarów w osi pręta (metoda B wg PN-EN ISO 3766:2006)

BETON : C25/30 (B30)
STAL ZBROJENIOWA : A-IIIN; B500SP
KLASA EKSPOZYCJI: XC1
OTULENIA : 30mm

Matej & Matej
SPÓŁKA CYWILNA
22-600 Tomaszów Lubelski; ul. Lwowska 17
tel. +48 84 664 42 24; fax: +48 84 664 75 03
e-mail: biuro@matej.pl; www.matej.pl

OBIEKT	TERMOMODERNIZACJA BUDYNKU UŻYTECZNOŚCI PUBLICZNEJ WRAZ Z ADAPTACJĄ POMIESZCZEŃ NA GMINNE CENTRUM KULTURY		ZLECENIE NR: 33/11/2022/BI
INWESTOR	GMINA MIĄCZYN MIĄCZYN 107, 22-455 MIĄCZYN		DATA PROJ : 05.11.2022 DATA WYDRUKU : 05.11.2022
ADRES BUDOWY	MIĄCZYN 164, 22-455 MIĄCZYN, DZIAŁKA NR: 215/8 JEDNOSTKA EWIDENCYJNA: 062006_2 MIĄCZYN; OBRĘB: 0011 MIĄCZYN		
FAZA OPRAC.	PROJEKT TECHNICZNY		SKALA : 1:25
TREŚĆ RYSUNKU	NADPROŻE ŻELBETOWE N.2		BRANŻA : KONSTRUKCJA
PROJEKTANT	MGR INŻ. T. MATEJ	Upr. budowlane do projektowania bez ograniczeń w specjalności konstrukcyjno-budowlanej MAZ/0374/PWBKb/16, w specjalności architektonicznej MA/016/20	NR RYS.
SPRAWDZAJĄCY	MGR INŻ. B. MATEJ	Upr. budowlane do projektowania w specjalności konstrukcyjno-budowlanej bez ograniczeń, w specjalności architektonicznej ograniczone UAN-II-8387/17/86	K 16

NADPROŻE ŻELBETOWE N.3
skala 1:25

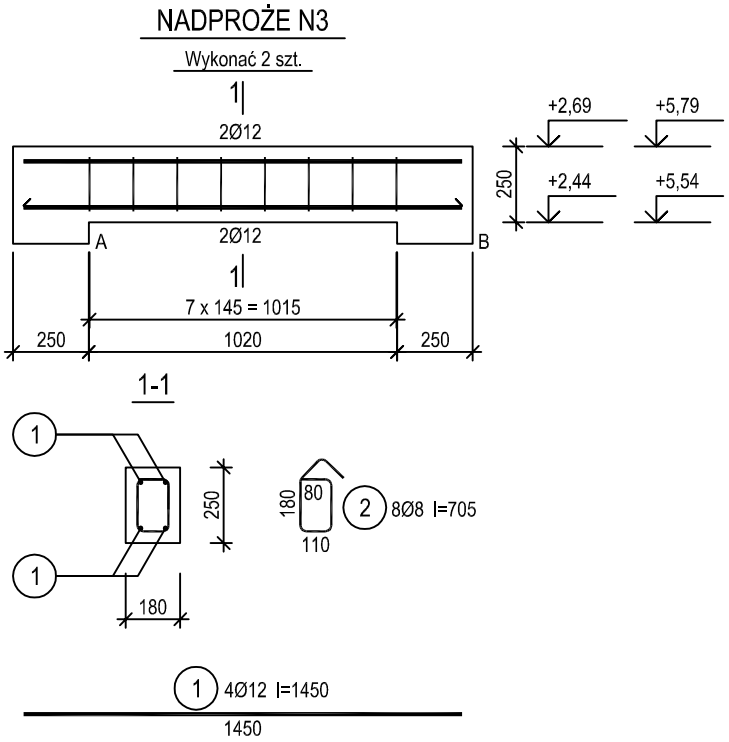

Wykaz zbrojenia

Nr pręta	Średnica [mm]	Długość [mm]	Liczba [szt.] prętów w 1 elemencie	elementów	całkowita prętów	Długość całkowita [m] RB500W Ø8	Ø12
NADPROŻE N3 - wykonać 2 szt.							
1	12	1450	4	2	8		11,60
2	8	705	8	2	16	11,28	
Długość całkowita wg średnic [m]						11,3	11,5
Masa 1mb pręta [kg/mb]						0,395	0,888
Masa prętów wg średnic [kg]						4,5	10,2
Masa prętów wg gatunków stali [kg]						14,7	
Masa całkowita [kg]						15	

UWAGA: Długość pręta jest długością obliczoną na podstawie wymiarów w osi pręta (metoda B wg PN-EN ISO 3766:2006)

BETON : C25/30 (B30)
STAL ZBROJENIOWA : A-IIIN; B500SP
KLASA EKSPOZYCJI: XC1
OTULENIA : 30mm

Matej & Matej
SPÓŁKA CYWILNA
22–600 Tomaszów Lubelski; ul. Lwowska 17
tel. +48 84 664 42 24; fax: +48 84 664 75 03
e–mail: biuro@matej.pl; www.matej.pl

OBIEKT	TERMOMODERNIZACJA BUDYNKU UŻYTECZNOŚCI PUBLICZNEJ WRAZ Z ADAPTACJĄ POMIESZCZEŃ NA GMINNE CENTRUM KULTURY		ZLECENIE NR: 33/11/2022/BI
INWESTOR	GMINA MIĄCZYN MIĄCZYN 107, 22–455 MIĄCZYN		DATA PROJ : 05.11.2022 DATA WYDRUKU : 05.11.2022
ADRES BUDOWY	MIĄCZYN 164, 22–455 MIĄCZYN, DZIAŁKA NR: 215/8 JEDNOSTKA EWIDENCYJNA: 062006_2 MIĄCZYN; OBRĘB: 0011 MIĄCZYN		
FAZA OPRAC.	PROJEKT TECHNICZNY		SKALA : 1:25
TREŚĆ RYSUNKU	NADPROŻE ŻELBETOWE N.3		BRANŻA : KONSTRUKCJA
PROJEKTANT	MGR INŻ. T. MATEJ	Upr. budowlane do projektowania bez ograniczeń w specjalności konstrukcyjno–budowlanej MAZ/0374/PWBKb/16, w specjalności architektonicznej MA/016/20	NR RYS.
SPRAWDZAJĄCY	MGR INŻ. B. MATEJ	Upr. budowlane do projektowania w specjalności konstrukcyjno–budowlanej bez ograniczeń, w specjalności architektonicznej ograniczone UAN–II–8387/17/86	K 17

NADPROŻE ŻELBETOWE N.4
skala 1:25

NADPROŻE N4
Wykonać 1 szt.

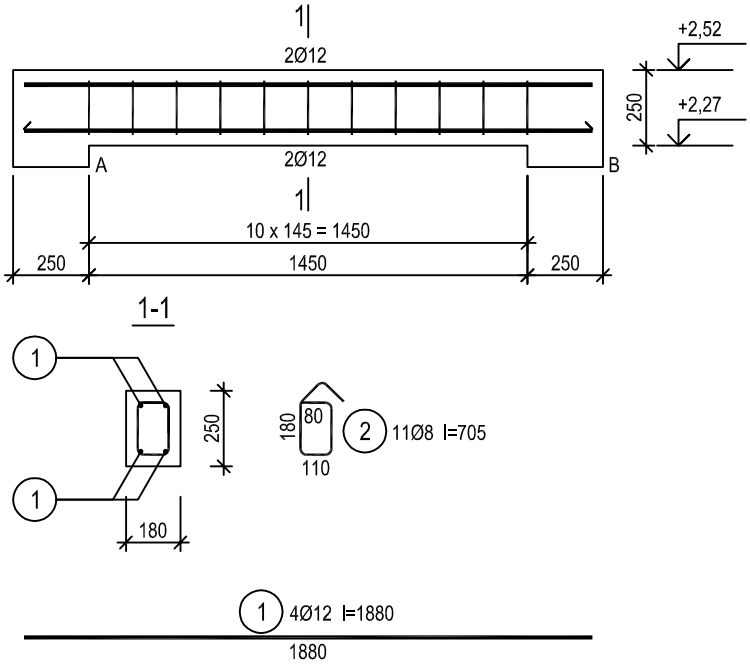

Wykaz zbrojenia

Nr pręta	Średnica [mm]	Długość [mm]	Liczba [szt.] prętów w 1 elemencie	elementów	całkowita prętów	Długość całkowita [m] RB500W Ø8	Ø12
NADPROŻE N4 - wykonać 1 szt.							
1	12	1880	4	1	4		7,52
2	8	705	11	1	11	7,76	
Długość całkowita wg średnic [m]						7,8	7,6
Masa 1mb pręta [kg/mb]						0,395	0,888
Masa prętów wg średnic [kg]						3,1	6,7
Masa prętów wg gatunków stali [kg]						9,8	
Masa całkowita [kg]						10	

UWAGA: Długość pręta jest długością obliczoną na podstawie wymiarów w osi pręta (metoda B wg PN-EN ISO 3766:2006)

BETON : C25/30 (B30)
STAL ZBROJENIOWA : A-IIIN; B500SP
KLASA EKSPOZYCJI: XC1
OTULENIA : 30mm

Matej & Matej
SPÓŁKA CYWILNA
22-600 Tomaszów Lubelski; ul. Lwowska 17
tel. +48 84 664 42 24; fax: +48 84 664 75 03
e-mail: biuro@matej.pl; www.matej.pl

OBIEKT	TERMOMODERNIZACJA BUDYNKU UŻYTECZNOŚCI PUBLICZNEJ WRAZ Z ADAPTACJĄ POMIESZCZEŃ NA GMINNE CENTRUM KULTURY		ZLECENIE NR: 33/11/2022/BI
INWESTOR	GMINA MIĄCZYN MIĄCZYN 107, 22-455 MIĄCZYN		DATA PROJ : 05.11.2022 DATA WYDRUKU : 05.11.2022
ADRES BUDOWY	MIĄCZYN 164, 22-455 MIĄCZYN, DZIAŁKA NR: 215/8 JEDNOSTKA EWIDENCYJNA: 062006_2 MIĄCZYN; OBRĘB: 0011 MIĄCZYN		
FAZA OPRAC.	PROJEKT TECHNICZNY		SKALA : 1:25
TREŚĆ RYSUNKU	NADPROŻE ŻELBETOWE N.4		BRANŻA : KONSTRUKCJA
PROJEKTANT	MGR INŻ. T. MATEJ	Upr. budowlane do projektowania bez ograniczeń w specjalności konstrukcyjno-budowlanej MAZ/0374/PWBKb/16, w specjalności architektonicznej MA/016/20	NR RYS.
SPRAWDZAJĄCY	MGR INŻ. B. MATEJ	Upr. budowlane do projektowania w specjalności konstrukcyjno-budowlanej bez ograniczeń, w specjalności architektonicznej ograniczone UAN-II-8387/17/86	K 18

NADPROŻE ŻELBETOWE N.9
skala 1:25

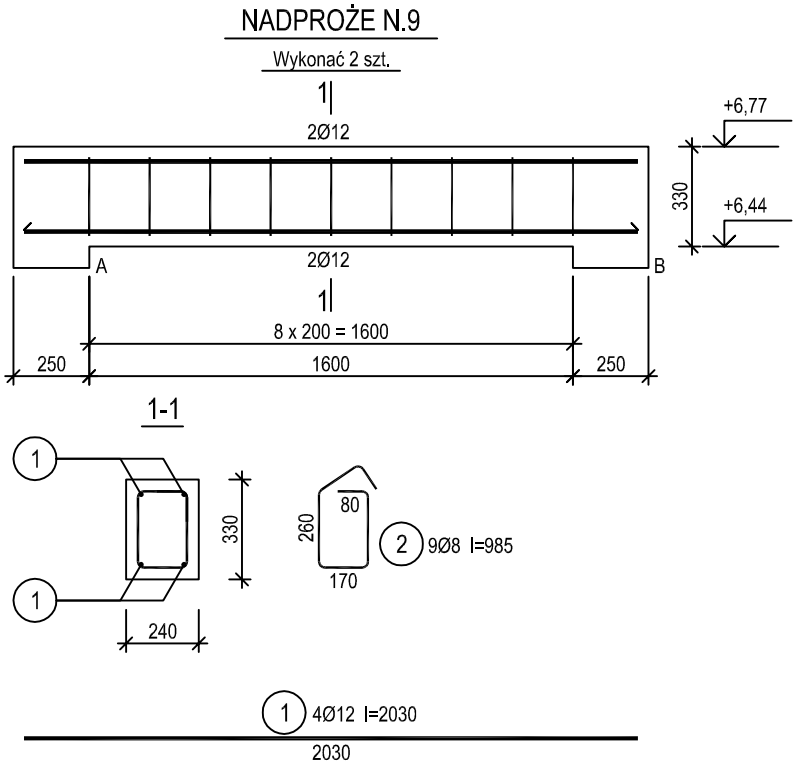

Wykaz zbrojenia

Nr pręta	Średnica [mm]	Długość [mm]	Liczba [szt.] prętów w 1 elemencie	elementów	całkowita prętów	Długość całkowita [m] RB500W Ø8	Ø12
NADPROŻE N.9 - wykonać 2 szt.							
1	12	2030	4	2	8		16,24
2	8	985	9	2	18	17,74	
Długość całkowita wg średnic [m]						17,74	16,24
Masa 1mb pręta [kg/mb]						0,395	0,888
Masa prętów wg średnic [kg]						7,01	14,42
Masa prętów wg gatunków stali [kg]						21,43	
Masa całkowita [kg]						22	

UWAGA: Długość pręta jest długością obliczoną na podstawie wymiarów w osi pręta (metoda B wg PN-EN ISO 3766:2006)

BETON : C25/30 (B30)
STAL ZBROJENIOWA : A-IIIN; B500SP
KLASA EKSPOZYCJI: XC1
OTULENIA : 30mm

Matej & Matej
SPÓŁKA CYWILNA
22–600 Tomaszów Lubelski; ul. Lwowska 17
tel. +48 84 664 42 24; fax: +48 84 664 75 03
e-mail: biuro@matej.pl; www.matej.pl

OBIEKT	TERMOMODERNIZACJA BUDYNKU UŻYTECZNOŚCI PUBLICZNEJ WRAZ Z ADAPTACJĄ POMIESZCZEŃ NA GMINNE CENTRUM KULTURY		ZLECENIE NR: 33/11/2022/BI
INWESTOR	GMINA MIĄCZYN MIĄCZYN 107, 22–455 MIĄCZYN		DATA PROJ : 05.11.2022 DATA WYDRUKU : 05.11.2022
ADRES BUDOWY	MIĄCZYN 164, 22–455 MIĄCZYN, DZIAŁKA NR: 215/8 JEDNOSTKA EWIDENCYJNA: 062006_2 MIĄCZYN; OBRĘB: 0011 MIĄCZYN		
FAZA OPRAC.	PROJEKT TECHNICZNY		SKALA : 1:25
TREŚĆ RYSUNKU	NADPROŻE ŻELBETOWE N.9		BRANŻA : KONSTRUKCJA
PROJEKTANT	MGR INŻ. T. MATEJ	Upr. budowlane do projektowania bez ograniczeń w specjalności konstrukcyjno-budowlanej MAZ/0374/PWBKb/16, w specjalności architektonicznej MA/016/20	NR RYS.
SPRAWDZAJĄCY	MGR INŻ. B. MATEJ	Upr. budowlane do projektowania w specjalności konstrukcyjno-budowlanej bez ograniczeń, w specjalności architektonicznej ograniczone UAN-II-8387/17/86	K 19

NADPROŻE ŻELBETOWE N.10
skala 1:25

NADPROŻE N.10

Wykonać 4 szt.

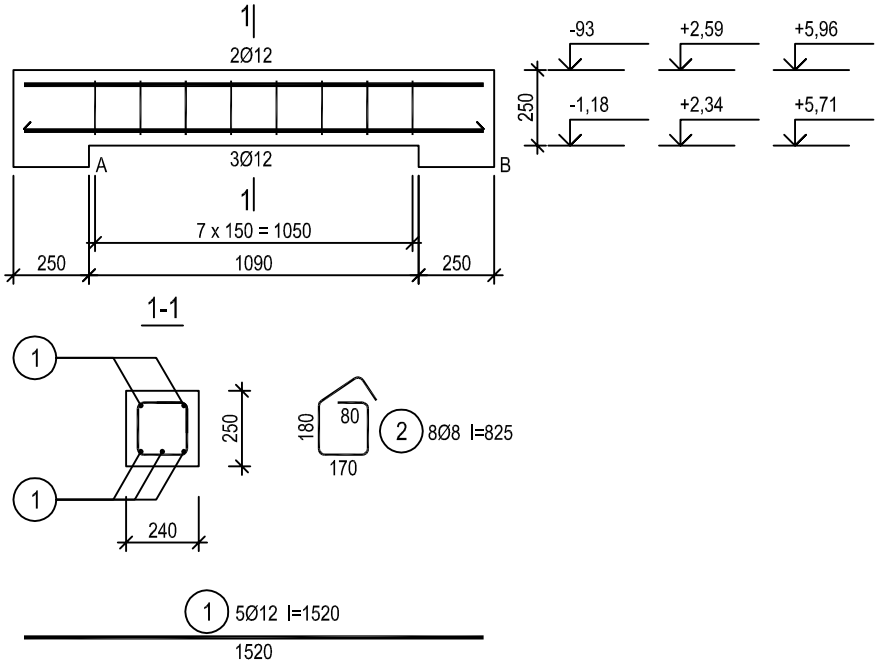

Wykaz zbrojenia

Nr pręta	Średnica [mm]	Długość [mm]	Liczba [szt.] prętów w 1 elemencie	elementów	całkowita prętów	Długość całkowita [m] RB500W Ø8	Ø12
NADPROŻE N.10 - wykonać 4 szt.							
1	12	1520	5	4	20		30,40
2	8	825	8	4	32	26,40	
Długość całkowita wg średnic [m]						26,40	30,40
Masa 1mb pręta [kg/mb]						0,395	0,888
Masa prętów wg średnic [kg]						10,43	27,00
Masa prętów wg gatunków stali [kg]						37,43	
Masa całkowita [kg]						38,00	

UWAGA: Długość pręta jest długością obliczoną na podstawie wymiarów w osi pręta (metoda B wg PN-EN ISO 3766:2006)

BETON : C25/30 (B30)
STAL ZBROJENIOWA : A-IIIN; B500SP
KLASA EKSPOZYCJI: XC1
OTULENIA : 30mm

Matej & Matej
SPÓŁKA CYWILNA
22–600 Tomaszów Lubelski; ul. Lwowska 17
tel. +48 84 664 42 24; fax: +48 84 664 75 03
e–mail: biuro@matej.pl; www.matej.pl

OBIEKT	TERMOMODERNIZACJA BUDYNKU UŻYTECZNOŚCI PUBLICZNEJ WRAZ Z ADAPTACJĄ POMIESZCZEŃ NA GMINNE CENTRUM KULTURY		ZLECENIE NR: 33/11/2022/BI
INWESTOR	GMINA MIĄCZYN MIĄCZYN 107, 22–455 MIĄCZYN		DATA PROJ : 05.11.2022 DATA WYDRUKU : 05.11.2022
ADRES BUDOWY	MIĄCZYN 164, 22–455 MIĄCZYN, DZIAŁKA NR: 215/8 JEDNOSTKA EWIDENCYJNA: 062006_2 MIĄCZYN; OBRĘB: 0011 MIĄCZYN		
FAZA OPRAC.	PROJEKT TECHNICZNY		SKALA : 1:25
TREŚĆ RYSUNKU	NADPROŻE ŻELBETOWE N.10		BRANŻA : KONSTRUKCJA
PROJEKTANT	MGR INŻ. T. MATEJ	Upr. budowlane do projektowania bez ograniczeń w specjalności konstrukcyjno–budowlanej MAZ/0374/PWBKb/16, w specjalności architektonicznej MA/016/20	NR RYS.
SPRAWDZAJĄCY	MGR INŻ. B. MATEJ	Upr. budowlane do projektowania w specjalności konstrukcyjno–budowlanej bez ograniczeń, w specjalności architektonicznej ograniczone UAN–II–8387/17/86	K 20

KLATKA SCHODOWA BIEG BG.1
skala 1:25

BIEG BG.1
Wykonać 1 szt.

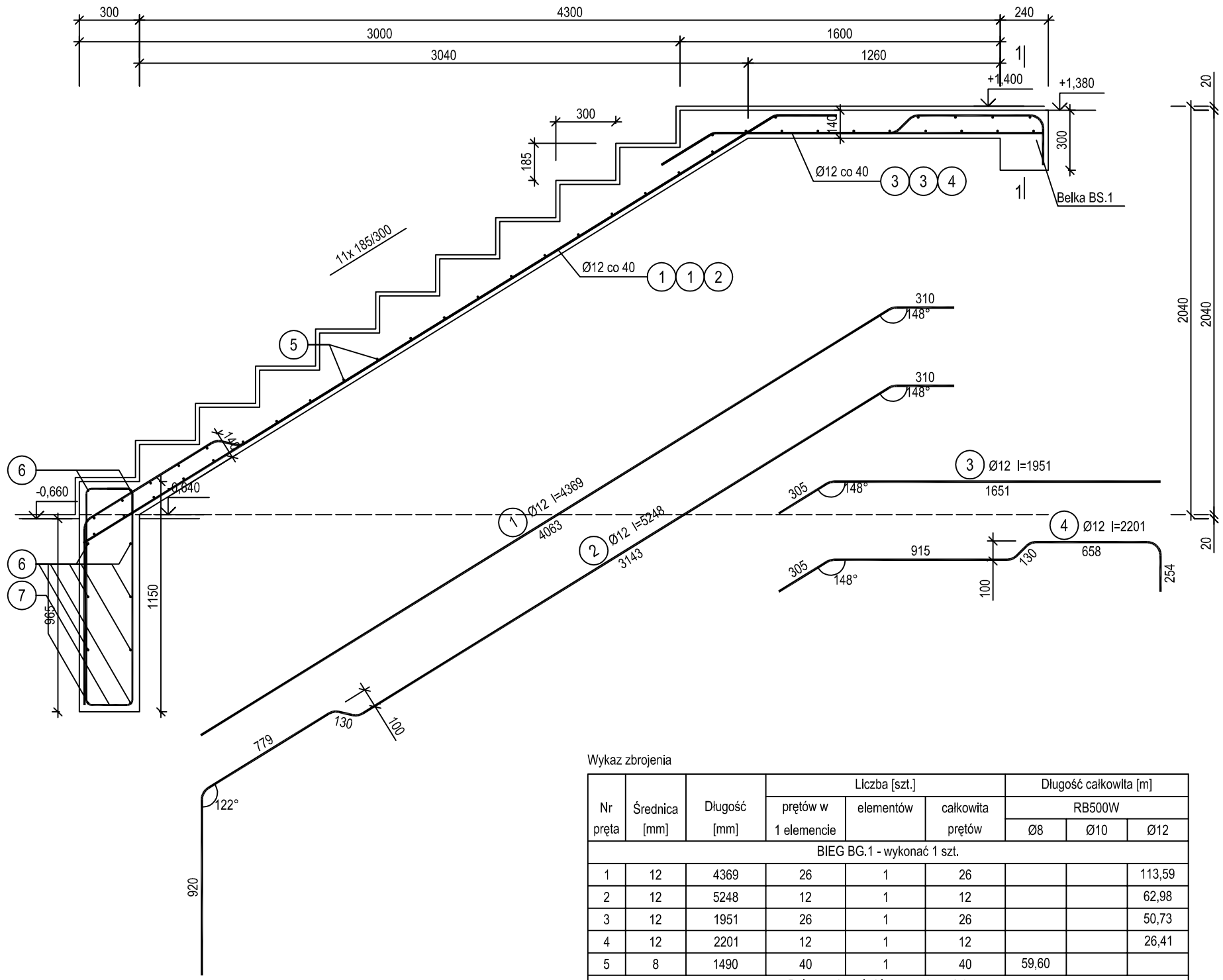

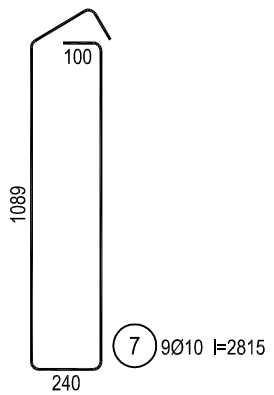

Wykaz zbrojenia

Nr pręta	Średnica [mm]	Długość [mm]	Liczba [szt.] prętów w 1 elemencie	elementów	całkowita prętów	Długość całkowita [m] RB500W Ø8	Ø10	Ø12
BIEG BG.1 - wykonać 1 szt.								
1	12	4369	26	1	26			113,59
2	12	5248	12	1	12			62,98
3	12	1951	26	1	26			50,73
4	12	2201	12	1	12			26,41
5	8	1490	40	1	40	59,60		
Dolne podparcie biegu - wykonać 1 szt.								
6	8	1950	10	1	10	19,50		
7	10	2815	9	1	9		25,34	
Długość całkowita wg średnic [m]						79,0	25,4	253,8
Masa 1mb pręta [kg/mb]						0,395	0,617	0,888
Masa prętów wg średnic [kg]						31,2	15,7	225,4
Masa prętów wg gatunków stali [kg]						272,3		
Masa całkowita [kg]						273		

UWAGA: Długość pręta jest długością obliczoną na podstawie wymiarów w osi pręta (metoda B wg PN-EN ISO 3766:2006)

BETON : C25/30 (B30)
STAL ZBROJENIOWA : A-IIIN; B500SP
KLASA EKSPOZYCJI: XC1
OTULENIA : 20mm

Matej & Matej
SPÓŁKA CYWILNA
22–600 Tomaszów Lubelski; ul. Lwowska 17
tel. +48 84 664 42 24; fax: +48 84 664 75 03
e-mail: biu@matej.pl; www.matej.pl

OBIEKT	TERMOMODERNIZACJA BUDYNKU UŻYTECZNOŚCI PUBLICZNEJ WRAZ Z ADAPTACJĄ POMIESZCZEŃ NA GMINNE CENTRUM KULTURY		ZLECENIE NR: 33/11/2022/BI
INWESTOR	GMINA MIĄCZYN MIĄCZYN 107, 22–455 MIĄCZYN		DATA PROJ : 05.11.2022 DATA WYDRUKU : 05.11.2022
ADRES BUDOWY	MIĄCZYN 164, 22–455 MIĄCZYN, DZIAŁKA NR: 215/8 JEDNOSTKA EWIDENCYJNA: 062006_2 MIĄCZYN; OBRĘB: 0011 MIĄCZYN		
FAZA OPRAC.	PROJEKT TECHNICZNY		SKALA : 1:25
TREŚĆ RYSUNKU	KLATKA SCHODOWA BIEG BG.1		BRANŻA : KONSTRUKCJA
PROJEKTANT	MGR INŻ. T. MATEJ	Upr. budowlane do projektowania bez ograniczeń w specjalności konstrukcyjno-budowlanej MAZ/0374/PWBKb/16, w specjalności architektonicznej MA/016/20	NR RYS.
SPRAWDZAJĄCY	MGR INŻ. B. MATEJ	Upr. budowlane do projektowania w specjalności konstrukcyjno-budowlanej bez ograniczeń, w specjalności architektonicznej ograniczone UAN-II-8387/17/86	K 21

KLATKA SCHODOWA BIEG BG.2
skala 1:25

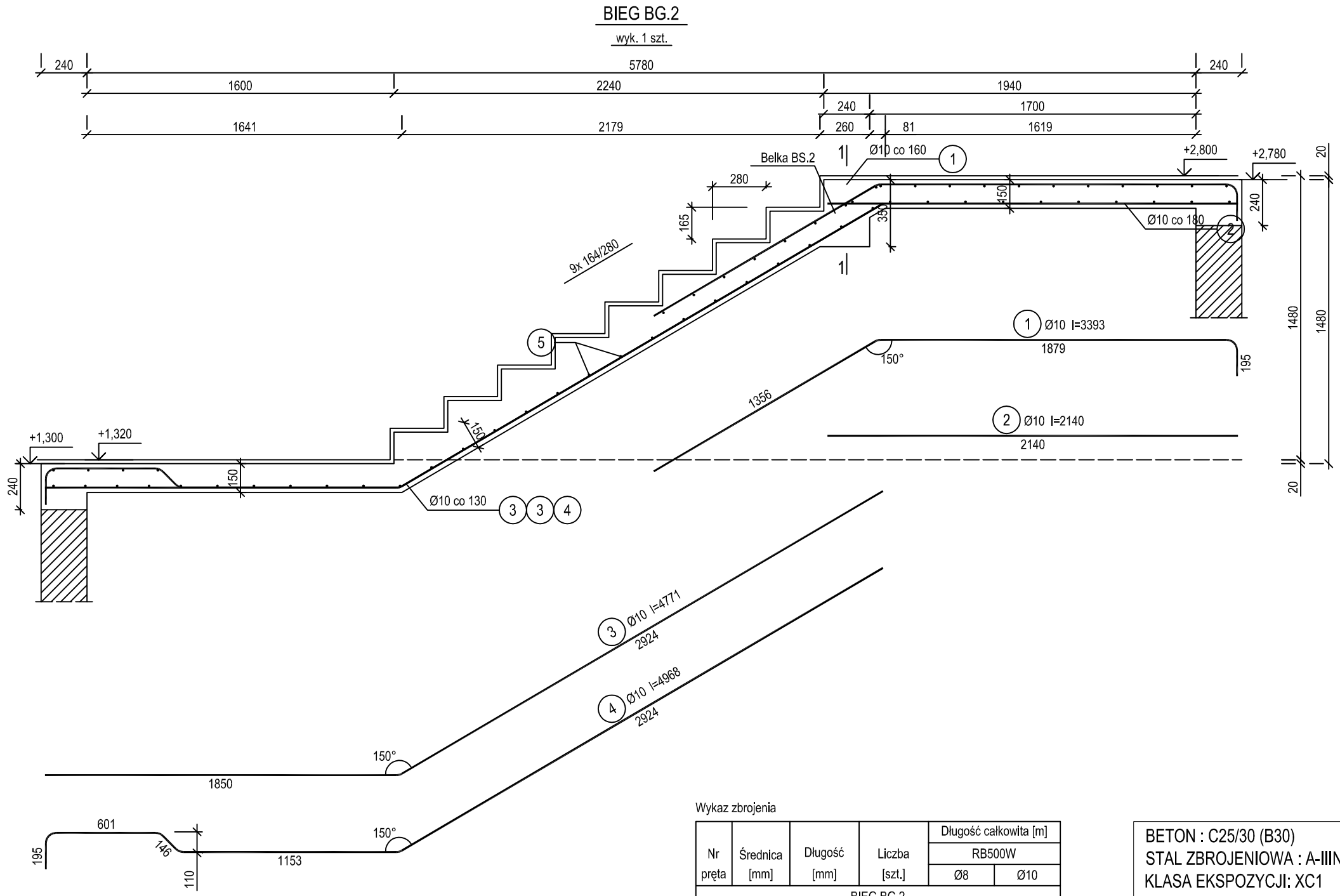

Wykaz zbrojenia

Nr pręta	Średnica [mm]	Długość [mm]	Liczba [szt.]	Długość całkowita [m] RB500W Ø8	Długość całkowita [m] RB500W Ø10
BIEG BG.2					
1	10	3393	9		30,54
2	10	2140	8		17,12
3	10	4771	8		38,17
4	10	4968	3		14,90
5	8	1390	60	83,40	
Długość całkowita wg średnic			[m]	83,4	100,8
Masa 1mb pręta			[kg/mb]	0,395	0,617
Masa prętów wg średnic			[kg]	32,9	62,2
Masa prętów wg gatunków stali			[kg]	95,1	
Masa całkowita			[kg]	96	

UWAGA: Długość pręta jest długością obliczoną na podstawie wymiarów w osi pręta (metoda B wg PN-EN ISO 3766:2006)

BETON : C25/30 (B30)
STAL ZBROJENIOWA : A-IIIN; B500SP
KLASA EKSPOZYCJI: XC1
OTULENIA : 20mm

Matej & Matej
SPÓŁKA CYWILNA
22–600 Tomaszów Lubelski; ul. Lwowska 17
tel. +48 84 664 42 24; fax: +48 84 664 75 03
e-mail: bi@matej.pl; www.matej.pl

OBIEKT	TERMOMODERNIZACJA BUDYNKU UŻYTECZNOŚCI PUBLICZNEJ WRAZ Z ADAPTACJĄ POMIESZCZEŃ NA GMINNE CENTRUM KULTURY		ZLECENIE NR: 33/11/2022/BI
INWESTOR	GMINA MIĄCZYN MIĄCZYN 107, 22–455 MIĄCZYN		DATA PROJ : 05.11.2022 DATA WYDRUKU : 05.11.2022
ADRES BUDOWY	MIĄCZYN 164, 22–455 MIĄCZYN, DZIAŁKA NR: 215/8 JEDNOSTKA EWIDENCYJNA: 062006_2 MIĄCZYN; OBRĘB: 0011 MIĄCZYN		
FAZA OPRAC.	PROJEKT TECHNICZNY		SKALA : 1:25
TREŚĆ RYSUNKU	KLATKA SCHODOWA BIEG BG.2		BRANŻA : KONSTRUKCJA
PROJEKTANT	MGR INŻ. T. MATEJ	Upr. budowlane do projektowania bez ograniczeń w specjalności konstrukcyjno–budowlanej MAZ/0374/PBKb/16, w specjalności architektonicznej MA/016/20	NR RYS.
SPRAWDZAJĄCY	MGR INŻ. B. MATEJ	Upr. budowlane do projektowania w specjalności konstrukcyjno–budowlanej bez ograniczeń, w specjalności architektonicznej ograniczone UAN–I–8387/17/86	K 22

KLATKA SCHODOWA BIEG BG.3
skala 1:25

BIEG BG.3
Wykonać 1 szt.

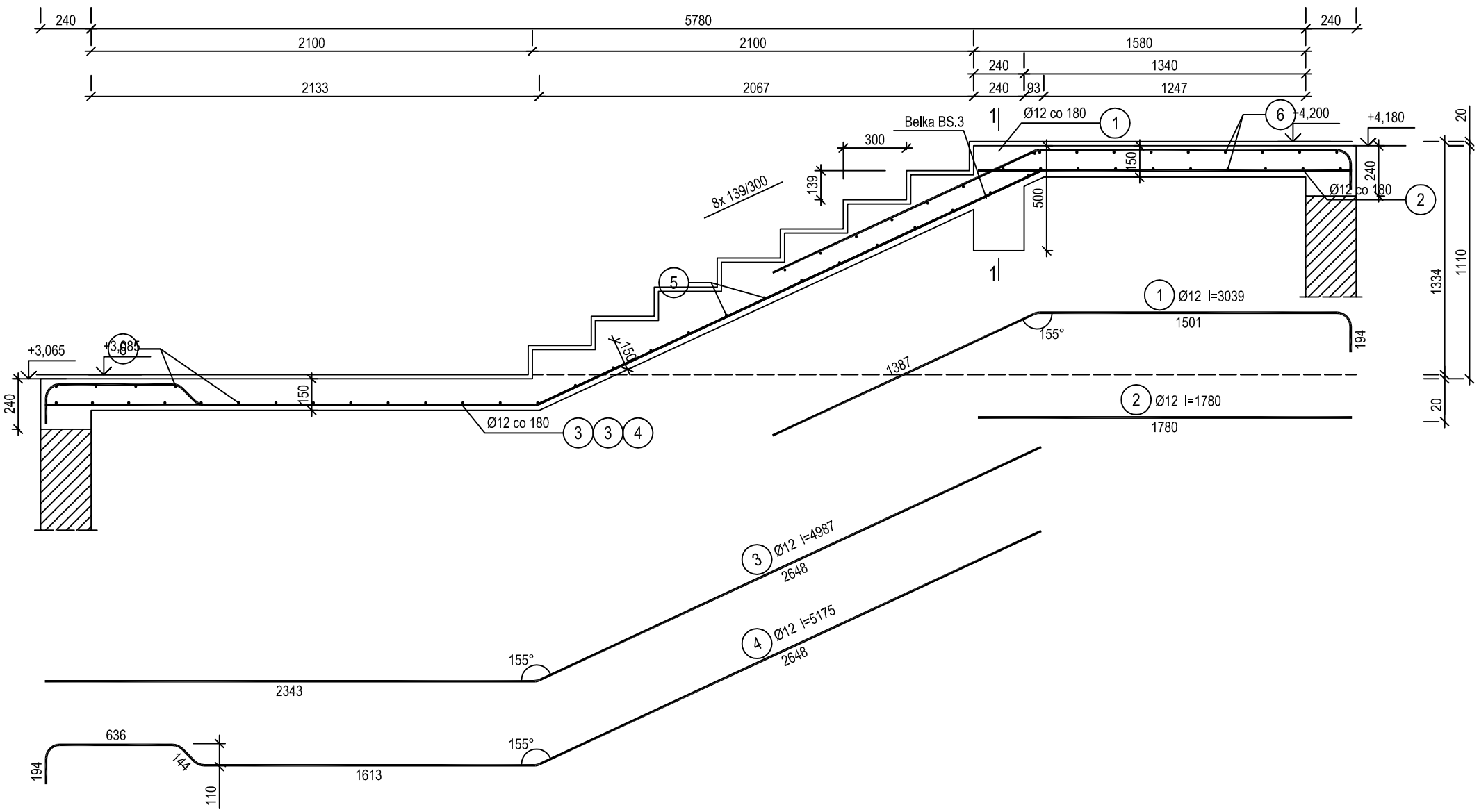

Wykaz zbrojenia

Nr pręta	Średnica [mm]	Długość [mm]	Liczba [szt.] prętów w 1 elemencie	elementów	całkowita prętów	Długość całkowita [m] RB500W Ø8	Ø12
BIEG BG.3 - wykonać 1 szt.							
1	12	3039	9	1	9		27,35
2	12	1780	9	1	9		16,02
3	12	4987	6	1	6		29,92
4	12	5175	3	1	3		15,53
5	8	1490	19	1	19	28,31	
6	8	4980	39	1	39	194,22	
Długość całkowita wg średnic [m]						222,6	88,9
Masa 1mb pręta [kg/mb]						0,395	0,888
Masa prętów wg średnic [kg]						87,9	78,9
Masa prętów wg gatunków stali [kg]						166,8	
Masa całkowita [kg]						167	

UWAGA: Długość pręta jest długością obliczoną na podstawie wymiarów w osi pręta (metoda B wg PN-EN ISO 3766:2006)

BETON : C25/30 (B30)
STAL ZBROJENIOWA : A-IIIN; B500SP
KLASA EKSPOZYCJI: XC1
OTULENIA : 20mm

Matej & Matej
SPÓŁKA CYWILNA
22-600 Tomaszów Lubelski; ul. Lwowska 17
tel. +48 84 664 42 24; fax: +48 84 664 75 03
e-mail: biuro@matej.pl; www.matej.pl

OBIEKT	TERMOMODERNIZACJA BUDYNKU UŻYTECZNOŚCI PUBLICZNEJ WRAZ Z ADAPTACJĄ POMIESZCZEŃ NA GMINNE CENTRUM KULTURY		ZLECENIE NR: 33/11/2022/BI
INWESTOR	GMINA MIĄCZYN MIĄCZYN 107, 22-455 MIĄCZYN		DATA PROJ : 05.11.2022 DATA WYDRUKU : 05.11.2022
ADRES BUDOWY	MIĄCZYN 164, 22-455 MIĄCZYN, DZIAŁKA NR: 215/8 JEDNOSTKA EWIDENCYJNA: 062006_2 MIĄCZYN; OBRĘB: 0011 MIĄCZYN		
FAZA OPRAC.	PROJEKT TECHNICZNY		SKALA : 1:25
TREŚĆ RYSUNKU	KLATKA SCHODOWA BIEG BG.3		BRANŻA : KONSTRUKCJA
PROJEKTANT	MGR INŻ. T. MATEJ	Upr. budowlane do projektowania bez ograniczeń w specjalności konstrukcyjno-budowlanej MAZ/0374/PWEKb/16, w specjalności architektonicznej MA/016/20	NR RYS.
SPRAWDZAJĄCY	MGR INŻ. B. MATEJ	Upr. budowlane do projektowania w specjalności konstrukcyjno-budowlanej bez ograniczeń, w specjalności architektonicznej ograniczone LUN-I-8387/17/06	K 23

KLATKA SCHODOWA BIEG BG.4
skala 1:25

BIEG BG.4
Wykonać 1 szt.

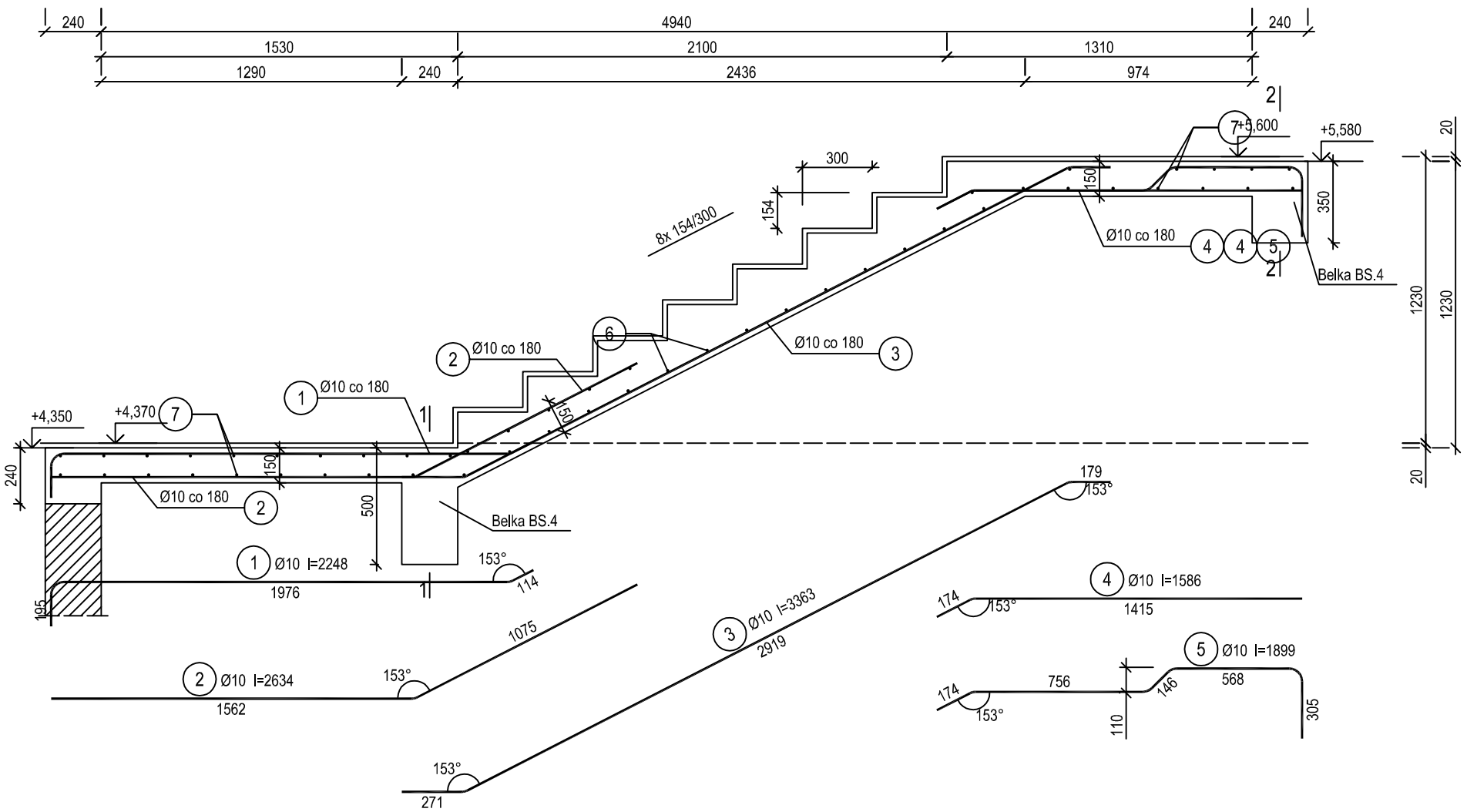

Wykaz zbrojenia

Nr pręta	Średnica [mm]	Długość [mm]	Liczba [szt.]	Długość całkowita [m] RB500W Ø8	Długość całkowita [m] RB500W Ø10
BIEG BG.4					
1	10	2248	9		20,23
2	10	2634	9		23,71
3	10	3363	9		30,27
4	10	1586	6		9,52
5	10	1899	3		5,70
6	8	1540	19	29,26	
7	8	5080	32	162,56	
Długość całkowita wg średnic			[m]	191,9	89,5
Masa 1mb pręta			[kg/mb]	0,395	0,617
Masa prętów wg średnic			[kg]	75,8	55,2
Masa prętów wg gatunków stali			[kg]	131,0	
Masa całkowita			[kg]	131	

UWAGA: Długość pręta jest długością obliczoną na podstawie wymiarów w osi pręta (metoda B wg PN-EN ISO 3766:2006)

BETON : C25/30 (B30)
STAL ZBROJENIOWA : A-IIIN; B500SP
KLASA EKSPOZYCJI: XC1
OTULENIA : 20mm

Matej & Matej
SPÓŁKA CYWILNA
22–600 Tomaszów Lubelski; ul. Lwowska 17
tel. +48 84 664 42 24; fax: +48 84 664 75 03
e-mail: bi@matej.pl; www.matej.pl

OBIEKT	TERMOMODERNIZACJA BUDYNKU UŻYTECZNOŚCI PUBLICZNEJ WRAZ Z ADAPTACJĄ POMIESZCZEŃ NA GMINNE CENTRUM KULTURY		ZLECENIE NR: 33/11/2022/BI
INWESTOR	GMINA MIĄCZYN MIĄCZYN 107, 22–455 MIĄCZYN		DATA PROJ : 05.11.2022 DATA WYDRUKU : 05.11.2022
ADRES BUDOWY	MIĄCZYN 164, 22–455 MIĄCZYN, DZIAŁKA NR: 215/8 JEDNOSTKA EWIDENCYJNA: 062006_2 MIĄCZYN; OBRĘB: 0011 MIĄCZYN		
FAZA OPRAC.	PROJEKT TECHNICZNY		SKALA : 1:25
TREŚĆ RYSUNKU	KLATKA SCHODOWA BIEG BG.4		BRANŻA : KONSTRUKCJA
PROJEKTANT	MGR INŻ. T. MATEJ	Upr. budowlane do projektowania bez ograniczeń w specjalności konstrukcyjno–budowlanej MAZ/0374/PWBKb/16, w specjalności architektonicznej MA/016/20	NR RYS.
SPRAWDZAJĄCY	MGR INŻ. B. MATEJ	Upr. budowlane do projektowania w specjalności konstrukcyjno–budowlanej bez ograniczeń, w specjalności architektonicznej ograniczone UAN-I-6387/17/86	K 24

KLATKA SCHODOWA BIEG BG.5
skala 1:25

BIEG BG.5
Wykonać 1 szt.

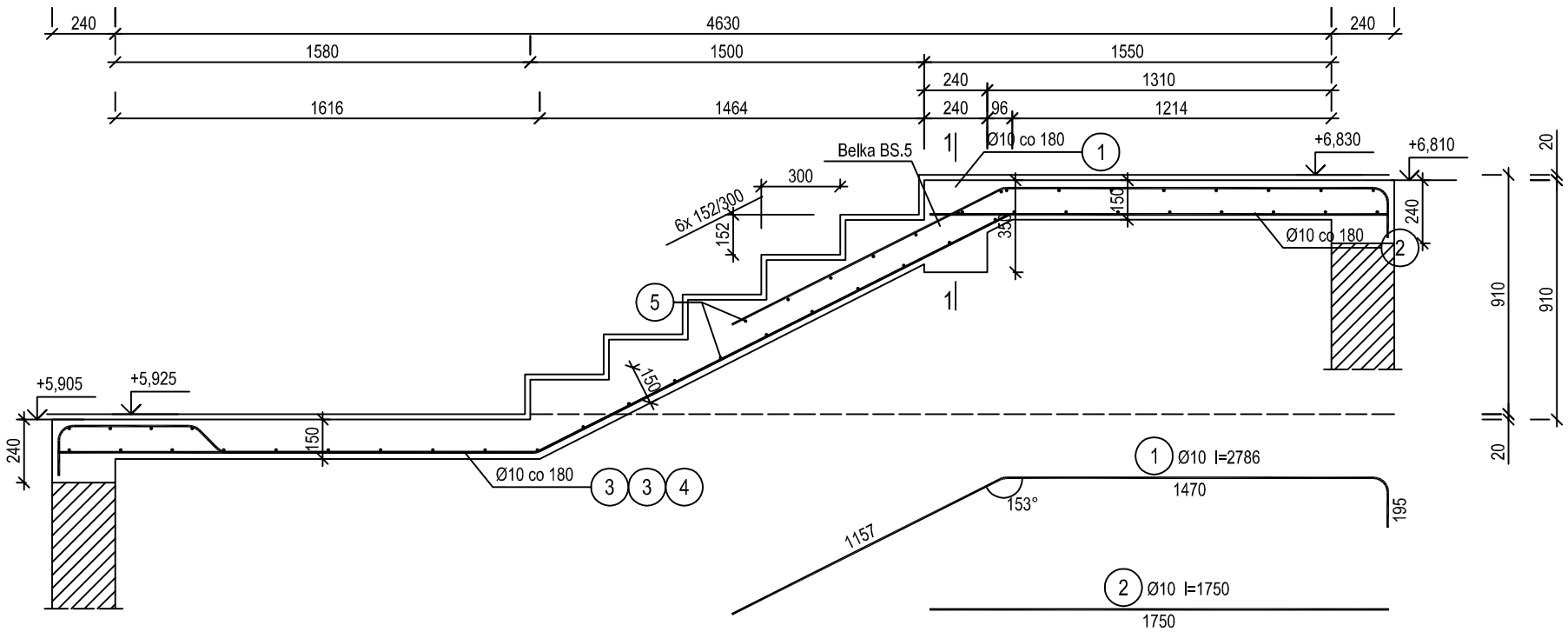

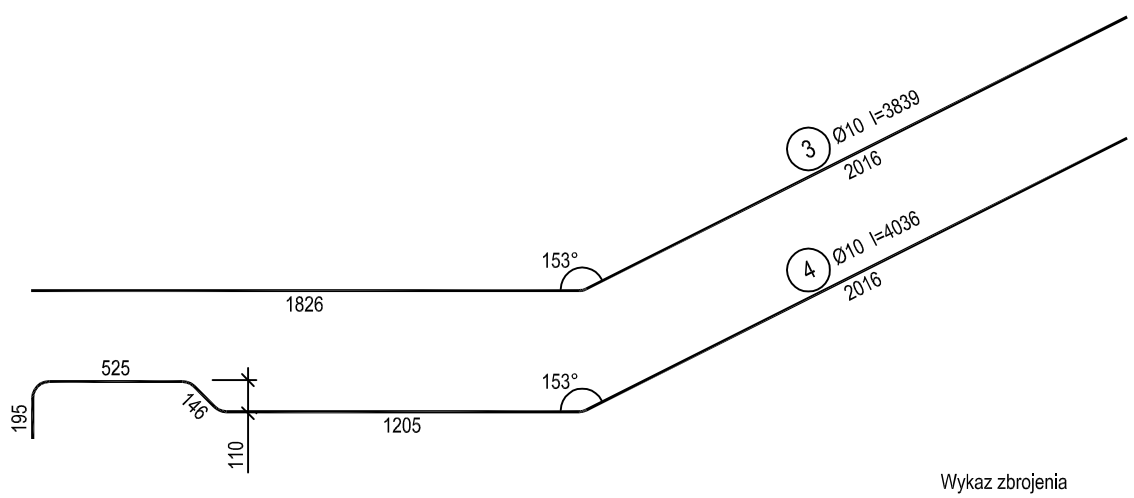

Wykaz zbrojenia

Nr pręta	Średnica [mm]	Długość [mm]	Liczba [szt.]	Długość całkowita [m] RB500W Ø8	Długość całkowita [m] RB500W Ø10
BIEG BG.5					
1	10	2786	8		22,29
2	10	1750	8		14,00
3	10	3839	6		23,03
4	10	4036	2		8,07
5	8	1390	48	66,72	
Długość całkowita wg średnic			[m]	66,8	67,4
Masa 1mb pręta			[kg/mb]	0,395	0,617
Masa prętów wg średnic			[kg]	26,4	41,6
Masa prętów wg gatunków stali			[kg]	68,0	
Masa całkowita			[kg]	68	

UWAGA: Długość pręta jest długością obliczoną na podstawie wymiarów w osi pręta (metoda B wg PN-EN ISO 3766:2006)

BETON : C25/30 (B30)
STAL ZBROJENIOWA : A-IIIN; B500SP
KLASA EKSPOZYCJI: XC1
OTULENIA : 20mm

Matej & Matej
SPÓŁKA CYWILNA
22–600 Tomaszów Lubelski; ul. Lwowska 17
tel. +48 84 664 42 24; fax: +48 84 664 75 03
e-mail: bi@matej.pl; www.matej.pl

OBIEKT	TERMOMODERNIZACJA BUDYNKU UŻYTECZNOŚCI PUBLICZNEJ WRAZ Z ADAPTACJĄ POMIESZCZEŃ NA GMINNE CENTRUM KULTURY		ZLECENIE NR: 33/11/2022/BI
INWESTOR	GMINA MIĄCZYN MIĄCZYN 107, 22–455 MIĄCZYN		DATA PROJ : 05.11.2022 DATA WYDRUKU : 05.11.2022
ADRES BUDOWY	MIĄCZYN 164, 22–455 MIĄCZYN, DZIAŁKA NR: 215/8 JEDNOSTKA EWIDENCYJNA: 062006_2 MIĄCZYN; OBRĘB: 0011 MIĄCZYN		
FAZA OPRAC.	PROJEKT TECHNICZNY		SKALA : 1:25
TREŚĆ RYSUNKU	KLATKA SCHODOWA BIEG BG.5		BRANŻA : KONSTRUKCJA
PROJEKTANT	MGR INŻ. T. MATEJ	Upr. budowlane do projektowania bez ograniczeń w specjalności konstrukcyjno–budowlanej MAZ/0374/PWOKr/16, w specjalności architektonicznej MA/016/20	NR RYS.
SPRAWDZAJĄCY	MGR INŻ. B. MATEJ	Upr. budowlane do projektowania w specjalności konstrukcyjno–budowlanej bez ograniczeń, w specjalności architektonicznej ograniczone UAN–II–8387/17/86	K 25

KLATKA SCHODOWA:
BELKI SPOCZNIKOWE BS.1 - BS.3
skala 1:25

BELKA BS.1

Wykonać 1 szt.

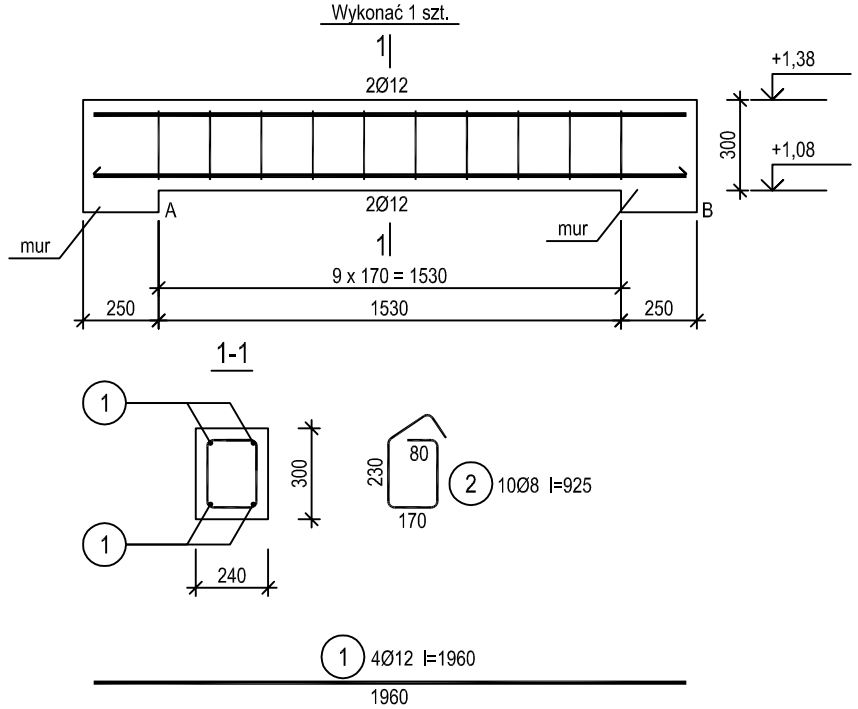

Wykaz zbrojenia

Nr pręta	Średnica [mm]	Długość [mm]	Liczba [szt.] prętów w 1 elemencie	elementów	całkowita prętów	Długość całkowita [m] RB500W Ø8	Ø12
BELKA BS.1 - wykonać 1 szt.							
1	12	1960	4	1	4		7,84
2	8	925	10	1	10	9,25	
Długość całkowita wg średnic [m]						9,3	7,9
Masa 1mb pręta [kg/mb]						0,395	0,888
Masa prętów wg średnic [kg]						3,7	7,0
Masa prętów wg gatunków stali [kg]						10,7	
Masa całkowita [kg]						11	

UWAGA: Długość pręta jest długością obliczoną na podstawie wymiarów w osi pręta
(metoda B wg PN-EN ISO 3766:2006)

BELKA BS.3

Wykonać 1 szt.

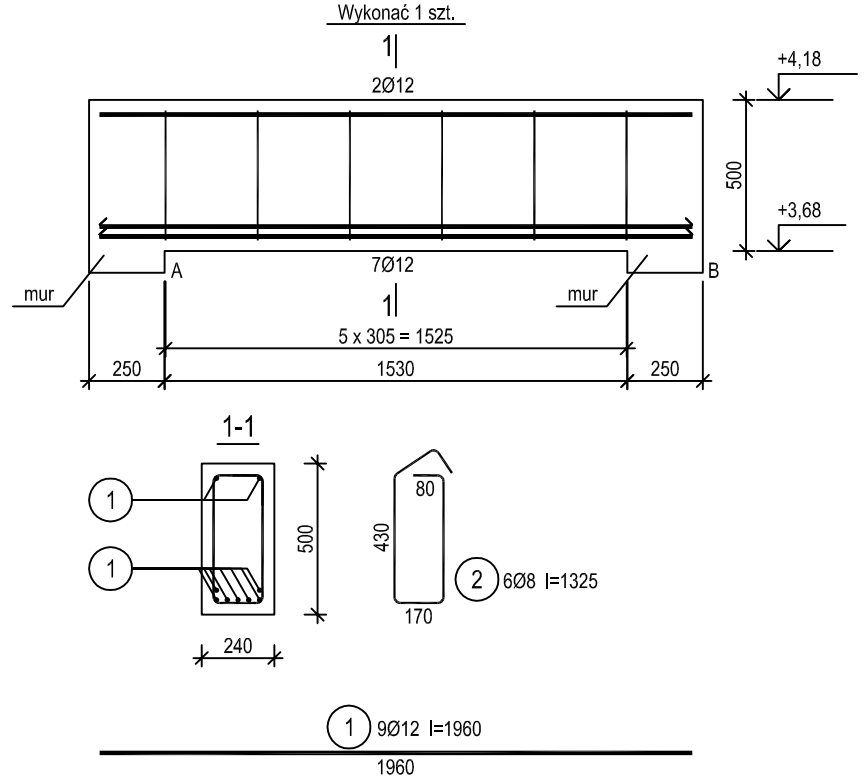

Wykaz zbrojenia

Nr pręta	Średnica [mm]	Długość [mm]	Liczba [szt.] prętów w 1 elemencie	elementów	całkowita prętów	Długość całkowita [m] RB500W Ø8	Ø12
BELKA BS.3 - wykonać 1 szt.							
1	12	1960	9	1	9		17,64
2	8	1325	6	1	6	7,95	
Długość całkowita wg średnic [m]						8,0	17,7
Masa 1mb pręta [kg/mb]						0,395	0,888
Masa prętów wg średnic [kg]						3,2	15,7
Masa prętów wg gatunków stali [kg]						18,9	
Masa całkowita [kg]						19	

UWAGA: Długość pręta jest długością obliczoną na podstawie wymiarów w osi pręta
(metoda B wg PN-EN ISO 3766:2006)

BELKA BS.2

Wykonać 1 szt.

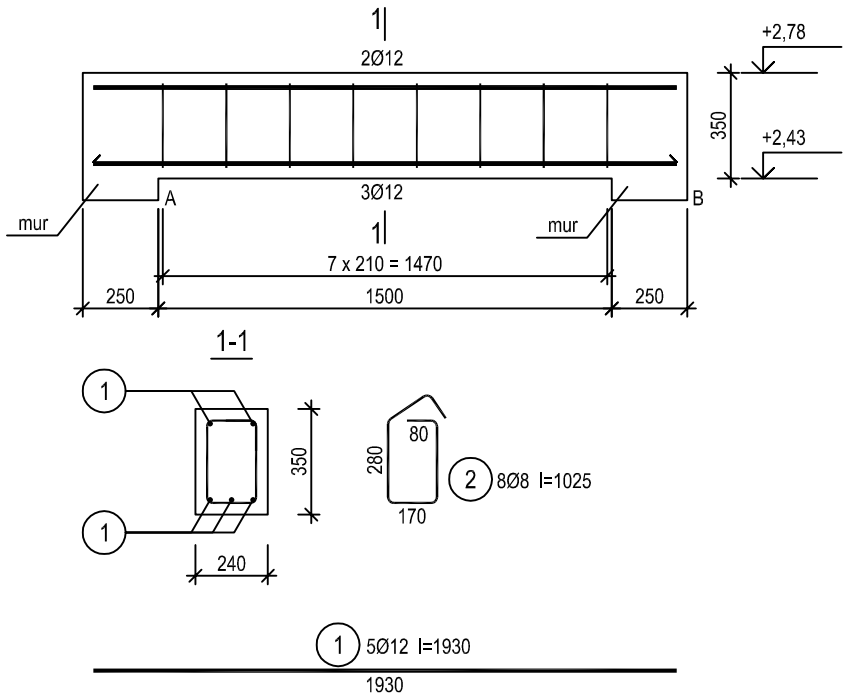

Wykaz zbrojenia

Nr pręta	Średnica [mm]	Długość [mm]	Liczba [szt.] prętów w 1 elemencie	elementów	całkowita prętów	Długość całkowita [m] RB500W Ø8	Ø12
BELKA BS.2 - wykonać 1 szt.							
1	12	1930	5	1	5		9,65
2	8	1025	8	1	8	8,20	
Długość całkowita wg średnic [m]						8,1	9,7
Masa 1mb pręta [kg/mb]						0,395	0,888
Masa prętów wg średnic [kg]						3,2	8,6
Masa prętów wg gatunków stali [kg]						11,8	
Masa całkowita [kg]						12	

UWAGA: Długość pręta jest długością obliczoną na podstawie wymiarów w osi pręta
(metoda B wg PN-EN ISO 3766:2006)

BETON : C25/30 (B30)
STAL ZBROJENIOWA : A-IIIN; B500SP
KLASA EKSPOZYCJI: XC1
OTULENIA : 30mm

Matej & Matej
SPÓŁKA CYWILNA
22–600 Tomaszów Lubelski; ul. Lwowska 17
tel. +48 84 664 42 24; fax: +48 84 664 75 03
e-mail: bi@matej.pl; www.matej.pl

OBIEKT	TERMOMODERNIZACJA BUDYNKU UŻYTECZNOŚCI PUBLICZNEJ WRAZ Z ADAPTACJĄ POMIESZCZEŃ NA GMINNE CENTRUM KULTURY		ZLECENIE NR: 33/11/2022/BI
INWESTOR	GMINA MIĄCZYN MIĄCZYN 107, 22–455 MIĄCZYN		DATA PROJ : 05.11.2022 DATA WYDRUKU : 05.11.2022
ADRES BUDOWY	MIĄCZYN 164, 22–455 MIĄCZYN, DZIAŁKA NR: 215/8 JEDNOSTKA EWIDENCYJNA: 062006_2 MIĄCZYN; OBRĘB: 0011 MIĄCZYN		
FAZA OPRAC.	PROJEKT TECHNICZNY		SKALA : 1:25
TREŚĆ RYSUNKU	KLATKA SCHODOWA BELKI SPOCZNIKOWE BS.1–BS.3		BRANŻA : KONSTRUKCJA
PROJEKTANT	MGR INŻ. T. MATEJ	Upr. budowlane do projektowania bez ograniczeń w specjalności konstrukcyjno–budowlanej MAZ/0374/PWBKb/16, w specjalności architektonicznej MA/016/20	NR RYS.
SPRAWDZAJĄCY	MGR INŻ. B. MATEJ	Upr. budowlane do projektowania w specjalności konstrukcyjno–budowlanej bez ograniczeń, w specjalności architektonicznej ograniczone UAN–I–6387/17/86	K 26

KLATKA SCHODOWA:
BELKI SPOCZNIKOWE BS.4 - BS.5
skala 1:25

BELKA BS.5

Wykonać 1 szt.

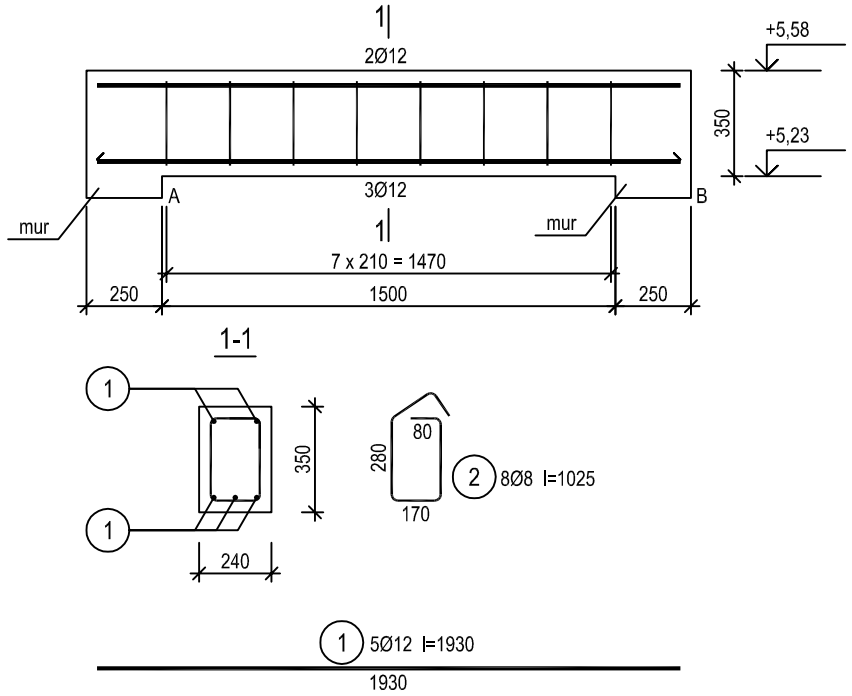

Wykaz zbrojenia

Nr pręta	Średnica [mm]	Długość [mm]	Liczba [szt.] prętów w 1 elemencie	elementów	całkowita prętów	Długość całkowita [m] RB500W Ø8	Ø12
BELKA BS.4 - wykonać 1 szt.							
1	12	1930	5	1	5		9,65
2	8	1025	8	1	8	8,20	
Długość całkowita wg średnic					[m]	8,1	9,7
Masa 1mb pręta					[kg/mb]	0,395	0,888
Masa prętów wg średnic					[kg]	3,2	8,6
Masa prętów wg gatunków stali					[kg]	11,8	
Masa całkowita					[kg]	12	

UWAGA: Długość pręta jest długością obliczoną na podstawie wymiarów w osi pręta
(metoda B wg PN-EN ISO 3766:2006)

BELKA BS.4

Wykonać 1 szt.

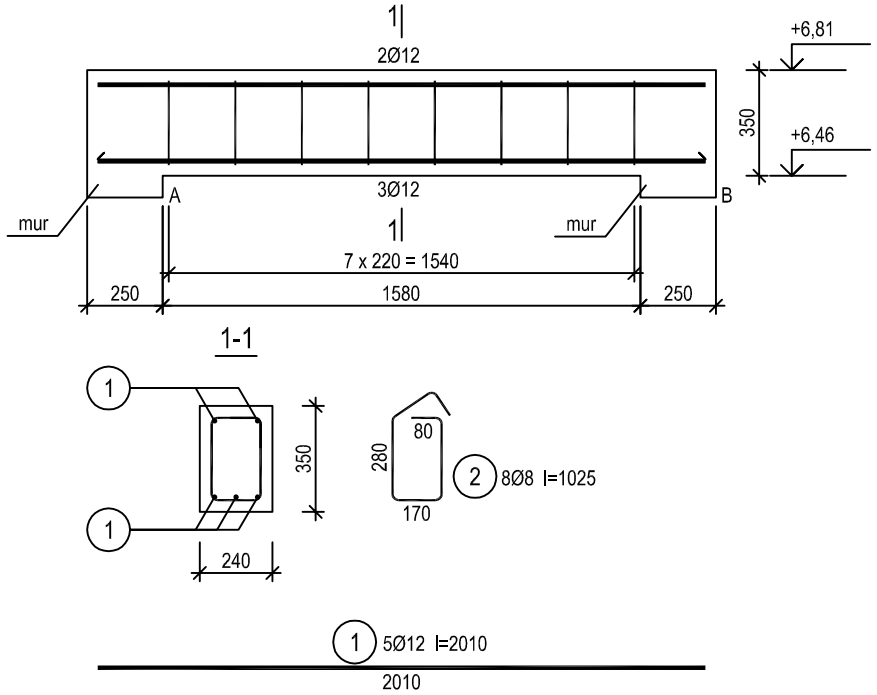

Wykaz zbrojenia

Nr pręta	Średnica [mm]	Długość [mm]	Liczba [szt.] prętów w 1 elemencie	elementów	całkowita prętów	Długość całkowita [m] RB500W Ø8	Ø12
BELKA BS.5 - wykonać 1 szt.							
1	12	2010	5	1	5		10,05
2	8	1025	8	1	8	8,20	
Długość całkowita wg średnic					[m]	8,1	10,1
Masa 1mb pręta					[kg/mb]	0,395	0,888
Masa prętów wg średnic					[kg]	3,2	9,0
Masa prętów wg gatunków stali					[kg]	12,2	
Masa całkowita					[kg]	13	

UWAGA: Długość pręta jest długością obliczoną na podstawie wymiarów w osi pręta
(metoda B wg PN-EN ISO 3766:2006)

BETON : C25/30 (B30)
STAL ZBROJENIOWA : A-IIIN; B500SP
KLASA EKSPOZYCJI: XC1
OTULENIA : 30mm

Matej &Matej
SPÓŁKA CYWILNA
22-600 Tomaszów Lubelski; ul. Lwowska 17
tel. +48 84 664 42 24; fax: +48 84 664 75 03
e-mail: bi@matej.pl; www.matej.pl

OBIEKT	TERMOMODERNIZACJA BUDYNKU UŻYTECZNOŚCI PUBLICZNEJ WRAZ Z ADAPTACJĄ POMIESZCZEŃ NA GMINNE CENTRUM KULTURY		ZLECENIE NR: 33/11/2022/BI
INWESTOR	GMINA MIĄCZYN MIĄCZYN 107, 22-455 MIĄCZYN		DATA PROJ : 05.11.2022 DATA WYDRUKU : 05.11.2022
ADRES BUDOWY	MIĄCZYN 164, 22-455 MIĄCZYN, DZIAŁKA NR: 215/8 JEDNOSTKA EWIDENCYJNA: 062006_2 MIĄCZYN; OBRĘB: 0011 MIĄCZYN		
FAZA OPRAC.	PROJEKT TECHNICZNY		SKALA : 1:25
TREŚĆ RYSUNKU	KLATKA SCHODOWA BELKI SPOCZNIKOWE BS.4-BS.5		BRANŻA : KONSTRUKCJA
PROJEKTANT	MGR INŻ. T. MATEJ	Upr. budowlane do projektowania bez ograniczeń w specjalności konstrukcyjno-budowlanej MAZ/0374/PWOKr/16, w specjalności architektonicznej MA/016/20	NR RYS.
SPRAWDZAJĄCY	MGR INŻ. B. MATEJ	Upr. budowlane do projektowania w specjalności konstrukcyjno-budowlanej bez ograniczeń, w specjalności architektonicznej ograniczone UAN-II-8387/17/86	K 27

PŁYTY ŻELBETOWE:
PŁ.1 - PŁ.4
skala 1:25

PŁYTA ŻELBETOWA PŁ.1
h=15cm / L=2.03mb

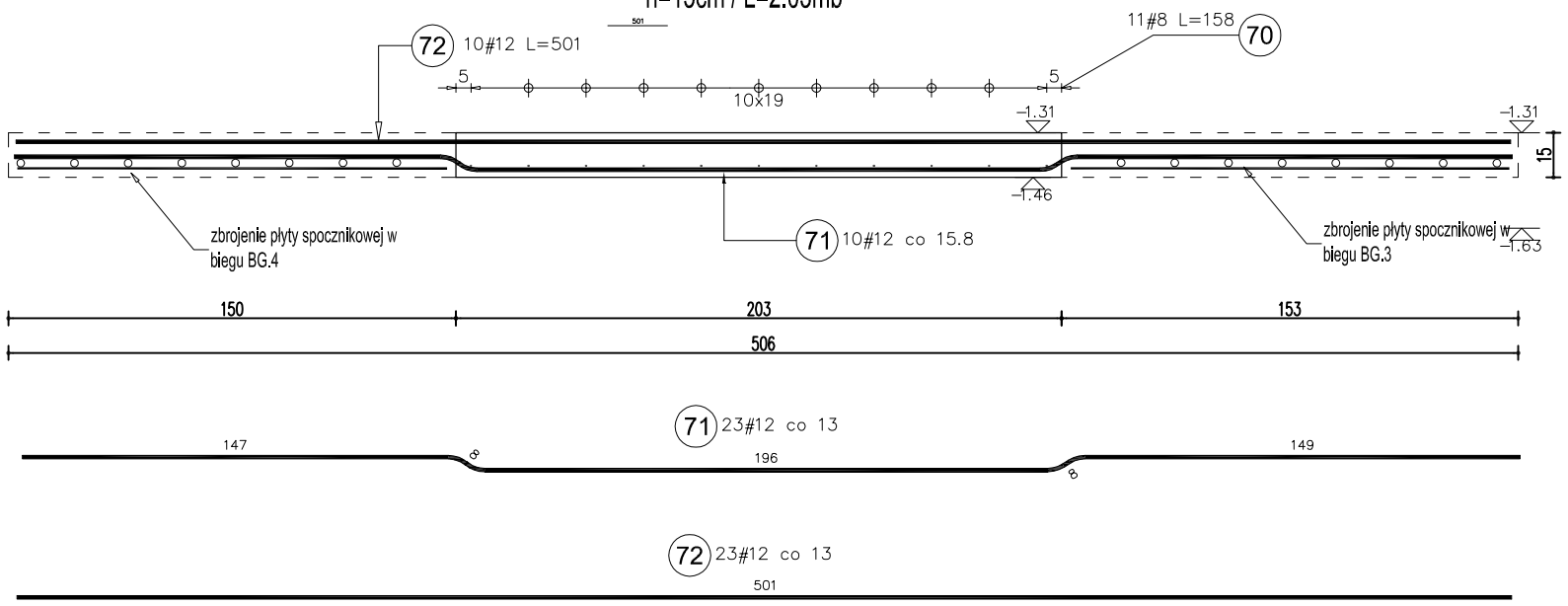

PŁYTA ŻELBETOWA PŁ.2
pomiędzy spocznikiem biegu BG.3 i BG.4
h=15cm / L=1.75mb

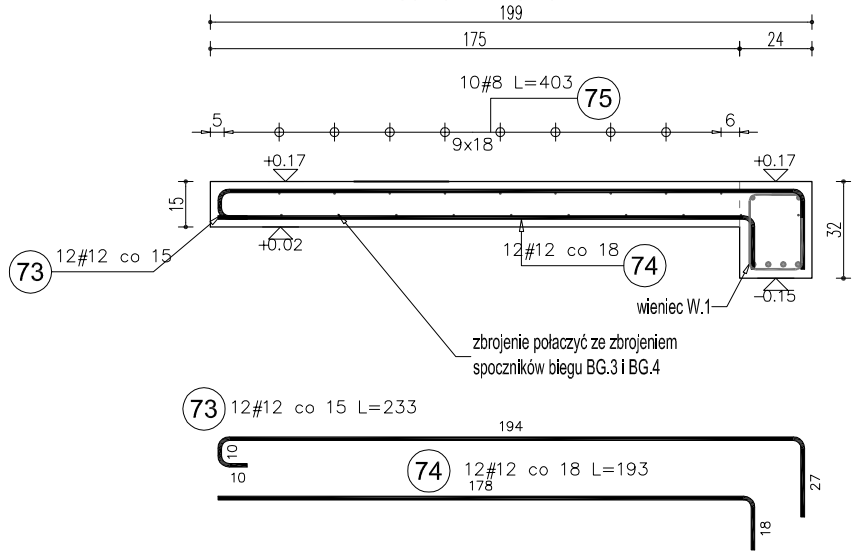

PŁYTA ŻELBETOWA PŁ.3
pomiędzy spocznikiem biegu BG.3 i BG.4
h=15cm / L=3.56mb

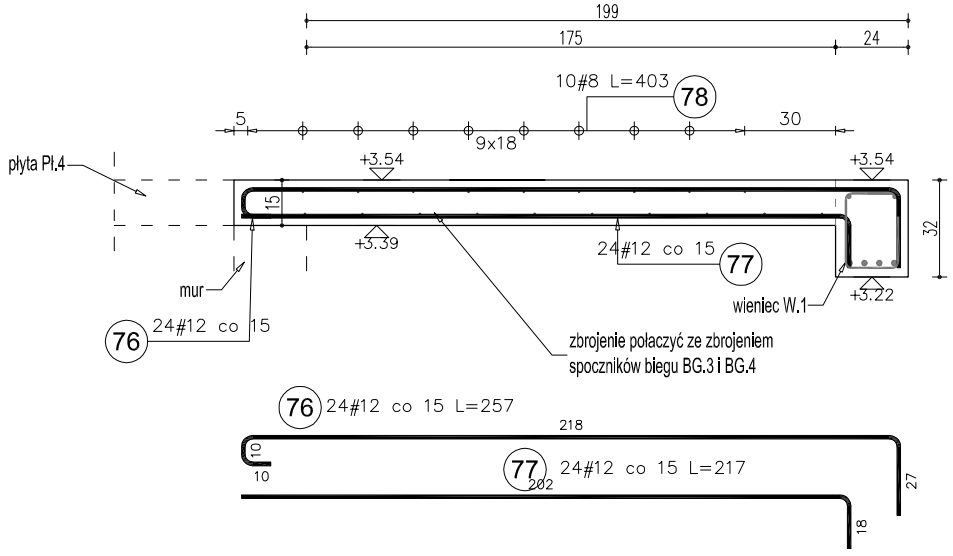

PŁYTA ŻELBETOWA PŁ.4
pomiędzy spocznikiem biegu BG.3 i BG.4
h=15cm / L=3.56mb

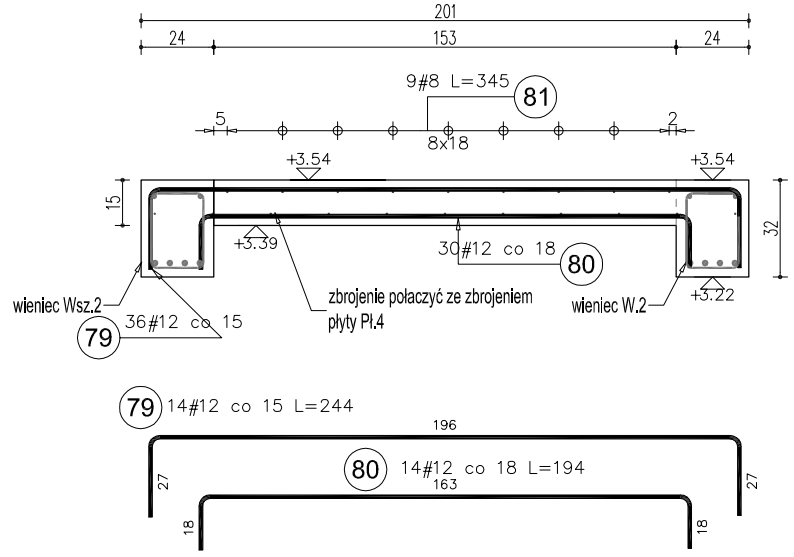

Poz.	Schemat (cm)	Stal # A-IIIN	Długość (cm)	Liczba w elemencie	Liczba elementów	Liczba ogółem	Długość łączna (m) A-IIIN # 8	Długość łączna (m) A-IIIN # 12
70	158	8	158	11	1	11	17,38	
71	147 8 196 8 149	12	505	10	1	10		50,50
72	501	12	501	10	1	10		50,10
73	15 27 10 194	12	233	12	1	12		27,96
74	178 18	12	193	12	1	12		23,16
75	403	8	403	10	1	10	40,30	
76	15 27 10 218	12	257	24	1	24		61,68
77	202 18	12	217	24	1	24		52,08
78	403	8	403	10	1	10	40,30	
79	27 27 196	12	244	36	1	36		87,84
80	18 163	12	194	30	1	30		58,20
81	345	8	345	9	1	9	31,05	
Długość wg średnic (m)							129,03	411,52
Masa 1 m pręta (kg/m)							0,40	0,89
Masa łączna wg średnic (kg)							50,97	365,43
Masa łączna wg gatunku stali (kg)							416,40	
Ogółem (kg)							416,40	

UWAGI !!!

1. W KAŻDYM PRZEKROJU ZAPEWNIĆ CIĄGŁOŚĆ ZBROJENIA.
2. PODSTAWOWA DŁUGOŚĆ ZAKŁADÓW PRĘTÓW DLA BETONU B30 (C25/30) :
   - #8 --> 35cm
   - #10 --> 40cm
   - #12 --> 50cm
   - #16 --> 65cm
   - #20 --> 80cm
3. PŁYTY PŁ.3, PŁ.4 WYKONAĆ JAKO PŁYTY JEDNOKIERUNKOWO ZBROJONE . NAROŻA PŁYT NALEŻY DOZBROIĆ GÓRĄ I DOŁEM WG RYSUNKÓW SZCZEGÓŁOWYCH I OPISU.
4. PRZY DOZBRAJANIU NAROŻY PŁYT ŻELBETOWYCH NALEŻY ODGIĄĆ NA BUDOWIE PRĘTY GŁÓWNE I PRĘTY ROZDZIELCZE W CELU ZAPEWNIENIA MINIMALNEGO OTULENIA ZBROJENIA.
5. OTWOROWANIA W PŁYTACH ŻELBETOWYCH POD WPUSTY DESZCZOWE WG RZUTÓW KONSTRUKCYJNYCH.

BETON : C25/30 (B30)
STAL ZBROJENIOWA : A-IIIN; B500SP
KLASA EKSPOZYCJI: XC1
OTULENIA : 30mm

Matej & Matej
SPÓŁKA CYWILNA
22-600 Tomaszów Lubelski; ul. Lwowska 17
tel. +48 84 664 42 24; fax: +48 84 664 75 03
e-mail: bi@matej.pl; www.matej.pl

OBIEKT	TERMOMODERNIZACJA BUDYNKU UŻYTECZNOŚCI PUBLICZNEJ WRAZ Z ADAPTACJĄ POMIESZCZEŃ NA GMINNE CENTRUM KULTURY		ZLECENIE NR: 33/11/2022/BI
INWESTOR	GMINA MIĄCZYN MIĄCZYN 107, 22-455 MIĄCZYN		DATA PROJ : 05.11.2022 DATA WYDRUKU : 05.11.2022
ADRES BUDOWY	MIĄCZYN 164, 22-455 MIĄCZYN, DZIAŁKA NR: 215/8 JEDNOSTKA EWIDENCYJNA: 062006_2 MIĄCZYN; OBRĘB: 0011 MIĄCZYN		
FAZA OPRAC.	PROJEKT TECHNICZNY		SKALA : 1:25
TREŚĆ RYSUNKU	Płyty żelbetowe Pł.1-Pł.4		BRANŻA : KONSTRUKCJA
PROJEKTANT	MGR INŻ. T. MATEJ	Upr. budowlane do projektowania bez ograniczeń w specjalności konstrukcyjno-budowlanej MAZ/0374/PBKb/16, w specjalności architektonicznej MA/016/20	NR RYS.
SPRAWDZAJĄCY	MGR INŻ. B. MATEJ	Upr. budowlane do projektowania w specjalności konstrukcyjno-budowlanej bez ograniczeń, w specjalności architektonicznej ograniczone UAN-I-6387/17/86	K 28

PLAN SYTUACYJNY UTWARDZEŃ

INWESTOR: GMINA MIĄCZYN
MIĄCZYN 107
22-455 MIĄCZYN

ZADANIE: TERMOMODERNIZACJA BUDYNKU UŻYTECZNOŚCI PUBLICZNEJ WRAZ Z ADAPTACJĄ POMIESZCZEŃ NA GMINNE CENTRUM KULTURY

OBIEKT: BUDYNEK UŻYTECZNOŚCI PUBLICZNEJ
- TERMOMODERNIZACJA BUDYNKU
- ADAPTACJ CZĘŚCI POMIESZCZEŃ NA GMINNE CENTRUM KULTURY,
- REMONT I PRZEBUDOWA WEWNĘTRZNYCH INSTALACJI (wod. - kan., co, elektryczne, wentylacji)
- INSTALACJA FOTOWOLTAICZNA
- DOBUDOWA KLATKI SCHODOWEJ Z PLATFORMĄ DLA OSÓB NIEPEŁNOSPRAWNYCH
UTWARDZENIA - remont ciągów pieszych, placów postojowych,opasek

ADRES BUDOWY: MIĄCZYN; 22-455 MIĄCZYN
DZIAŁKA NR: 215/8
JEDNOSTKA EWIDENCYJNA: 062006_21 MIĄCZYN
OBRĘB: 0011 MIĄCZYN
ID DZIAŁKI: 062006_2.0011.215/8

SKALA : 1:500
GRANICE OPRACOWANIA: ABCDEA
POWIERZCHNIA OPRACOWANIA: 2124 m2

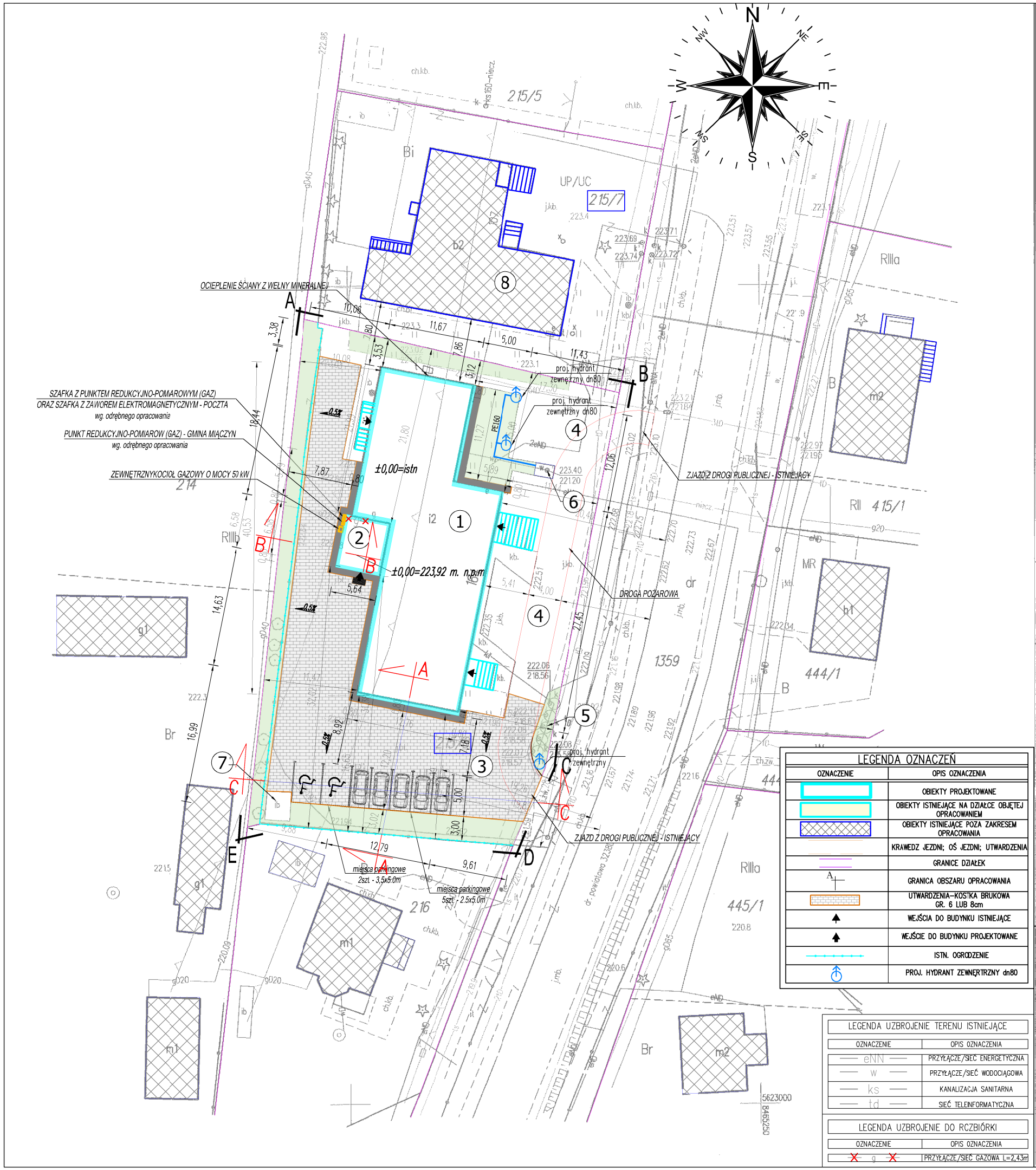

LEGENDA:				
WYKAZ OBIEKTÓW PROJEKTOWANYCH - OBJĘTYCH OPRACOWANIEM				
LP.	WYSZCZEGÓLNIENIE	POW. ZABUD. [m²]	POW. UŻYTK. [m²]	KUBATURA /OBJĘTOŚĆ [m³]
1	BUDYNEK UŻYTECZNOŚCI PUBLICZNEJ	527,9	1270,60	5440,00
2	KLATKA SCHODOWA Z PLATFORMĄ DLA NIEPEŁNOSPORAWNYCH	37,50	82,70	424,40
WYKAZ OBIEKTÓW PROJEKTOWANYCH - UTWARDZEŃ				
3	UTWARDZENIA – kostka brukowa gr. 8cm – PLACE POSTOJOWE I DROGI MANEWROWE	725,84	–	–
WYKAZ OBIEKTÓW ISTNIEJĄCYCH - UTWARDZEŃ				
4	UTWARDZENIA – kostka brukowa – PLACE POSTOJOWE I DROGI MANEWROWE	467,51	–	–
WYKAZ OBIEKTÓW ISTNIEJĄCYCH				
5	ZBIORNIKI ŚCIEKÓW	–	–	–
6	UJĘCIE WODY	–	–	–
7	POMIESZCZENIE NA ODPADY	–	–	–
8	BUDYNEK URZĘDU GMINY	–	–	–

LEGENDA OZNACZEŃ	
OZNACZENIE	OPIS OZNACZENIA
	OBIEKTY PROJEKTOWANE
	OBIEKTY ISTNIEJĄCE NA DZIAŁCE OBJĘTEJ OPRACOWANIEM
	OBIEKTY ISTNIEJĄCE POZA ZAKRESEM OPRACOWANIA
	KRAWĘDŹ JEZDNI; OŚ JEZDNI; UTWARDZENIA
	GRANICE DZIAŁEK
A	GRANICA OBSZARU OPRACOWANIA
	UTWARDZENIA–KOSTKA BRUKOWA GR. 6 LUB 8cm
	WEJŚCIA DO BUDYNKU ISTNIEJĄCE
	WEJŚCIE DO BUDYNKU PROJEKTOWANE
	ISTN. OGRODZENIE
	PROJ. HYDRANT ZEWNĘRTRZNY dn80

LEGENDA UZBROJENIE TERENU ISTNIEJĄCE	
OZNACZENIE	OPIS OZNACZENIA
eNN	PRZYŁĄCZE/SIEĆ ENERGETYCZNA
w	PRZYŁĄCZE/SIEĆ WODOCIĄGOWA
ks	KANALIZACJA SANITARNA
td	SIEĆ TELENFORMATYCZNA

LEGENDA UZBROJENIE DO RCZBIÓRKI	
OZNACZENIE	OPIS OZNACZENIA
g	PRZYŁĄCZE/SIEĆ GAZOWA L=2,43m

SPÓŁKA CYWILNA
22-600 Tomaszów Lubelski; ul. Lwowska 17
tel. +48 84 664 42 24; fax: +48 84 664 75 03
e-mail: bi@matej.pl; www.matej.pl NIP 9211140 843

INWESTOR	GMINA MIĄCZYN MIĄCZYN 107; 22-455 MIĄCZYN		ZLECENIE : 10/2022/BI
OBIEKT	BUDYNEK URZYTECZNOŚCI PUBLICZNEJ		DATA : 02.06.2022
ADRES BUDOWY	MIĄCZYN 22-455 MIĄCZYN DZIAŁKA NR: 215/8 OBRĘB: 0011 MIĄCZYN Id działki: 062006_2.0011.215/8		NR RYS. Ut1
FAZA OPRAC.	PROJEKT TECHNICZNY		SKALA : 1:500
TREŚĆ RYSUNKU	PLAN SYTUACYJNY UTWARDZEŃ		BRANŻA : ARCHITEKTURA
PROJEKTANT	MGR INŻ. ARCH. T. MATEJ	Uprawnienia budowlane do projektowania bez ograniczeń w specjalności architektonicznej MA/016/20, oraz konstrukcyjno – budowlanej MAZ/0374/POOB/16	
SPRAWDZAJĄCY	MGR INŻ. ARCH. F. ŁASOCHA	Uprawnienia budowlane do projektowania bez ograniczeń w specjalności architektonicznej 52/98/Za	

PRZEKRÓJ A-A
/PRZEKRÓJ POPRZECZNY
UTWARDZEŃ PARKINGU/
SKALA 1:50

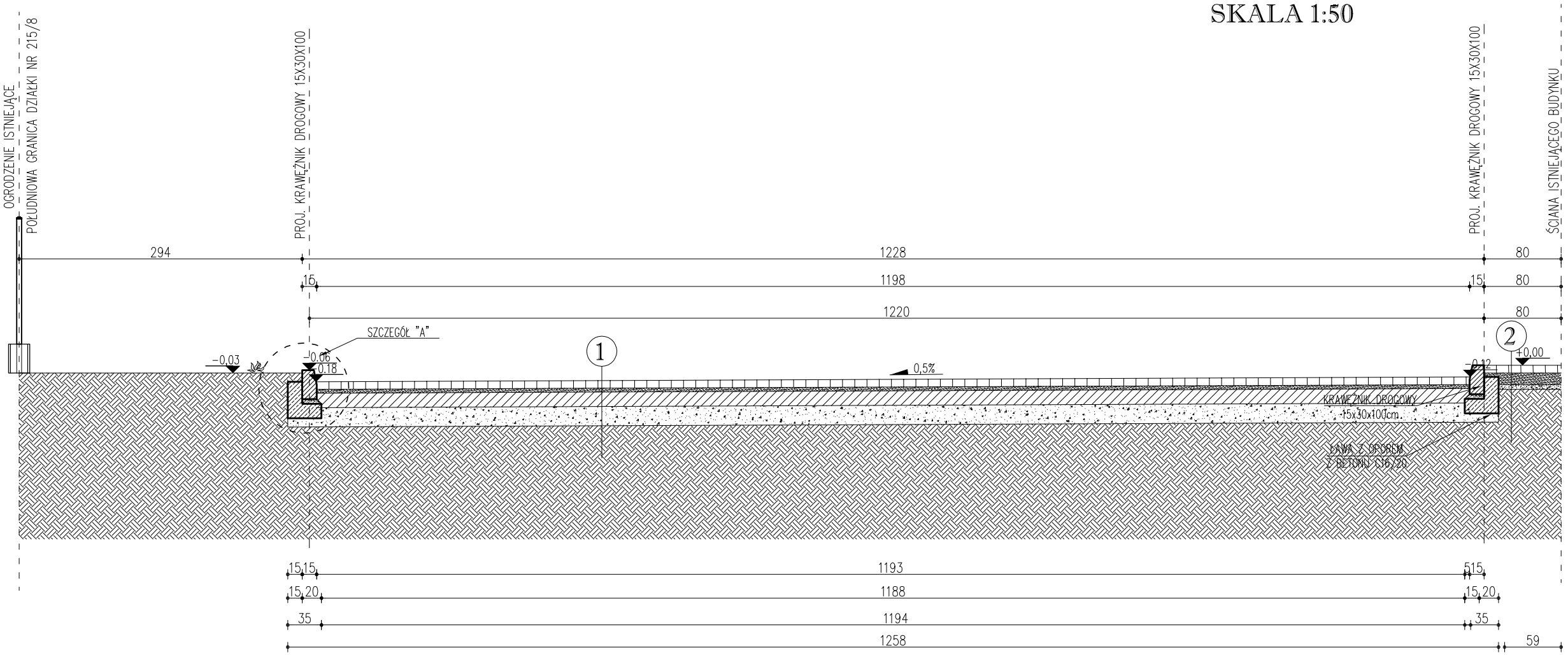

1

KOSTKA BRUKOWA WIBROPRASOWANA	– 8 cm
PODSYPKA CEMENTOWO – PIASKOWA 1:4	– 4 cm
PODŁOŻE Z PIASKU STAB. CEMENTEM Rm=2,5MPa	– 10–15 cm
WARSTWA ODSĄCZAJĄCA Z PIASKU WIELOFRAKCYJNEGO STABILIZOWANEGO MECHANICZNIE Is=>0.98	– 20 cm
GRUNT RODZIMY	

2

KOSTKA BRUKOWA WIBROPRASOWANA	– 6 cm
PODŁOŻE Z PIASKU STAB. CEMENTEM Rm=2,5MPa	– 12 cm
WARSTWA ODSĄCZAJĄCA Z PIASKU WIELOFRAKCYJNEGO STABILIZOWANEGO MECHANICZNIE Is=>0.98	– 5 cm
GRUNT RODZIMY	

Matej& Matej
SPÓŁKA CYWILNA
22-600 Tomaszów Lubelski; ul. Lwowska 17
tel. +48 84 664 42 24; fax: +48 84 664 75 03
e-mail: bi@matej.pl; www.matej.pl NIP 9211140 843

ZADANIE	TERMOMODERNIZACJA BUDYNKU UŻYTECZNOŚCI PUBLOCZNEJ WRAZ Z ADAPTACJĄ POMIESZCZEŃ NA GMINNE CENTRUM KULTURY		
OBIEKT	UTWARDZENIA TERENU		
INWESTOR	GMINA MIĄCZYN MIĄCZYN 107, 22–455 MIĄCZYN		
ADRES BUDOWY	22–455 MIĄCZYN DZIAŁKI NR 215/8; OBRĘB 0011 MIĄCZYN JEDNOSTKA EWIDENCYJNA 062006_2 MIĄCZYN		ZLECENIE NR: 183/11/2022/BI DATA : 05.11.2022
FAZA OPRAC.	PROJEKT TECHNICZNY		SKALA : 1:50
TREŚĆ RYSUNKU	UTWARDZENIA TERENU – PRZEKRÓJ A–A	BRANŻA : KONSTRUKCYJNA / DROGOWA	
PROJEKTANT	MGR INŻ. ARCH. T. MATEJ	Uprawnienia budowlane do projektowania bez ograniczeń w specjalności architektonicznej MA/0116/20, oraz konstrukcyjno – budowlanej MAZ/0374/PBKb/16	NR RYS.
SPRAWDZAJĄCY	MGR INŻ. ARCH F. ŁASOCHA	Uprawnienia budowlane do projektowania bez ograniczeń w specjalności architektonicznej 52/98/ZA,	UT2

PRZEKRÓJ B-B
/PRZEKRÓJ POPRZECZNY
UTWARDZEŃ PARKINGU/
SKALA 1:50

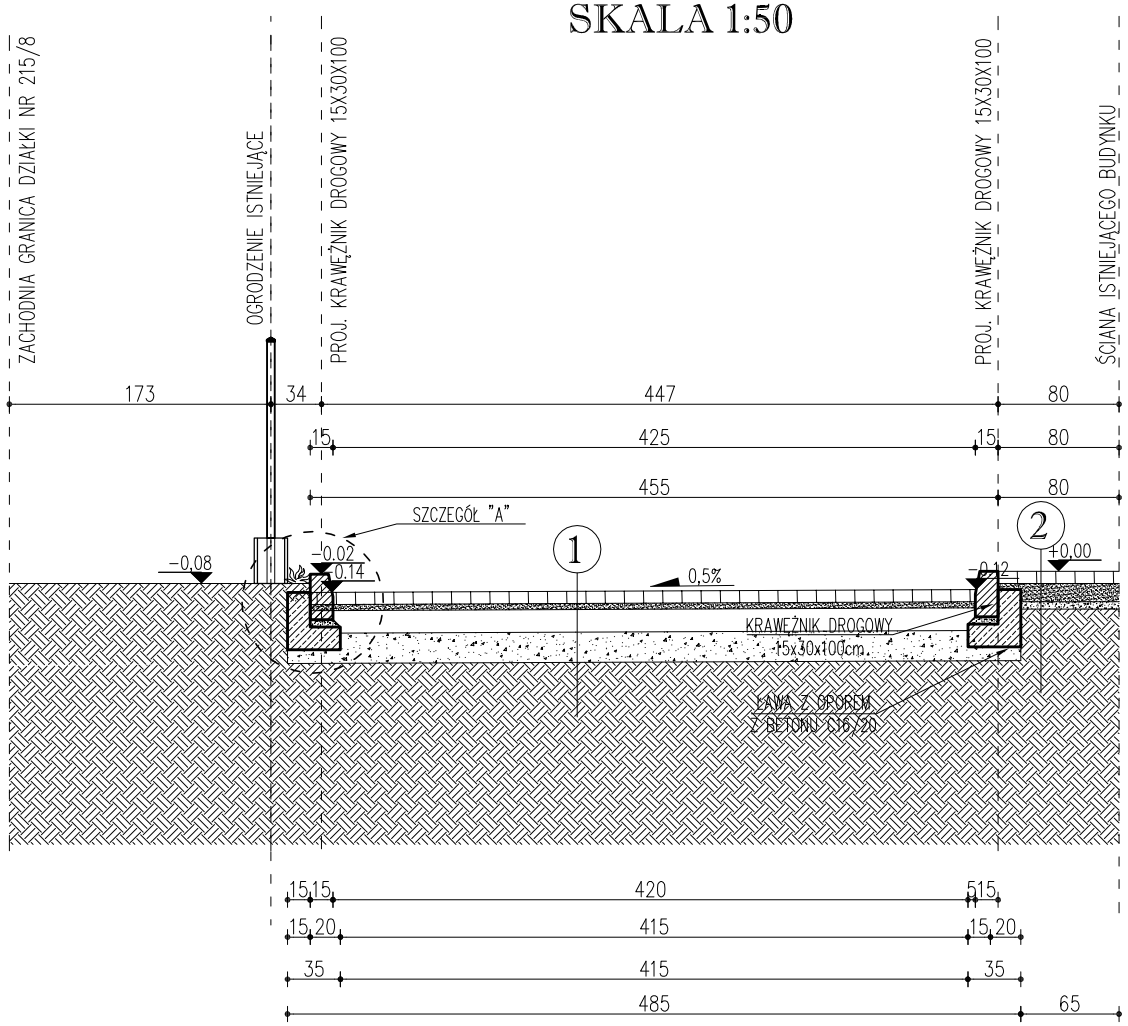

1

KOSTKA BRUKOWA WIBROPRASOWANA	– 8 cm
PODSYPKA CEMENTOWO – PIASKOWA 1:4	– 4 cm
PODŁOŻE Z PIASKU STAB. CEMENTEM Rm=2,5MPa	– 10–15 cm
WARSTWA ODSĄCZAJĄCA Z PIASKU WIELOFRAKCYJNEGO STABILIZOWANEGO MECHANICZNIE Is=>0.98	– 20 cm
GRUNT RODZIMY	

2

KOSTKA BRUKOWA WIBROPRASOWANA	– 6 cm
PODŁOŻE Z PIASKU STAB. CEMENTEM Rm=2,5MPa	– 12 cm
WARSTWA ODSĄCZAJĄCA Z PIASKU WIELOFRAKCYJNEGO STABILIZOWANEGO MECHANICZNIE Is=>0.98	– 5 cm
GRUNT RODZIMY	

Matej & Matej
SPÓŁKA CYWILNA
22-600 Tomaszów Lubelski; ul. Lwowska 17
tel. +48 84 664 42 24; fax: +48 84 664 75 03
e-mail: bi@matej.pl; www.matej.pl NIP 9211140 843

ZADANIE	TERMOMODERNIZACJA BUDYNKU UŻYTECZNOŚCI PUBLOCZNEJ WRAZ Z ADAPTACJĄ POMIESZCZEŃ NA GMINNE CENTRUM KULTURY		
OBIEKT	UTWARDZENIA TERENU		
INWESTOR	GMINA MIĄCZYN MIĄCZYN 107, 22–455 MIĄCZYN		
ADRES BUDOWY	22–455 MIĄCZYN DZIAŁKI NR 215/8; OBRĘB 0011 MIĄCZYN JEDNOSTKA EWIDENCYJNA 062006_2 MIĄCZYN	ZLECENIE NR:	13/11/2022/BI
		DATA :	05.11.2022
FAZA OPRAC.	PROJEKT TECHNICZNY	SKALA :	1:50
TREŚĆ RYSUNKU	UTWARDZENIA TERENU – PRZEKRÓJ B–B	BRANŻA :	KONSTRUKCYJNA / DROGOWA
PROJEKTANT	MGR INŻ. ARCH. T. MATEJ — Uprawnienia budowlane do projektowania bez ograniczeń w specjalności architektonicznej MA/016/20, oraz konstrukcyjno – budowlanej MAZ/0374/PWBKb/16		NR RYS.
SPRAWDZAJĄCY	MGR INŻ. ARCH F. ŁASOCHA — Uprawnienia budowlane do projektowania bez ograniczeń w specjalności architektonicznej 52/98/ZA,		UT3

PRZEKRÓJ C-C
/PRZEKRÓJ POPRZECZNY
UTWARDZEŃ PARKINGU/
SKALA 1:50

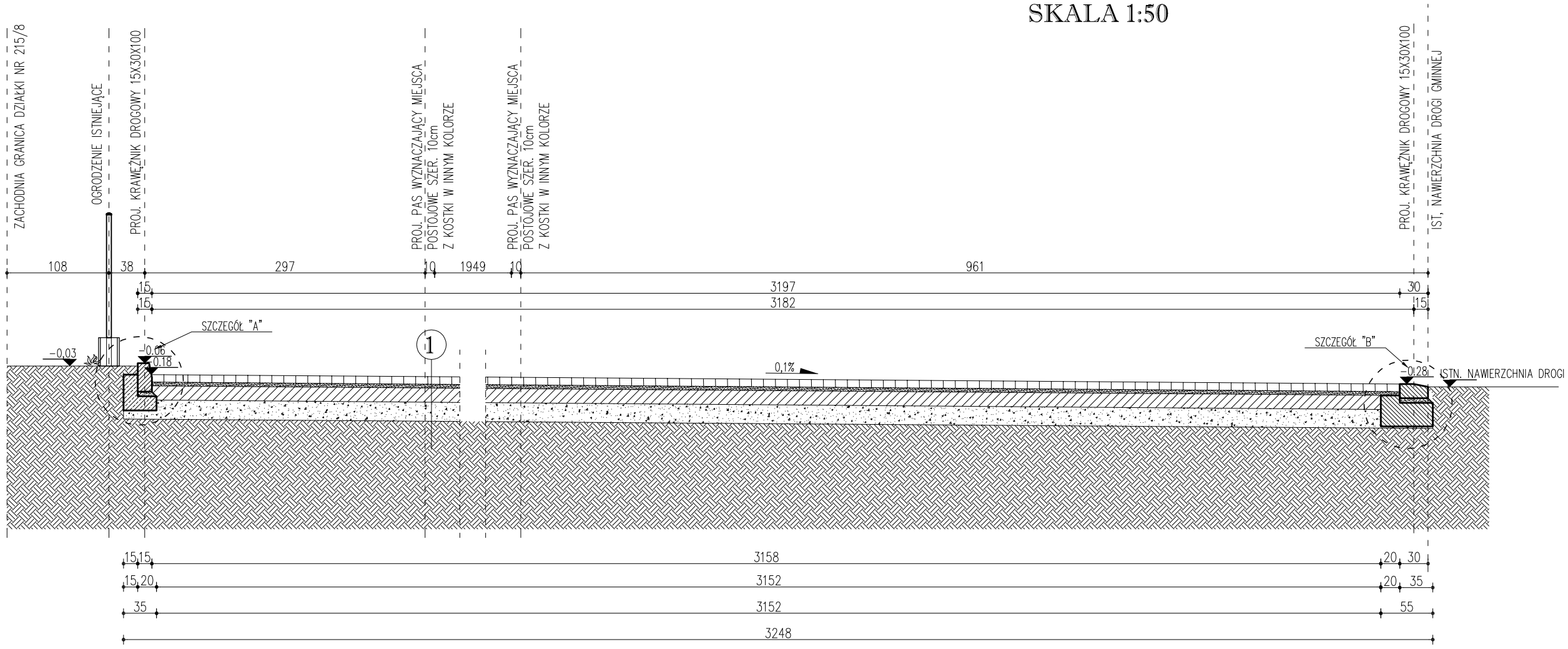

1

KOSTKA BRUKOWA WIBROPRASOWANA	– 8 cm
PODSYPKA CEMENTOWO – PIASKOWA 1:4	– 4 cm
PODŁOŻE Z PIASKU STAB. CEMENTEM Rm=2,5MPa	– 10–15 cm
WARSTWA ODSĄCZAJĄCA Z PIASKU WIELOFRAKCYJNEGO STABILIZOWANEGO MECHANICZNIE Is=>0.98	– 20 cm
GRUNT RODZIMY	

Matej& Matej
SPÓŁKA CYWILNA
22-600 Tomaszów Lubelski; ul. Lwowska 17
tel. +48 84 664 42 24; fax: +48 84 664 75 03
e-mail: bi@matej.pl; www.matej.pl NIP 9211140 843

ZADANIE	TERMOMODERNIZACJA BUDYNKU UŻYTECZNOŚCI PUBLOCZNEJ WRAZ Z ADAPTACJĄ POMIESZCZEŃ NA GMINNE CENTRUM KULTURY		
OBIEKT	UTWARDZENIA TERENU		
INWESTOR	GMINA MIĄCZYN MIĄCZYN 107, 22–455 MIĄCZYN		
ADRES BUDOWY	22–455 MIĄCZYN DZIAŁKI NR 215/8; OBRĘB 0011 MIĄCZYN JEDNOSTKA EWIDENCYJNA 062006_2 MIĄCZYN		ZLECENIE NR 83/11/2022/BI DATA : 05.11.2022
FAZA OPRAC.	PROJEKT TECHNICZNY		SKALA : 1:50
TREŚĆ RYSUNKU	UTWARDZENIA TERENU – PRZEKRÓJ C–C	BRANŻA : KONSTRUKCYJNA / DROGOWA	
PROJEKTANT	MGR INŻ. ARCH. T. MATEJ	Uprawnienia budowlane do projektowania bez ograniczeń w specjalności architektonicznej MA/016/20, oraz konstrukcyjno – budowlanej MAZ/0374/PWBKb/16	NR RYS.
SPRAWDZAJĄCY	MGR INŻ. ARCH F. ŁASOCHA	Uprawnienia budowlane do projektowania bez ograniczeń w specjalności architektonicznej 52/98/ZA.	UT4

SZCZEGÓŁY UTWARDZEŃ
SKALA 1:10

SZCZEGÓL "B"
SKALA 1:10

SZCZEGÓL KRAWĘŻNIKA NA LEŻĄCO
SKALA 1:10

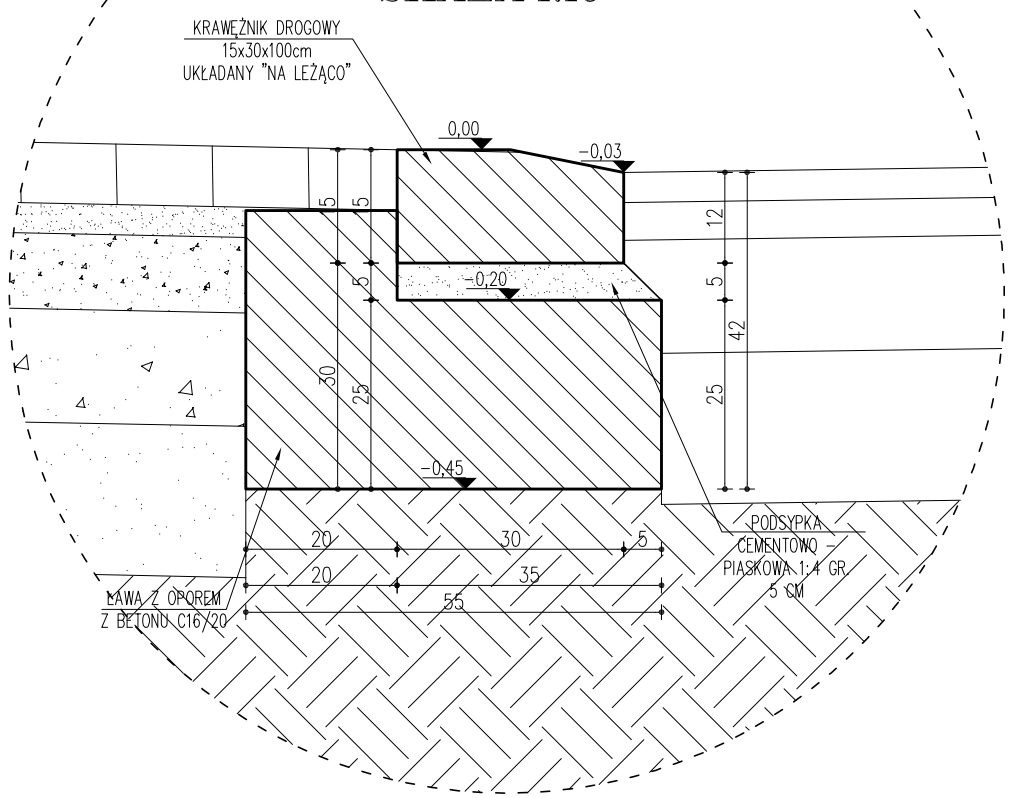

SZCZEGÓL "A"
SKALA 1:10

SZCZEGÓL "A"
SKALA 1:10

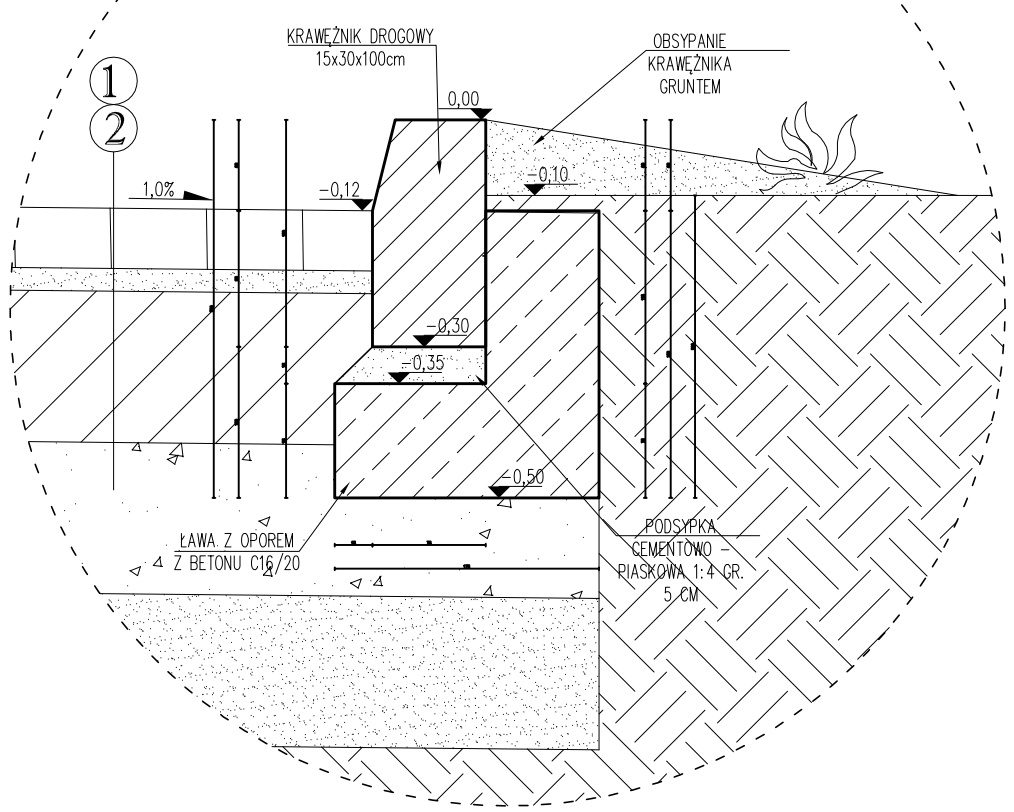

1

KOSTKA BRUKOWA WIBROPRASOWANA	– 8 cm
PODSYPKA CEMENTOWO – PIASKOWA 1:4	– 4 cm
PODŁOŻE Z PIASKU STAB. CEMENTEM Rm=2,5MPa	– 10–15 cm
WARSTWA ODSĄCZAJĄCA Z PIASKU WIELOFRAKCYJNEGO STABILIZOWANEGO MECHANICZNIE Is=>0.98	– 20 cm
GRUNT RODZIMY	

2

KOSTKA BRUKOWA WIBROPRASOWANA	– 6 cm
PODŁOŻE Z PIASKU STAB. CEMENTEM Rm=2,5MPa	– 12 cm
WARSTWA ODSĄCZAJĄCA Z PIASKU WIELOFRAKCYJNEGO STABILIZOWANEGO MECHANICZNIE Is=>0.98	– 20 cm
GRUNT RODZIMY	

UWAGA!!!

1. POZIOM UTWARDZEŃ DOSTOSOWAĆ DO POZIOMU TERENU ISTNIEJĄCEGO PODDANEGO CZĘŚCIOWEJ NIWELACJI W OPARCIU O RZĘDNE ZAZNACZONE NA PLANIE SYTUACYJNYM
2. SZCZEGÓŁY PRZEDSTAWIAJĄ SPOSÓB OSADZENIA KRAWĘŻNIKÓW ORAZ OBRZEŻY BETONOWYCH, SPADEK UTWARDZEŃ PRZY OBRZEŻACH MOŻE LOKALNIE MIEĆ INNE WARTOŚCI
3. DOPUSZCZA SIĘ ZASTOSOWANIE GRUNTU RODZIMEGO /PIASKU/ JAKO W–WY ODSĄCZAJĄCEJ POD WARUNKIEM ŻE BĘDZIE ON SPEŁNIAŁ WYMAGANIA MATERIAŁOWE /EWENTUALNE UZUPEŁNIENIE BRAKUJĄCYCH FRAKCJI/

Matej& Matej
SPÓŁKA CYWILNA
22-600 Tomaszów Lubelski; ul. Lwowska 17
tel. +48 84 664 42 24; fax: +48 84 664 75 03
e-mail: bi@matej.pl; www.matej.pl NIP 9211140 843

ZADANIE	TERMOMODERNIZACJA BUDYNKU UŻYTECZNOŚCI PUBLOCZNEJ WRAZ Z ADAPTACJĄ POMIESZCZEŃ NA GMINNE CENTRUM KULTURY		
OBIEKT	UTWARDZENIA TERENU		
INWESTOR	GMINA MIĄCZYN MIĄCZYN 107, 22–455 MIĄCZYN		
ADRES BUDOWY	22–455 MIĄCZYN DZIAŁKI NR 215/8; OBRĘB 0011 MIĄCZYN JEDNOSTKA EWIDENCYJNA 062006_2 MIĄCZYN	ZLECENIE NR	183/11/2022/BI
		DATA :	05.11.2022
FAZA OPRAC.	PROJEKT TECHNICZNY	SKALA :	1:50
TREŚĆ RYSUNKU	UTWARDZENIA TERENU – SZCZEGÓŁ A	BRANŻA :	KONSTRUKCYJNA / DROGOWA
PROJEKTANT	MGR INŻ. ARCH. T. MATEJ — Uprawnienia budowlane do projektowania bez ograniczeń w specjalności architektonicznej MA/056/90, oraz konstrukcyjno – budowlanej MAZ/0314/PBKb/16		NR RYS.
SPRAWDZAJĄCY	MGR INŻ. ARCH F. ŁASOCHA — Uprawnienia budowlane do projektowania bez ograniczeń w specjalności architektonicznej 52/90/ZA.		UT5

Z1 ZESTAWIENIE STOLARKI OKIENNEJ

Skala 1:100

ZESTAWIENIE STOLARKI OKIENNEJ - PIWNICA

OZNACZENIA		O1	O2	O3	O4	O5
TYP		ALUMINIUM	ALUMINIUM	ALUMINIUM	ALUMINIUM	ALUMINIUM
SCHEMAT skala 1:100		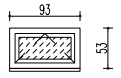	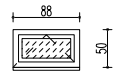	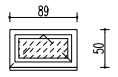	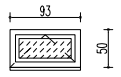	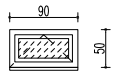
Wymiary w świetle ościeży [cm]	S	93	88	89	93	90
	H	53	50	50	50	50
ILOŚĆ SZTUK		1	2	1	1	1
RAZEM SZTUK		1	2	1	1	1
SPOSÓB WYKONANIA		aluminiowe profilowe, fabrycznie wykończone szyba zespolona, dwukomorowe, szyba wewnętrzna P2, szyba zewnętrzna O2, Umax<=0,90 W/(m²*K) uchylne nawiewnik	aluminiowe profilowe, fabrycznie wykończone szyba zespolona, dwukomorowe, szyba wewnętrzna P2, szyba zewnętrzna O2, Umax<=0,90 W/(m²*K) uchylne nawiewnik	aluminiowe profilowe, fabrycznie wykończone szyba zespolona, dwukomorowe, szyba wewnętrzna P2, szyba zewnętrzna O2, Umax<=0,90 W/(m²*K) uchylne nawiewnik	aluminiowe profilowe, fabrycznie wykończone szyba zespolona, dwukomorowe, szyba wewnętrzna P2, szyba zewnętrzna O2, Umax<=0,90 W/(m²*K) uchylne nawiewnik	aluminiowe profilowe, fabrycznie wykończone szyba zespolona, dwukomorowe, szyba wewnętrzna P2, szyba zewnętrzna O2, Umax<=0,90 W/(m²*K) uchylne nawiewnik

ZESTAWIENIE STOLARKI OKIENNEJ - DOBUDOWA

OZNACZENIA		O11	O11a	O12
TYP		ALUMINIUM	ALUMINIUM PPOŻ. EI60	ALUMINIUM
SCHEMAT skala 1:100		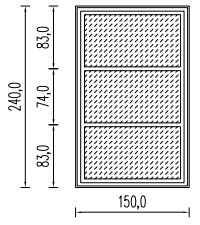	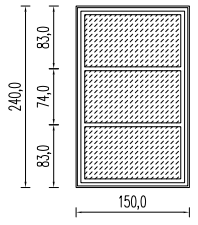	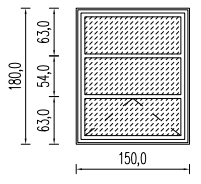
Wymiary w świetle ościeży [cm]	S	150	150	150
	H	240	240	180
ILOŚĆ SZTUK		1	2	1
RAZEM SZTUK		1	3	1
SPOSÓB WYKONANIA		aluminiowe profilowe, fabrycznie wykończone szkło zespolone O2, dwukomorowe, Umax<=0,90 W/(m²*K)	aluminiowe profilowe, fabrycznie wykończone szkło zespolone O2, dwukomorowe, Umax<=0,90 W/(m²*K) ppoż. kl. EI 60	aluminiowe profilowe, fabrycznie wykończone szkło zespolone O2, dwukomorowe, Umax<=0,90 W/(m²*K) nawiewnik

ZESTAWIENIE STOLARKI OKIENNEJ - PARTER i PIĘTRO

OZNACZENIA		O6	O7	O8	O9	O10	O13	O14	O15	O16
TYP		ALUMINIUM	ALUMINIUM	ALUMINIUM	ALUMINIUM	ALUMINIUM	ALUMINIUM	ALUMINIUM	ALUMINIUM EI 60	ALUMINIUM EI 60
SCHEMAT skala 1:100		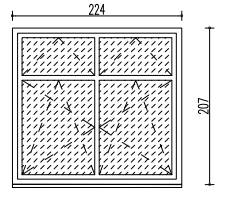	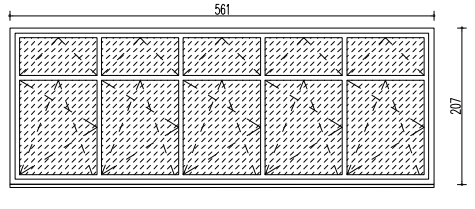	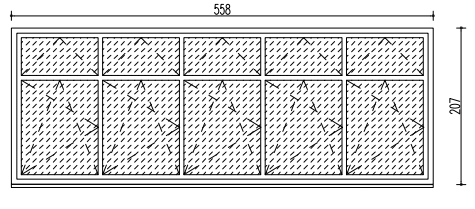	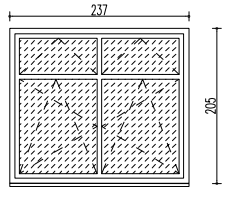	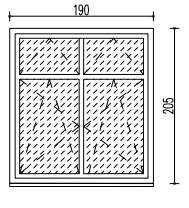	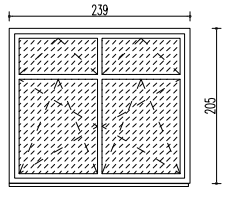	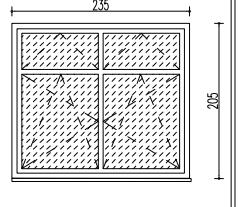	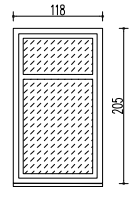	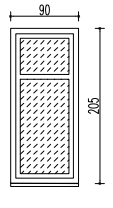
Wymiary w świetle ościeży [cm]	S	224	561	558	237	190	239	235	118	90
	H	207	207	207	205	205	205	205	205	205
ILOŚĆ SZTUK		1	1	1	4	2	2	1	3	2
RAZEM SZTUK		1	1	1	4	2	2	1	3	2
SPOSÓB WYKONANIA		aluminiowe profilowe, fabrycznie wykończone szyba zespolona, dwukomorowe, szkło zespolone O2, Umax<=0,90 W/(m²*K) rozwierno-uchylne nawiewnik	aluminiowe profilowe, fabrycznie wykończone szyba zespolona, dwukomorowe, szkło zespolone O2, Umax<=0,90 W/(m²*K) rozwierno-uchylne nawiewnik	aluminiowe profilowe, fabrycznie wykończone szyba zespolona, dwukomorowe, szkło zespolone O2, Umax<=0,90 W/(m²*K) rozwierno-uchylne nawiewnik	aluminiowe profilowe, fabrycznie wykończone szyba zespolona, dwukomorowe, szkło zespolone O2, Umax<=0,90 W/(m²*K) rozwierno-uchylne nawiewnik	aluminiowe profilowe, fabrycznie wykończone szyba zespolona, dwukomorowe, szkło zespolone O2, Umax<=0,90 W/(m²*K) rozwierno-uchylne nawiewnik	aluminiowe profilowe, fabrycznie wykończone szyba zespolona, dwukomorowe, szkło zespolone O2, Umax<=0,90 W/(m²*K) rozwierno-uchylne nawiewnik	aluminiowe profilowe, fabrycznie wykończone szyba zespolona, dwukomorowe, szkło zespolone O2, Umax<=0,90 W/(m²*K) rozwierno-uchylne nawiewnik	aluminiowe profilowe, fabrycznie wykończone szyba zespolona, dwukomorowe, szyba wewnętrzna P4, szyba zewnętrzna O2, Umax<=0,90 W/(m²*K) EI 60	aluminiowe profilowe, fabrycznie wykończone szyba zespolona, dwukomorowe, szyba szkło zespolone O2, Umax<=0,90 W/(m²*K) EI 60

UWAGI:

1. Przed zamówieniem stolarki należy:
- dokonać sprawdzenia wymiarów na budowie.
- ustalić producenta stolarki okiennej i drzwiowej.
- ustalić z Inwestorem system otwierania okien.
- stolarkę okienną i drzwiową uzgodnić z Inwestorem.
2. Samozamykacze zainstalowane w drzwiach wg wskazań na rysunkach.
3. Przed wykonaniem otworów w świetle muru należy ustalić producenta stolarki drzwiowej. Dostosować wymiary otworów wg wytycznych producenta.
4. Podane wymiary w świetle przejścia oznaczają wymiar po otwarciu do kąta 90°, przy czym ani uchwyty, ani inne elementy nie mogą zawężać światła przejścia.
5. Wymiary otworów okiennych podano w świetle ościeży.
6. Na złączach stolarki okiennej i drzwiowej zewnętrznej z elementami murowymi wykonać uszczelnienie przeciwwilgociowe w postaci elastycznego fartucha zewnętrznego.

SPÓŁKA CYWILNA
22-600 Tomaszów Lubelski; ul. Lwowska 17
tel. +48 84 664 42 24; fax: +48 84 664 75 03
e-mail: bi@mateej.pl; www.mateej.pl
Mateej & Mateej

OBIEKT	TERMOMODERNIZACJA BUDYNKU UŻYTECZNOŚCI PUBLICZNEJ WRAZ Z ADAPTACJĄ POMIESZCZEŃNA GMINNECENTRUM KULTURY
INWESTOR	GMINA MIĄCZYN MIĄCZYN 107, 22-455 MIĄCZYN
ADRES BUDOWY	MIĄCZYN 164, 22-455 MIĄCZYN; DZIAŁKA NR: 215/8 JEDN. EWIDENCYJNA: 062006_2 MIĄCZYN OBREB: 0011 MIĄCZYN
ZLECENIE NR 33/11/2022/BI	
DATA :	05.11.2022
SKALA :	1:100
FAZA OPRAC.	PROJEKT TECHNICZNY
TREŚĆ RYSUNKU	ZESTAWIENIE STOLARKI OKIENNEJ
BRANŻA :	ARCHITEKTURA
PROJEKTANT	MGR INŻ. ARCH. T. MATEJ
SPRAWDZAJĄCY	MGR INŻ. ARCH. F. ŁASOCHA
NR RYS.	Z1

Uprawnienia budowlane do projektowania i przygotowania wszystkich branż bez ograniczeń na podstawie decyzji Prezydenta Miasta Tomaszowa Lubelskiego nr 2/2000/2000/96, ★ specjalność: architektoniczna bez ograniczeń MA/096/2000
Upr. budowlane do projektowania w specjalności architektonicznej bez ograniczeń 52/96/Za

Z2 ZESTAWIENIE STOLARKI DRZWIOWEJ

Skala 1:100

ZESTAWIENIE STOLARKI DRZWIOWEJ

OZNACZENIA		Dz.1		Dw.2		D1		D2		D3		Ds		D1sz		Dws1		Dws2	
TYP		ALUMINIUM		ALUMINIUM		PŁYTOWE		PŁYTOWE		PŁYTOWE		PŁYTOWE		PŁYTOWE		ALUMINIUM		ALUMINIUM	
																ppoż. EI 60		ppoż. EI 30	
SCHEMAT skala 1:100		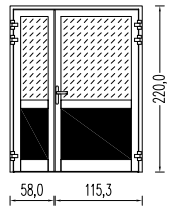		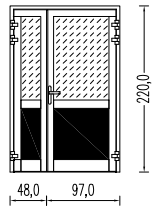		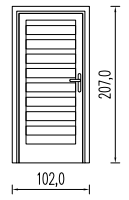		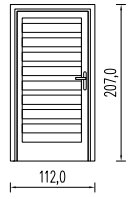		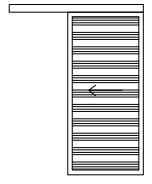		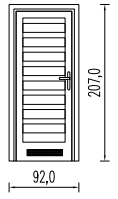		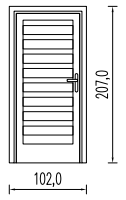		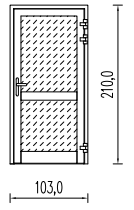		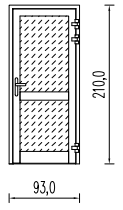	
Wymiary w świetle ościeży [cm]	S	175		145		102		112		100		92		102		103		93	
	H	220		220		207		210		205		207		207		210		210	
Wymiary w świetle ościeżnicy [cm]	S	150 /100+50/		120 /90+30/		90		100		90		80		90		90		80	
	H	210		210		200		200		200		200		200		200		200	
Skrzydła		LEWE	PRAWE	LEWE	PRAWE	LEWE	PRAWE	LEWE	PRAWE	LEWE	PRAWE	LEWE	PRAWE	LEWE	PRAWE	LEWE	PRAWE	LEWE	PRAWE
ILOŚĆ SZTUK		-	2	4	1	8	13	1	1	2	-	2	-	2	2	-	1	1	-
RAZEM SZTUK		-	2	4	1	8	13	1	1	2	-	2	-	2	2	-	1	1	-
SPOSÓB WYKONANIA		aluminiowe profilowe fabrycznie wykończone góra szklona - szyba O2, dół wypełniony panelami SZ - samozamykacz 2 szt. Umax<=1,30 W/(m²*K)		aluminiowe profilowe fabrycznie wykończone góra szklona - szyba O2, dół wypełniony panelami		typowe płytowe fabrycznie wykończone w komplecie z ościeżnicami w całość panel w pom. sanitariatów zamontować kratkę wentylacyjną		typowe płytowe fabrycznie wykończone w komplecie z ościeżnicami w całość panel		typowe, płytowe fabrycznie wykończone metal. system przesuwny w komplecie z maskownicami wyposażone w samodomykacz		typowe płytowe fabrycznie wykończone w komplecie z ościeżnicami w całość panel kratka wentylacyjna		typowe płytowe fabrycznie wykończone w komplecie z ościeżnicami w całość panel w pom. sanitariatów zamontować kratkę wentylacyjną zamontowany samozamykacz		aluminiowe profilowe fabrycznie wykończone w całości szklone, szkło zepolone SZ - samozamykacz 1 szt. przeciwpożarowe klasy EI 60		aluminiowe profilowe fabrycznie wykończone w całości szklone, szkło zepolone SZ - samozamykacz 1 szt. przeciwpożarowe klasy EI 30	

Matej & Matej

SPÓŁKA CYWILNA
22-600 Tomaszów Lubelski; ul. Lwowska 17
tel. +48 84 664 42 24; fax: +48 84 664 75 03
e-mail: bi@matej.pl; www.matej.pl

OBIEKT	TERMOMODERNIZACJA BUDYNKU UŻYTECZNOŚCI PUBLICZNEJ WRAZ Z ADAPTACJĄ POMIESZCZEŃNA GMINNECENTRUM KULTURY		
INWESTOR	GMINA MIĄCZYN MIĄCZYN 107, 22-455 MIĄCZYN		
ADRES BUDOWY	MIĄCZYN 164, 22-455 MIĄCZYN, DZIAŁKA NR: 215/8 JEDN. EWIDENCYJNA: 062006_2 MIĄCZYN OBRĘB: 0011 MIĄCZYN	ZLECENIE NR 33/11/2022/BI DATA : 05.11.2022	
FAZA OPRAC.	PROJEKT TECHNICZNY	SKALA : 1:100	
TREŚĆ RYSUNKU	ZESTAWIENIE STOLARKI DRZWIOWEJ	BRANŻA : ARCHITEKTURA	
PROJEKTANT	MGR INŻ. ARCH. T. MATEJ	Uprawnienia budowlane do projektowania w specjalności konstrukcyjno-budowlanej bez ograniczeń WA/0157/POOB/06, w specjalności architektonicznej bez ograniczeń WA/098/2020	NR RYS.
SPRAWDZAJĄCY	MGR INŻ. ARCH. F. ŁASOCHA	Upr. budowlane do projektowania w specjalności architektonicznej bez ograniczeń 52/90/Za	Z2

GEOPROBLEM

SPÓŁKA CYWILNA
JAN GRZESIK, HENRYKA LUTEREK
22-400 Zamość, ul. Lwowska 28/33

tel/fax. (084) 638-55-68 tel kom. 0602-893-893 e-mail: geoproblemzamosc@o2.pl
REGON 006058740 NIP 922-000-02-77

DOKUMENTACJA BADAŃ PODŁOŻA GRUNTOWEGO I OPINIA GEOTECHNICZNA

dotyczące budowy masztu flagowego
w **Miączynie**

Opracowali

Dokumentator

mgr inż. Jan Grzesik
upr. geolog. nr 070940

mgr inż. HENRYKA LUTEREK
upr. geolog nr III-0483

Firma
GEOPROBLEM
Jan Grzesik, Henryka Luterek s.c.
22-400 Zamość, ul. Lwowska 28/33
tel/fax 84 638 55 68, kom. 602 893 893
NIP 922-000-02-77

Wrzesień 2022

WYKONUJEMY USŁUGI W ZAKRESIE

GEOLOGIA INŻYNIERSKA

- ✓ Opinie, dokumentacje geotechniczne i dokumentacje geologiczno-inżynierskie dla wszystkich rodzajów budownictwa i drogownictwa
- ✓ Nadzory geotechniczne i odbiory wykopów
- ✓ Odbiory podsypek i zasypek
- ✓ Określanie głębokości i sposobu posadowienia fundamentów
- ✓ Wykonywanie mikropali w tym również poniżej zwierciadła wód gruntowych

GEOLOGIA ZŁÓŻ

- ✓ Dokumentacje geologiczne złóż kopalin
- ✓ Projekty zagospodarowania złóż surowców mineralnych
- ✓ Plany ruchu zakładów górniczych
- ✓ Operaty ewidencyjne zasobów złóż

HYDROGEOLOGIA

- ✓ Dokumentacje hydrogeologiczne ujęć wód podziemnych i inwestycji mogących zanieczyścić wody podziemne
- ✓ Dokumentacje hydrogeologiczne dla określenia zasięgu stref ochronnych ujęć wód podziemnych
- ✓ Ustalanie przyczyn podtapiania terenów i obiektów
- ✓ Instalowanie piezometrów
- ✓ Wykonywanie odwiertów odwodnieniowych w tym w obsypce piaskowej
- ✓ Wykonywanie płytkich odwiertów studziennych pod montaż pomp i abisynek

OCHRONA ŚRODOWISKA

- ✓ Sporządzanie ocen oddziaływania na środowisko
- ✓ Projektowanie, sprzedaż i montaż francuskich przydomowych oczyszczalni ścieków
- ✓ Badanie szczelności zbiorników na ścieki
- ✓ Przepompowywanie studni wierconych i piezometrów

ZAWARTOŚĆ OPRACOWANIA

CZĘŚĆ TEKSTOWA

I. DOKUMENTACJA BADAŃ PODŁOŻA GRUNTOWEGO

1.1 WSTĘP

1.2 PRZEBIEG BADAŃ

1.3 POŁOŻENIE, ZAGOSPODAROWANIE I MORFOLOGIA TERENU

1.4 BUDOWA GEOLOGICZNA

1.5 WARUNKI WODNE

1.6 INTERPRETACJA WYNIKÓW BADAŃ PODŁOŻA

1.7 PODSUMOWANIE

II. OPINIA GEOTECHNICZNA

CZĘŚĆ GRAFICZNA

	NUMER ZAŁĄCZNIKA
1. MAPA DOKUMENTACYJNA	1
2. OBJAŚNIENIA SYMBOLI I ZNAKÓW	2
3. MODEL OBLICZENIOWY PODŁOŻA GRUNTOWEGO	3
4. PRZEKRÓJ GEOTECHNICZNY	4
5. KARTA SONDY DYNAMICZNEJ (DPL)	5
6. KARTA ODKRYWKI FUNDAMENTOWEJ	6

I. DOKUMENTACJA BADAŃ PODŁOŻA GRUNTOWEGO

1.1 WSTĘP

Zleceniodawca, cel opracowania.

Dokumentację niniejszą opracowano na zlecenie Projektanta obiektu.
Celem opracowania jest rozpoznanie budowy geologicznej podłoża i stosunków wodnych, określenie parametrów geotechnicznych warstw oraz ocena warunków gruntowych podłoża.
Przewiduje się budowę masztu flagowego. Sposób i głębokość posadowienia dostosowane będą do stwierdzonych warunków gruntowo-wodnych. .
Zakres prac i badań określił Projektant zadania.
Przy sporządzaniu dokumentacji wykorzystano:
1. Szczegółową Mapę Geologiczną Polski w skali 1:50 000 arkusz Grabowiec
2. Hydrogeologiczną Mapę Polski w skali 1: 50 000 arkusz Grabowiec
3. Opracowania geotechniczne z przeszłości
4. Wyniki obecnych prac i badań

Podstawą opracowania jest Rozporządzenie Ministra Transportu, Budownictwa i Gospodarki Morskiej z dnia 25 kwietnia 2012r w sprawie ustalania geotechnicznych warunków posadowienia obiektów budowlanych (Dz. U. z dnia 27 kwietnia 2012r), poz. 463.
Przy opracowaniu dokumentacji uwzględniono również uwagi zawarte w poradniku „Projektowanie geotechniczne według Eurokodu 7" (ITB Warszawa 2011).

1.2 PRZEBIEG BADAŃ

1. Prace geodezyjne.

Miejsca badań wytyczono w terenie metodą domiarów prostokątnych w dowiązaniu do charakterystycznych punktów stałych. Wyrobiska pokazano na mapie dokumentacyjnej w skali 1: 250 opracowanej na mapy do celów projektowych w skali 1:500, która dla przejrzystości opracowania powiększono dwukrotnie.
Mapę do celów projektowych założył K. Juściński w czerwcu 2022r. Wysokościowym poziomem odniesienia jest PL-EVRF2007-NH.
Rzędną terenu przy wyrobisku wyinterpolowano z mapy.

2. Prace terenowe.

W ramach prac terenowych wykonano:
- odwiert do głębokości 3,0m ppt
- sondę dynamiczną (DPL)
- szczegółowy opis makroskopowy przewiercanych gruntów.

Prace geodezyjne i terenowe zrealizowano w sierpniu 2022r pod stałym dozorem geologicznym.

3. Prace kameralne

W ramach tych prac wykonano:
- tekst z podsumowaniem
- załączniki graficzne dołączone do opracowania

Dokumentację sporządzono w 5 egzemplarzach, z których 4 egz. otrzymuje Zleceniodawca, a 1 egz. pozostaje w archiwum „Geoproblemu".

G: PN-EN 1997-2. Część parametrów dla lessów przyjęto za archiwalnymi badaniami laboratoryjnymi. Pozostałe parametry geotechniczne przyjęto z tabel i wykresów zamieszczonych w normie PN-81/B-0302 traktując je jako doświadczenie porównywalne.
Grunty warstw II i III zaliczono do grupy konsolidacyjnej „C" tj. „Inne grunty spoiste nieskonsolidowane", zaś warstwy IV do grupy konsolidacyjnej „B" tj. „Grunty morenowe nieskonsolidowane i inne grunty spoiste skonsolidowane".

Pod nasypami o miąższości 1,3m stwierdzono:
warstwa I - to mało wilgotne piaski drobne z przewarstwieniami pyłów piaszczystych, średnio zagęszczone o ID≥0,55. Podścielają nasypy pakietem o miąższości 0,3m.
warstwa II - obejmuje mało wilgotne pyły piaszczyste, twardoplastyczne o IL=0,20. Stwierdzono je na głębokości 1,6-1,9m ppt.
warstwa III - włączono do niej mało wilgotne pyły, twardoplastyczne o IL=0,10. Występują w przelocie 1,9-2,6m ppt.
warstwa IV - obejmuje mało wilgotne rumosze i zwietrzeliny gliniaste (gliny pylaste z okruchami margla), twardoplastyczne o IL≤0,10. Zalegają od głębokości 2,8m ppt.

Model obliczeniowy podłoża gruntowego pokazano na zał. 3, którego uzupełnieniem jest przekrój geotechniczny (zał. 4).

1.7 PODSUMOWANIE

1. Warunki gruntowo-wodne stwierdzone w podłożu są średnio trudne przy posadowieniu fundamentów w lessach gliniastych i korzystne przy ich posadowieniu w lessach piaszczystych.
2. Podłoże jest niejednorodne litologicznie i uwarstwione geotechnicznie.
3. Pod nasypami o miąższości 1,3m stwierdzono:
- piaski drobne z przewarstwieniami pyłów piaszczystych ID≥0,55 /w-wa I/
- pyły piaszczyste o IL=0,20 /w-wa II/
- pyły o IL=0,10 /w-wa III/
- rumosze i zwietrzeliny gliniaste (gliny pylaste z okruchami margla o IL≤0,10 /w-wa IV/.
4. Stwierdzone w podłożu lessy gliniaste to grunty mało spoiste wrażliwe na działanie wody. Pod wpływem wód płynących ulegają rozmyciu, zaś zawilgocone uplastyczniają się. Zawilgocone grunty tego typu pod wpływem drgań wykazują cechę „pseudotiksotropii" tj. upłynniają się, tracąc swoje pierwotne własności fizyczno-mechaniczne.
Niektóre partie mało wilgotnych lessów mogą mieć strukturę nietrwałą i zawilgocone mogą osiadać zapadowo.
5. Wody gruntowej do głębokości 3,0m ppt nie stwierdzono. Wody gruntowe w rejonie badań związane są ze spękanymi osadami kredowymi i według mapy hydrogeologicznej należy się ich spodziewać na głębokości około 8,0m ppt, co znajduje potwierdzenie w danych z opracowań archiwalnych.
Wody opadowe i roztopowe migrujące przez nasypy mogą zawilgacać i uplastyczniać pewne partie lessów.
6. Sposób i głębokość posadowienia winny być dostosowane do stwierdzonych warunków gruntowych.
Z uwagi na rodzaj gruntów występujących w podłożu należy je wyjątkowo starannie chronić przed zawilgoceniem zarówno w czasie prac ziemnych, jak i w okresie eksploatacji obiektu.
W tym celu należy:
- prace ziemne prowadzić w okresach suchych
- grunty odsłonięte chronić przed kontaktem z wodami atmosferycznymi i technologicznymi
- zamoczone partie gruntów znajdujące się w strefie oddziaływania fundamentów usunąć z podłoża
- zabezpieczyć powierzchnię przed przenikaniem wód opadowych i roztopowych
- odbiór wykopów w przypadku wątpliwości co do rodzaju i stanu gruntu.

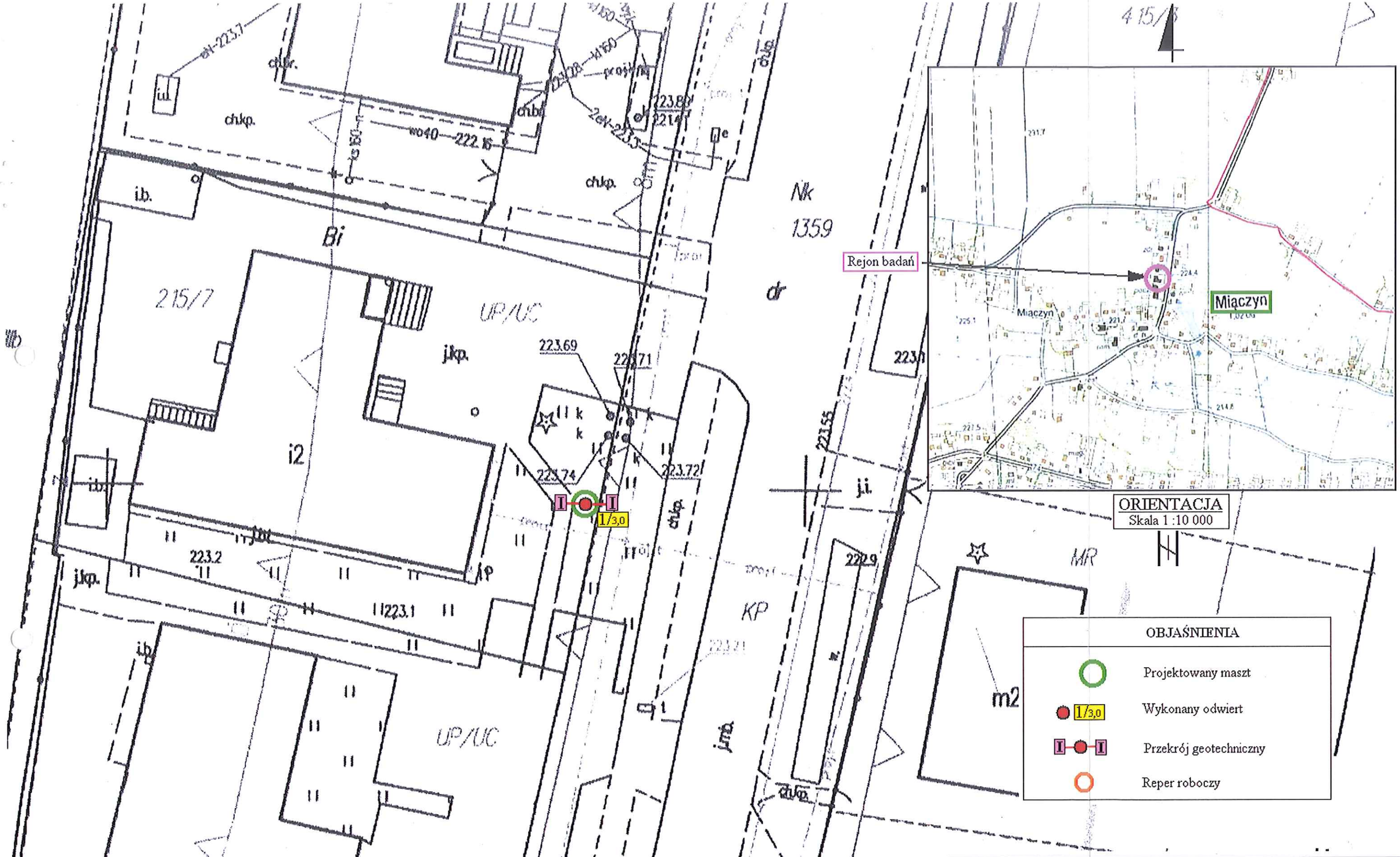

GEOPROBLEM	SPÓŁKA CYWILNA JAN GRZESIK, HENRYKA LUTEREK 22-400 Zamość ul. Lwowska 28/33 tel./fax (084) 638 55 68 tel. kom. 0602 893 893 e-mail: geoproblemzamosc@o2.pl	Załącznik nr 1
Nazwa obiektu: Załącznik: Opracowali:	**Miączyn** - budowa masztu flagowego Mapa dokumentacyjna mgr inż. J. Grzesik mgr inż. H. Luterek	Skala: 1:250 Data: 08.2022

GEOPROBLEM

OBJAŚNIENIA SYMBOLI I ZNAKÓW UŻYTYCH NA PRZEKROJACH

Symbole geotechniczne gruntów wg normy PN – 8 6/B – 02480

GRUNTY NASYPOWE
n nasyp

GRUNTY ORGANICZNE RODZIME
H grunt próchniczy
Nm namuł
T torf

GRUNTY MINERALNE RODZIME (NIESKALISTE)
KW zwietrzelina
KWg zwietrzelina gliniasta
KR rumosz
KRg rumosz gliniasty
KO otoczaki
Ż żwir
Żg żwir gliniasty
Po pospółka
Pog pospółka gliniasta
Pr piasek gruby
Ps piasek średni
Pd piasek drobny
PII piasek pylasty
Pg piasek gliniasty
IIp pył piaszczysty
II pył
Gp glina piaszczysta
G glina
GII glina pylasta
Gpz glina piaszczysta zwięzła
Gz glina zwięzła
GIIz glina pylasta zwięzła
Jp ił piaszczysty
J ił
JII ił pylasty

GRUNTY SKALISTE
ST skała twarda
SM skała miękka

STANY GUNTÓW SPOISTYCH
mpl – miękkoplastyczny
pl - plastyczny
tpl - twardoplastyczny
pzw - półzwarty

INNE GRUNTY NIETYPOWE NIEOBJĘTE NORMĄ
kr kreda
gy gytia
cb węgiel brunatny
ck węgiel kamienny
kp kreda pisząca
Gb gleba

ZNAKI DODATKOWE DOTYCZĄCE OPISU GRUNTÓW
+ domieszki
// przewarstwienia
/ na pograniczu
( ) w nawiasie określenia uzupełniające dotyczące: składu nasypu, rodzaju gruntów organicznych, petrografii
4 numer wiercenia
152,7 rzędna wiercenia

OPRÓBOWANIE WIERCENIA
■ próbka o naturalnej strukturze (NNS)
● próbka o naturalnej wilgotności (NW)

OZNACZENIE WODY W WIERCENIU
▽▼ wyinterpretowany max poziom wody (piezometryczny)
▼ piezometryczny poziom wody (PPW) ustalony
___ w czasie wiercenia i rzędna
▽ nawiercony poziom wody gruntowej i rzędna
___ grunt mokry
grunt nawodniony
~ sączenie wody

OZNACZENIE RODZAJU BADAŃ I SONDOWAŃ
sonda cylindryczna (SPT)
sonda dynamiczna (DPL)

OZNACZENIE STANU GRUNTU
ID=0.50 stopień zagęszczenia
IL=0.20 stopień plastyczności

INNE OZNACZENIA
II numer warstwy geotechnicznej

STANY GRUNTÓW NIESPOISTYCH
blzn - bardzo luźny
lzn - luźny
szg - średnio zagęszczony
zg - zagęszczony

Załącznik nr 2

GEOPROBLEM

MODEL OBLICZENIOWY PODŁOŻA GRUNTOWEGO

Załącznik nr (3)

OBIEKT: Miączyn – budowa masztu flagowego

OPRACOWALI: mgr inż. J.Grzesik
mgr inż. H.Luterek

DATA
08.2022

OBJAŚNIENIA GEOLOGICZNE

PARAMETRY GEOTECHNICZNE

wartość charakterystyczna x
wartość ustalona metodą A *
wartość za normą PN -81/B-03020 ^
wartość z bad. laboratoryjnych #
wartość za literaturą "

Profil stratygraficzno -litologiczny	Stratygrafia		Litologia	Geneza	Nr warstwy geotechnicznej	Symbol gruntu wg PN-86/B-02480	Symbol geologicznej konsolidacji gruntu	Stan gruntu: Stopień zagęszczenia ID	Stan gruntu: Stopień plastyczności IL	Wilgotność naturalna W_n %	Gęstość objętościowa ρ Mg/m^3	Spójność C_u kPa	Kąt tarcia wewnętrznego Φ_u °	Edometryczny moduł ściśliwości: pierwotnej M_o MPa	Edometryczny moduł ściśliwości: wtórnej M MPa
	CZWARTORZĘD	Holocen	Nasypy (pyły piaszczyste, kamienie, cegła, części organiczne)			n(IIp,k,c, cz.org.)									
	CZWARTORZĘD	Plejstocen	Piaski drobne z przew. pyłów piaszczystych	Lessy piaszczyste i gliniaste	I	Pd/IIp		≥0.55*		6^	1.65^		30.6^	68^	85^
	CZWARTORZĘD	Plejstocen	Pyły piaszczyste, pyły	Lessy piaszczyste i gliniaste	II	IIp II	C		0.20*	20.4#	1.90#	17.0^	14.8^	18#	41#
	CZWARTORZĘD	Plejstocen	Pyły piaszczyste, pyły	Lessy piaszczyste i gliniaste	III	IIp II	C		0.10*	19.4#	1.87#	22.1^	16.4^	19#	44#
	KREDA		Rumosze gliniaste (gliny pylaste z ok. margla), zwietrzeliny gliniaste (gliny pylaste z ok. margla)	Gr.del / Os.mor.	IV	KRg(GII+m) KWg(GII+m)	B		≤0.10*	18^	2.14^	35.5^	20.1^	48^	80^

I I

1
223,6

W E

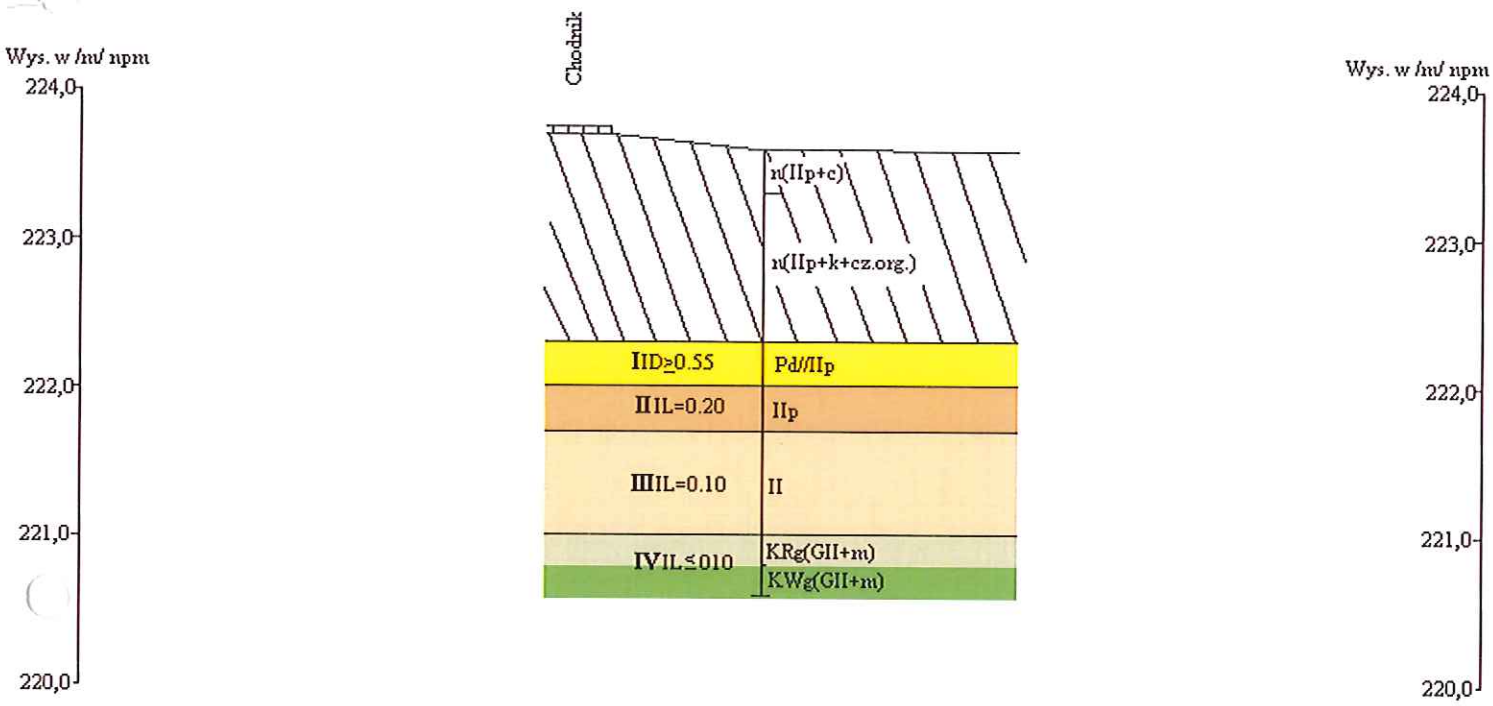

Załącznik nr 4	GEOPROBLEM	Data:08.2022
	Nazwa obiektu: **Miączyn** - budowa masztu flagowego	
	Załącznik: Przekrój geotechniczny	
	Opracowali: mgr inż. J.Grzesik mgr inż. H. Luterek	Skala pion.: 1:50 Skala poziom.: 1:50

GEOPROBLEM	KARTA WYNIKÓW BADAŃ SONDĄ DYNAMICZNĄ (DPL)	Załącznik nr 5
	Miączyn - budowa masztu flagowego	

Przy otw. Nr 1		Data:	**Opracowali:** mgr inż. J. Grzesik
Rzędna: 223,6		08.2022	mgr inż. H. Luterek

Głębokość w m ppt	Obserwacje wody	Profil litologiczny	Liczba uderzeń na 10 cm wpędu sondy (N10)	INTERPRETACJA Stany gruntów	N10	ID/Is
		n(IIp+c)		tpl		
		n(IIp+k+cz.org.)		pzw		
1.0		Pd//IIp		szg	18	0,61
					13	0,53
		IIp		tpl		
2.0		II				
		KRg(GII+m)				
3.0		KWg(GII+m)	33			
4.0						

Wytrzymałość na ścinanie τ 50 100 150