ROZMIESZCZENIE ŁĄCZNIKÓW MOCUJĄCYCH PŁYTY IZOLACJI TERMICZNEJ (100X50CM) - POWIERZCHNIA FASADY

Wariant I: ilość łączników 4 szt./m²

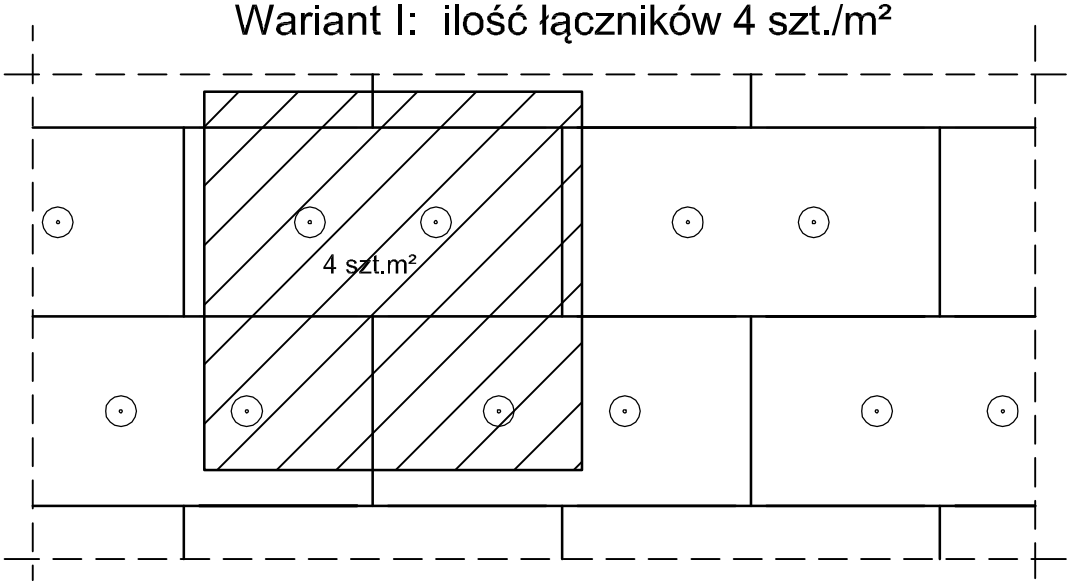

Wariant II: ilość łączników 8 szt./m²

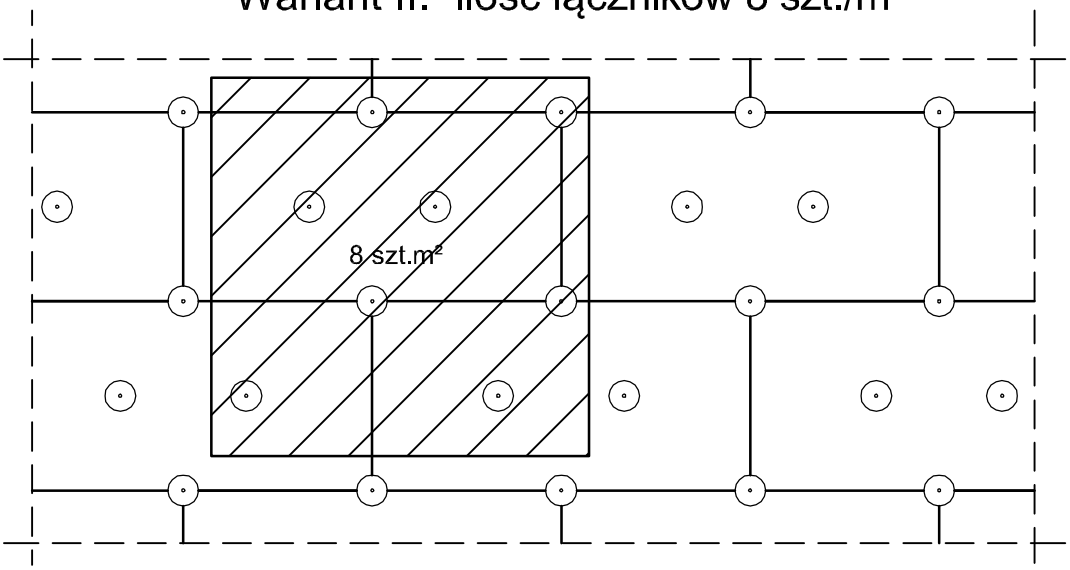

Uwagi!
Do mocowania mechanicznego można przystąpić nie wcześniej niż po upływie 24h od przyklejenia płyt. Zastosowanie łączników mechanicznych nie może spowodować wichrowania się i lokalnego podnoszenia się płyt.
Długość łączników powinna wynikać z rodzajju podłoża oraz gubości materiału izolacji termicznej, przy czym głębokość zakotwienia w podłożu powinna wynosić co najmniej 4cm.

Jednoczesne stosowanie materiałów różnych producentów jest niedopuszczalne!

EKOPROBUD Firma projektowo-wykonawcza

EkoProBud
Biuro projektowe: 43-190 Mikołów, ul. Żwirki i Wigury 65
tel. 509 527 540, www.ekoprobudsc.pl

ADRES INWESTYCJI:	Budynek mieszkalno-usługowy ul. Bielszowicka 114 41-700 Ruda Śląska		
TYTUŁ:	PROJEKT DOCIEPLENIA BUDYNKU MIESZKALNO-USŁUGOWEGO PRZY UL. BIELSZOWICKIEJ 114 W RUDZIE ŚLĄSKIEJ WRAZ Z PRACAMI TOWARZYSZĄCYMI		
TYTUŁ RYSUNKU:	ROZMIESZCZENIE ŁĄCZNIKÓW MOCUJĄCYCH PŁYTY IZOLACJI TERMICZNEJ (100X50CM) - POWIERZCHNIA FASADY		BRANŻA: ARCH.
ARCHITEKTURA PROJEKTOWAŁ:	mgr inż. arch. L. Witański nr upr. 743/87	PODPIS:	03-2020
SPRAWDZIŁ:	mgr inż. arch. Ł. Wengler nr. upr. 6/10/SLOKK	PODPIS:	SKALA: 1:20
OPRACOWANIE:	inż. Natalia Profaska	PODPIS:	NR RYS.
KIEROWNIK BIURA:	dr inż. T. Muzyczuk	PODPIS:	10