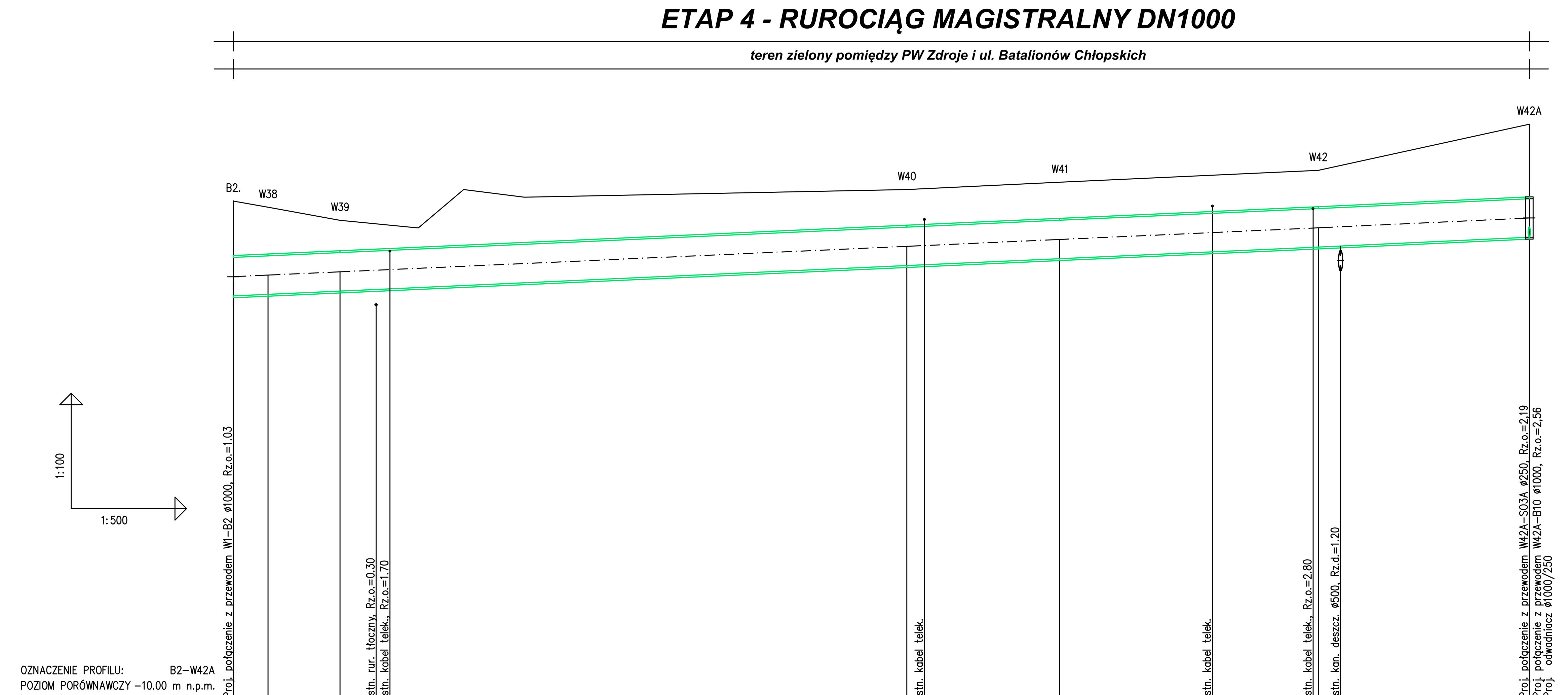

OZNACZENIE PROFILU: B2–W42A
POZIOM PORÓWNAWCZY −10.00 m n.p.m.

PROJ. RZĘDNA TERENU	3.00, 2.84, 2.50, 3.30, 3.49, 3.80, 5.00
RZĘDNA TERENU ISTN.	3.00, 2.84, 2.50, 2.30, 3.30, 3.10, 3.30, 3.49, 3.80, 5.00
RZĘDNA OSI RUROCIĄGU	1.03, 1.07, 1.16, 1.22, 1.82, 1.84, 2.00, 2.18, 2.30, 2.33, 2.56
ZAGŁĘBIENIE DNA WYKOPU	2.47, 2.27, 1.84, 1.98, 1.99, 2.00, 2.94
SPADKI, DŁUGOŚCI	9‰ 141.17m; 9.3 ‰ 27.45m
ŚREDNICA, MATERIAŁ	DN1000 żel. sferoid. L=168.62m
ODLEGŁOŚCI	0.00, 4.52, 13.88, 20.38, 87.63, 89.93, 107.49, 127.39, 140.49, 141.1, 144.07, 168.62 (4.52, 9.36, 73.75, 19.86, 33.68, 27.45)
HEKTOMETRY	B2., W38, W39, W40, W41, W42, W42A

PRO-EKO Art. Profil Generator 5.0

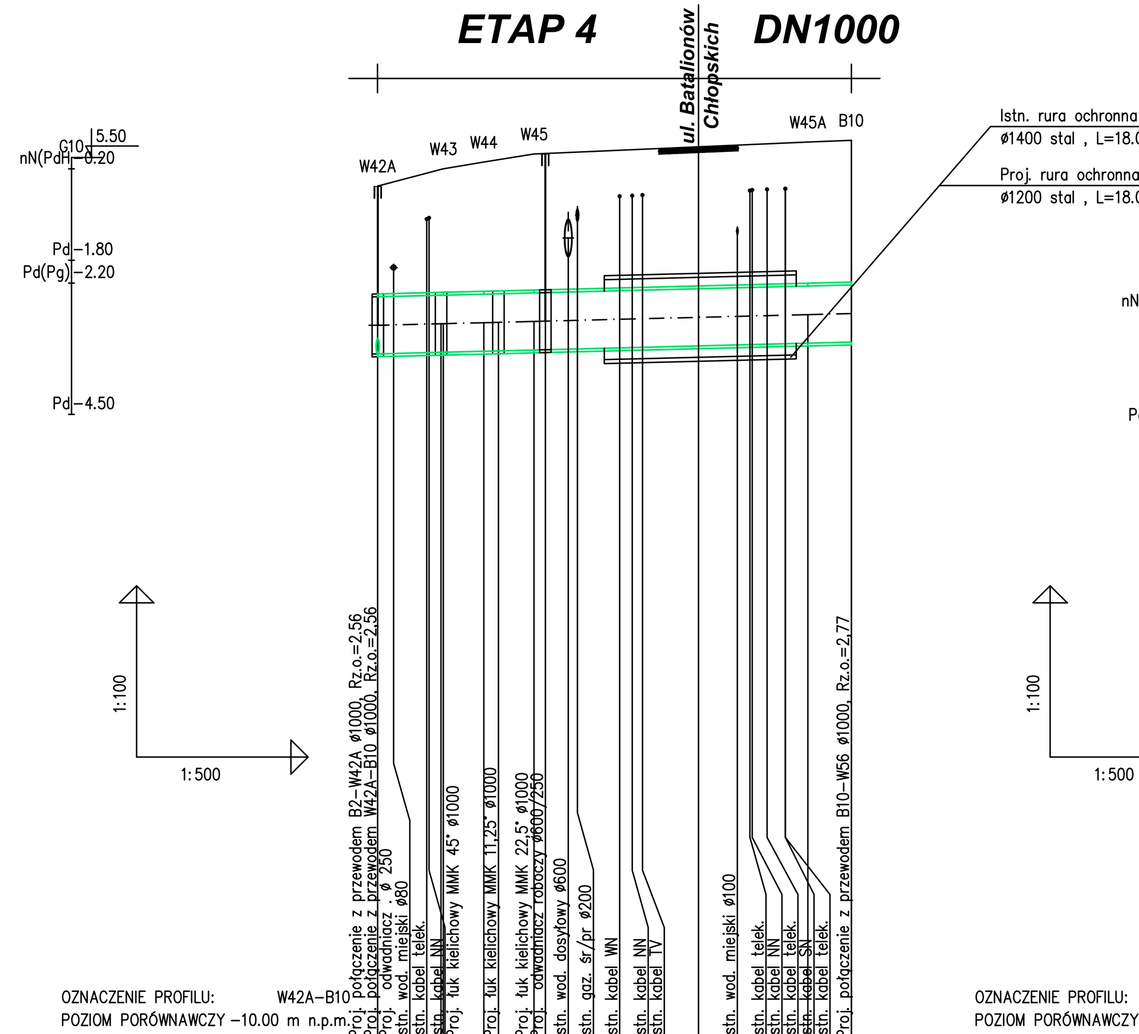

OZNACZENIE PROFILU: W42A–B10
POZIOM PORÓWNAWCZY −10.00 m n.p.m.

PROJ. RZĘDNA TERENU	5.00, 5.30, 5.42, 5.56, 5.77, 5.80
RZĘDNA TERENU ISTN.	5.00, 5.30, 5.42, 5.56, 5.77, 5.80
RZĘDNA OSI RUROCIĄGU	2.56, 2.57, 2.58, 2.59, 2.61, 2.63, 2.64, 2.65, 2.67, 2.67, 2.68, 2.72, 2.72, 2.73, 2.75, 2.74, 2.77
ZAGŁĘBIENIE DNA WYKOPU	2.94, 3.21, 3.31, 3.43, 3.52, 3.53
SPADKI, DŁUGOŚCI	5‰ 41.46m
ŚREDNICA, MATERIAŁ	DN1000 żel. sferoid. L=17.48m; DN1000 stal kwasoodp. L=20.00m
ODLEGŁOŚCI	0.00, 1.40, 4.50, 5.74, 9.30, 13.68, 16.68, 17.48, 21.18, 22.28, 28.08, 31.48, 32.58, 34.08, 35.68, 41.46 (5.74, 4.39, 23.97)
HEKTOMETRY	W42A, W43, W44, W45, W45A, B10

PRO-EKO Art. Profil Generator 5.0

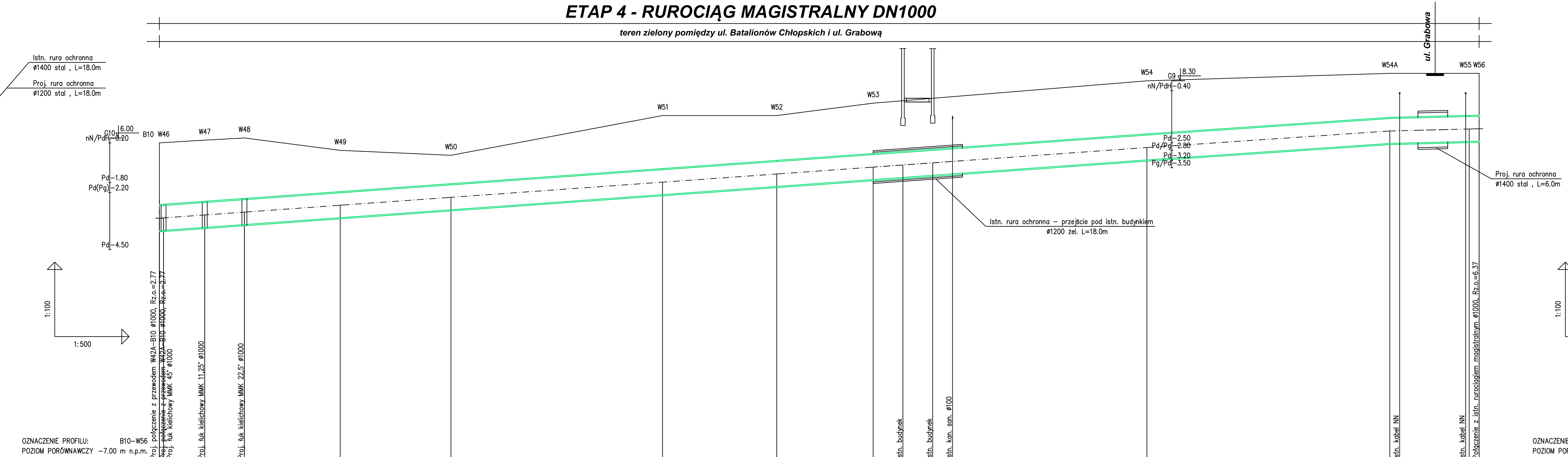

OZNACZENIE PROFILU: B10–W56
POZIOM PORÓWNAWCZY −7.00 m n.p.m.

PROJ. RZĘDNA TERENU	5.80, 5.91, 6.00, 5.50, 5.30, 6.90, 6.90, 7.40, 8.30, 8.60, 8.60, 8.60
RZĘDNA TERENU ISTN.	5.80, 5.91, 6.00, 5.50, 5.30, 6.90, 6.90, 7.40, 8.30, 8.60, 8.60, 8.60
RZĘDNA OSI RUROCIĄGU	2.72, 2.76, 2.90, 3.01, 3.29, 3.61, 4.22, 4.55, 4.82, 5.05, 5.61, 6.28, 6.29, 6.32, 6.36, 6.35, 6.37
ZAGŁĘBIENIE DNA WYKOPU	3.53, 3.50, 3.51, 3.49, 2.71, 2.19, 3.18, 2.85, 3.08, 3.19, 2.82, 2.74, 2.73
SPADKI, DŁUGOŚCI	14.3 ‰ 199.06m; 13.6 ‰ 48.95m; 5‰ 16.01m
ŚREDNICA, MATERIAŁ	DN1000 żel. sferoid. L=141.81m; DN1000 stal kwasoodp. L=20.0m; DN1000 żel. sferoid. L=104.20m
ODLEGŁOŚCI	0.00, 0.84, 9.14, 17.14, 36.45, 58.77, 101.43, 124.44, 141.81, 143.87, 159.81, 161.81, 199.06, 248.01, 250.00, 257.15, 263.30, 264.00, 266.01 (8.29, 8.00, 19.32, 22.32, 42.66, 23.02, 19.43, 55.18, 48.95, 16.01)
HEKTOMETRY	B10, W46, W47, W48, W49, W50, W51, W52, W53, W54, W54A, W55, W56

PRO-EKO Art. Profil Generator 5.0

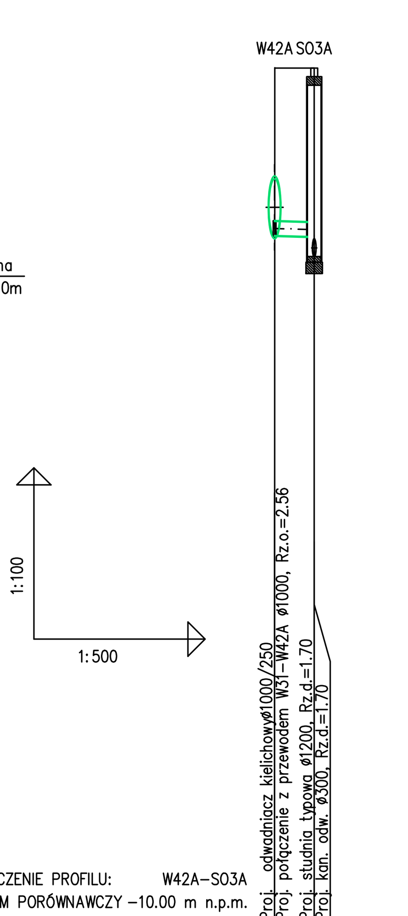

OZNACZENIE PROFILU: W42A–SO3A
POZIOM PORÓWNAWCZY −10.00 m n.p.m.

PROJ. RZĘDNA TERENU	5.00, 5.00
RZĘDNA TERENU ISTN.	5.00, 5.00
RZĘDNA OSI RUROCIĄGU	2.56, 2.19, 2.17
ZAGŁĘBIENIE DNA WYKOPU	2.94, 2.94, 2.96
SPADKI, DŁUGOŚCI	3.47 / 6
ŚREDNICA, MATERIAŁ	DN250 żel
ODLEGŁOŚCI	0.00, 3.47
HEKTOMETRY	W42A, SO3A

PRO-EKO Art. Profil Generator 5.0

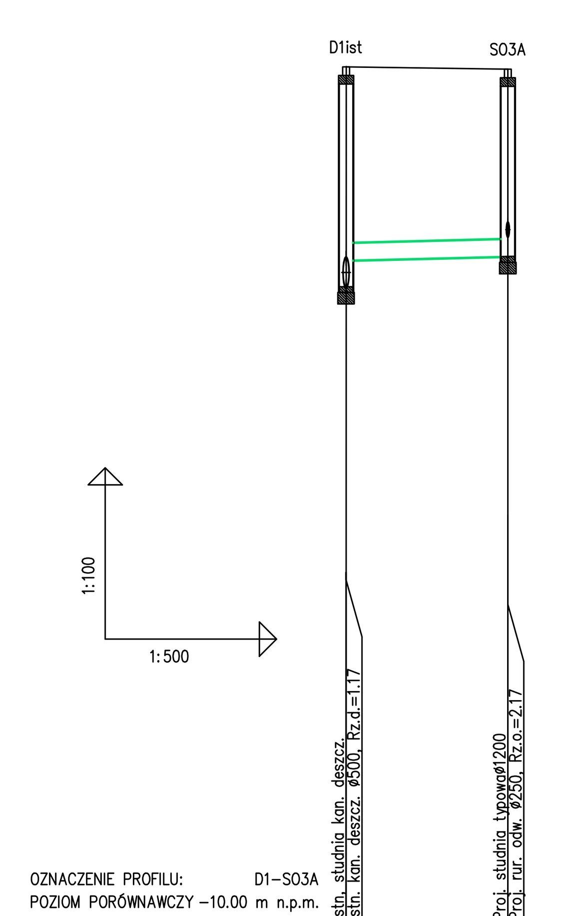

OZNACZENIE PROFILU: D1–SO3A
POZIOM PORÓWNAWCZY −10.00 m n.p.m.

PROJ. RZĘDNA TERENU	5.02, 4.98
RZĘDNA TERENU ISTN.	5.02, 4.98
RZĘDNA DNA KANAŁU	1.17, 1.63, 1.70
ZAGŁĘBIENIE DNA KANAŁU	3.85, 3.39, 3.28
SPADKI, DŁUGOŚCI	5‰ 14.17m
ŚREDNICA, MATERIAŁ	ø0,30m beton
ODLEGŁOŚCI	0.00, 14.17 (14.17)
HEKTOMETRY	D1ist, SO3A

PRO-EKO Art. Profil Generator 5.0

PROEKO S.C.
Biuro Projektowo-Consultingowe
71-173 Szczecin, ul. Wita Stwosza 3
tel. 91 487 68 88, tel./fax 91 487 30 16
email : proeko.biuro@wp.pl

Inwestor	Zakład Wodociągów i Kanalizacji sp. z o.o. ul. Maksymiliana Golisza 10 71-682 Szczecin			
Nazwa i adres inwestycji	Przebudowa - modernizacja magistrali wodociągowej "Miedwianka" na odcinku od ul. Jaśminowej do ul. Autostrada Poznańska (obecnie ulica Floriana Krygiera) przed rz. Regalica - wiadukt w Szczecinie			
Obiekt	Magistrala wodociągowa DN1000 żeliwo sferoidalne			
Tytuł rysunku	Profile podłużne Etap 4 : - rurociąg magistralny DN1000, odc. B2-W42A, W42A-B10, B10-W56 - odwodnienie rurociągu magistralnego DN250, odc. W42A-SO3A i Ø0,30m beton odc. SO3A-D1ist			
	Imię i nazwisko	Nr uprawnień	Podpis	Data 11.2015r.
Projektował branża sanitarna	mgr inż. Stanisław Padiasek	305/1971/Sz		
Sprawdził branża sanitarna	mgr inż. Piotr Padiasek	285/Sz/94		Skala 1:100/500
PROJEKT BUDOWLANY				Nr zlec. P-185/2014
Branża sanitarna		Rysunek Nr 2.4		