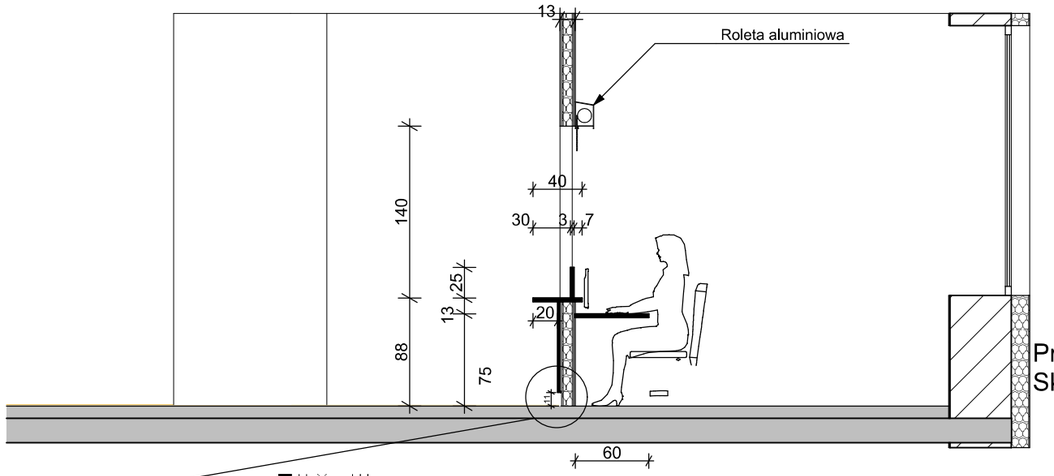

Przekrój AA
Skala: 1:50

Detal
Skala: 1:10

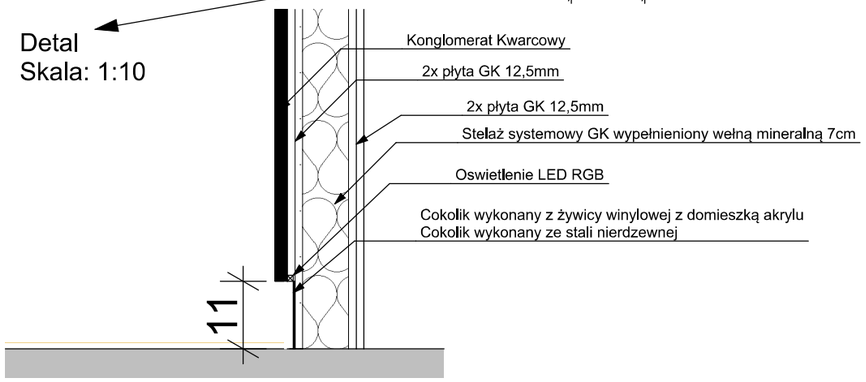

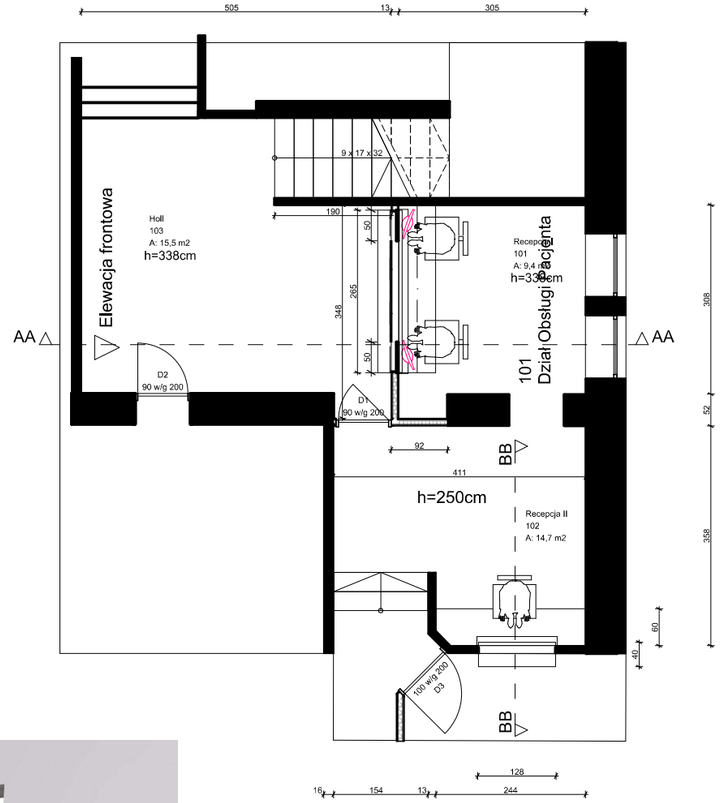

Rzut Parteru
Skala: 1:100

Widok Recepcja II

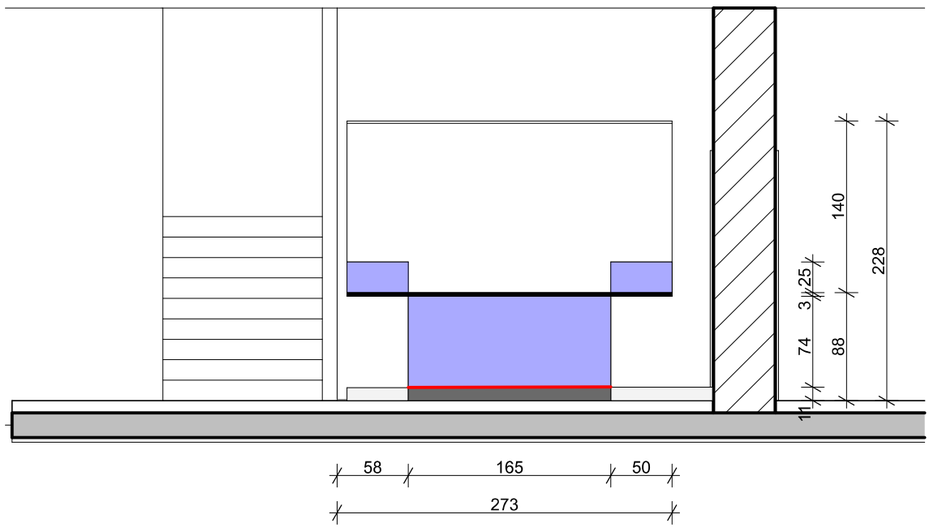

Elewacja frontowa
Skala: 1:50

Legenda:
- Konglomerta kwarcowy
- cokolik ze stali nierdzewnej
- Cokolik wykonany z żywicy winylowej z domieszką akrylu
- oświetlenie LED RGB

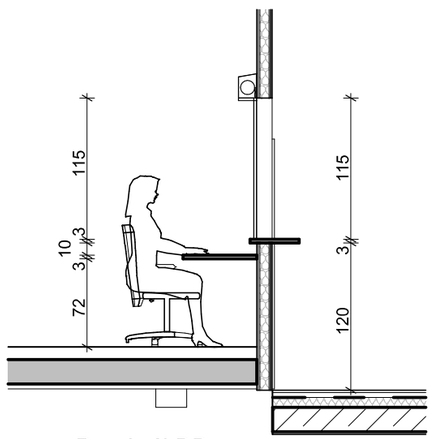

Przekrój BB
Skala: 1:50

Widok Recepcja I